ION IONIȚĂ VASILE URSACHI

# VĂLENI

## o mare necropolă a dacilor liberi

EDITURA JUNIMEA

www.cimec.ro

ION IONIȚĂ VASILE URSACHI

# V Ă L E N I
# O MARE NECROPOLĂ A DACILOR LIBERI

www.cimec.ro

# VĂLENI. O MARE NECROPOLĂ A DACILOR LIBERI

Volumul a fost elaborat în cadrul
Institutului de Istorie și Arheologie „A. D. Xenopol" din Iași.
ACADEMIA DE ȘTIINȚE SOCIALE ȘI POLITICE A REPUBLICII SOCIALISTE ROMÂNIA
UNIVERSITATEA „AL. I. CUZA" — IAȘI

www.cimec.ro

ION IONIȚĂ VASILE URSACHI

# VĂLENI

## O MARE NECROPOLĂ A DACILOR LIBERI

EDITURA JUNIMEA
IAȘI • 1988

www.cimec.ro

*Coperta : MIHAI BUJDEI*
*Desenele de Emilia Drumea*

*Redactor : ADA FĂRTĂIȘ*
*Tehnoredactor : MIHAI BUJDEI*

Apărut 1988. Format 54×84/8. Coli tipo 22
Bun de tipar la 6.VIII.1988
Editura Junimea, str. Gheorghi Dimitrov nr. 1
IAȘI — ROMÂNIA

*Tipărit sub comanda nr. 64 la*
*Intreprinderea poligrafică Iași*
*str. 7 Noiembrie nr. 49*

www.cimec.ro

# CUPRINS


Abrevieri . . . . . 6

I. Introducere . . . . . 7

II. Corpusul descoperirilor . . . . . 11

III. Unelte, piese vestimentare, obiecte de podoabă, monede, recipiente de lut și sticlă și oase de animale descoperite în morminte . . . . . 59

IV. Considerații asupra etapelor de înmormîntare . . 75

V. Rituri funerare . . . . . 84

VI. Ritualuri funerare . . . . . 87

VII. Portul dacilor liberi din zona Văleni . . . . 90

VIII. Concluzii . . . . . 95

IX. Zusammenfassung . . . . . 99

Ilustrații . . . . . 105

Indice general . . . . . 176


www.cimec.ro

# ABREVIERI

| | |
|---|---|
| *AArh* | *Arta şi Arheologia*, 1—14, Iaşi, 1927—1938 |
| *ActaMN* | *Acta Musei Napocensis (Anuarul Muzeului de Istorie)*, Cluj |
| *ArhMold* | *Arheologia Moldovei*, 1—10, Bucureşti, 1961—1985 ; 11, Iaşi, 1987 |
| *AŞUIaşi* | *Analele ştiinţifice ale Universităţii „Al. I. Cuza" din Iaşi*, Serie nouă, Secţiunea III (ştiinţe sociale) |
| Gh. Bichir, *Cultura carpică* | Gh. Bichir, *Cultura carpică*, Bucureşti, 1973 |
| V. Căpitanu, *Gălăneşti-Bărboasa* | V. Căpitanu, *Necropola daco-carpică de incineraţie din secolul al III-lea de la Gălăneşti-Bărboasa, comuna Onceşti, judeţul Bacău*, în *Carpica*, 7, 1975 |
| *Dacia* | *Dacia, recherches et découvertes archéologiques en Roumanie*, 1—12, 1924—1947; *Dacia. Revue d'archéologie et d'histoire ancienne*, N.S., 1—30, 1957—1986 |
| I. Ioniţă, *Dacii liberi* | I. Ioniţă, *Din istoria şi civilizaţia dacilor liberi. Dacii din spaţiul est-carpatic în secolele II—IV e.n.*, Iaşi, 1982 |
| I. Ioniţă, V. Ursachi, *Văleni* | I. Ioniţă, V. Ursachi, *La nécropole carpe des II^e—III^e siècles de n.è.à Văleni (Inventaria Archaeologica, Corpus des ensembles archéologiques*, Roumanie, Fascicule 9), Bucureşti, 1977 |
| *KS* | *Kratkie soobčšenija o dokladach i polevych issledovanijach Instituta Istorii Material'noj Kul'tury*, Moskva |
| *Materiale* | *Materiale arheologice privind istoria veche a R.P.R.* (1, 1953) ; *Materiale şi cercetări arheologice* (2—10, 1956—1973) |
| *MemAntiq* | *Memoria Antiquitatis*, Piatra Neamţ., 1—14, 1969—1986 |
| G. Popilian, *Locusteni* | G. Popilian, *Necropola daco-romană de la Locusteni*, Craiova, 1980 |
| D. Protase, *Soporu de Cîmpie* | D. Protase, *Un cimitir dacic din epoca romană la Soporu de Cîmpie. Contribuţie la problema continuităţii în Dacia*, Bucureşti, 1976 |
| *RIC* | H. Mattingly and E. A. Sydenham, *Roman Imperial Coinage*, London |
| *SCIV(A)* | *Studii şi cercetări de istorie veche (şi arheologie)*, Bucureşti, 1—37, 1950—1986 |
| R. Vulpe, *Poieneşti* | R. Vulpe, *Săpăturile de la Poieneşti din 1949*, în *Materiale*, 1, 1953, p. 213—506 |

www.cimec.ro

# INTRODUCERE

La reluarea cercetărilor arheologice de la Văleni în 1964 nu bănuiam că vom avea şansa de a descoperi cea mai întinsă dintre necropolele dacice cunoscute pînă la acea dată. Ce-i drept, săpăturile din aşezare începute cu cinci ani mai înainte dovediseră deja marea ei întindere şi bogăţie, iar gîndurile despre o necropolă de proporţii nu ne erau străine. Drumul spre marea necropolă, care avea să redeschidă întreaga problematică asupra obiceiurilor funerare ale dacilor liberi, a fost însă destul de anevoios.

Localitatea Văleni (com. Boteşti, jud. Neamţ) este situată pe cursul unui afluent secundar (Valea Mare) de pe dreapta rîului Moldova, în regiunea dealurilor pericarpatice de la marginea vestică a Podişului Moldovenesc[1]. Zone întinse ale acestui ţinut, acoperit odinioară cu păduri, au fost defrişate de om şi transformate de-a lungul anilor în terenuri pentru agricultură. Numărul mare de staţiuni arheologice semnalate prin recunoaşteri de suprafaţă şi în parte cercetate prin săpături sînt un indiciu că, prin caracteristicile microclimatice şi de relief, regiunea a oferit întotdeauna condiţii prielnice aşezărilor omeneşti. În mai multe puncte din vatra satului şi în apropiere au fost identificate diverse aşezări din neolitic (culturile Criş şi Cucuteni), epoca bronzului (culturile Costişa şi Noua), secolele II—III şi VIII—IX, precum şi din perioada feudală[2].

Dintre vestigiile descoperite, aşezarea dacică de pe locul numit „La Moară" sau „La Morişcă" s-a bucurat de o cercetare mai consistentă. De-a lungul mai multor campanii de săpături, executate în intervalul 1959—1963, din această aşezare au fost dezvelite 18 locuinţe, vetre în aer liber, un atelier de olărie şi un mare număr de gropi cu resturi menajere[3]. Majoritatea locuinţelor erau adîncite în sol, iar cîteva construite la suprafaţă. Inventarul cuprindea o mare cantitate de ceramică dacică, amfore romane, diferite unelte (brăzdare, seceri, rîşniţe, dălţi), obiecte de uz casnic (cuţite, fusaiole), accesorii vestimentare (fibule) şi podoabe (mărgele, pandantive)[4].

Explorările pentru identificarea necropolei, începute de fapt odată cu săpăturile din aşezare în toamna anului 1959, rămăseseră fără rezultat pînă în 1964, cînd întreaga campanie a fost organizată pentru atingerea acestui obiectiv. Timp de cîteva săptămîni au fost executate investigaţii de suprafaţă foarte amănunţite şi diverse sondaje în zonele din vecinătatea aşezării. Dar cercetările se dovedeau zadarnice, iar ideea amînării proiectului pentru o campanie viitoare prindea tot mai mult contur. Totuşi, un fragment de os calcinat măsurînd abia cîţiva milimetri, găsit la suprafaţă într-una din zile la circa 200 m nord de aşezare, ne-a semnalat posibila existenţă pe acel loc a unui mormînt de incineraţie. Printr-o casetă de 2 ×2 m am reuşit într-adevăr să găsim şi să dezvelim mormîntul nr. 1. Tot prin descoperirea unor aşchii mărunte de oase calcinate ajunse la suprafaţă a fost semnalat şi mormîntul nr. 2.

Bucuria oferită de cercetarea primelor două morminte avea să fie însă de scurtă durată. Efectuîndu-se o secţiune (nr. 1) de dimensiuni mai mari (2 ×96,20 m), ce a inclus şi caseta amintită

[1] Unele date privind geografia zonei în care se afla localitatea Văleni vezi la I. Bojoi, Ioniţă Ichim, *Judeţul Neamţ*, Bucureşti, 1974.

[2] V. Ursachi, *Cercetări arheologice efectuate de Muzeul de Istorie din Roman*, în *Carpica*, 1, 1968, p. 117 — 132, fig. 4 - 11; idem, *Săpăturile arheologice de la Văleni*, în *Materiale*, 9, 1970, p. 265 — 270.

[3] Cu prilejul aceloraşi lucrări au mai fost cercetate şi unele complexe de locuire din epoca bronzului (cultura Noua) şi din secolele VIII—IX.

[4] V. Ursachi, *op. cit.*, în *Carpica*, 1, 1968, p. 117 — 123; idem, *op. cit.*, în *Materiale*, 9, 1970, p. 265 — 269.

www.cimec.ro

pentru dezvelirea mormîntului I, au mai fost descoperite doar două morminte (fig. 1), deşi ne aşteptam ca numărul lor să fie mult mai ridicat. Deoarece la numai 17 m vest de mormintele deja dezvelite se afla o gîrlă adîncă şi largă (*Adîncata*), s-a presupus că necropola se întinde spre est, iar pentru delimitarea ei s-au executat alte două secţiuni (2 ×96 m şi 2 ×88,50 m), la 14 m (nr. 2) şi respectiv 46 m (nr. 3) spre est de prima. Dar, în loc de a intra într-o zonă cu multe morminte, am constatat că nimerisem de fapt în afara lor ; în cele două secţiuni au fost semnalate două morminte (nr. 4 şi 5), dar ele datau din secolele VIII—IX. În sfîrşit, o nouă secţiune (nr. 4), efectuată de data aceasta la 9 m spre vest de secţiunea I, a avut drept rezultat semnalarea a încă şapte morminte, ceea ce dădea certitudinea descoperirii, dar în acelaşi timp, prin delimitările făcute, arăta şi dimensiunile ei mult mai modeste faţă de aşteptări.

Grupa de morminte descoperite alcătuia fără îndoială o necropolă, dar, judecînd după numărul mic de morminte, ea nu putea fi şi singura. Prin urmare, cercetările pentru identificarea unei alte necropole trebuiau reluate. Astfel, paralel cu lucrările din secţiunea 4 au continuat şi investigaţiile de suprafaţă, în urma cărora s-a delimitat o nouă zonă cu oase calcinate, fragmente ceramice şi diferite obiecte, mai ales mărgele, unele avînd semne evidente de trecere prin foc. Locul se afla la circa 150 m est de prima necropolă şi la 250 m nord de aşezare (fig. 1). De data aceasta nu ne mai puteam înşela şi ne aflam, aşa cum aveam să ne convingem în zilele următoare, în faţa unei impresionante necropole, a marei necropole dacice de la Văleni. Efectuarea primelor două secţiuni (5 şi 6), alăturate, cu o lăţime totală de 4,40 m, a dus la descoperirea a 42 morminte şi pentru autori a fost limpede că odiseea căutărilor necropolei de la Văleni s-a încheiat. Fără îndoială, dacă am fi descoperit de la început necropola mare, existenţa celei de a doua necropole n-ar fi fost bănuită, iar căutările pentru găsirea ei n-ar mai fi avut loc.

Săpăturile au continuat în acelaşi an cu alte secţiuni în ambele necropole, dezvelindu-se în total 153 morminte. Dacă se are în vedere numărul mormintelor din cimitirele dacice mai importante cercetate pînă la acea dată, şi anume acelea de la Poieneşti (85 morminte), Moldoveni (101 morminte) şi Pădureni (77 morminte), atunci rezultatele cu care se încheia această primă şi prelungită campanie în necropolele de la Văleni puteau fi considerate excepţionale. Aprecierea a fost pe deplin confirmată de cercetările efectuate în anii ce au urmat (1965—1968, 1970), prin care s-a ajuns la dezvelirea a 606 morminte dacice (28 în necropola mică şi 578 în cea mare). Cele două zone cu înmormîntări, aflate la distanţă mare una de alta (150 m), au fost considerate necropole distincte şi nu părţi componente ale aceleiaşi necropole, întrucît în secţiunile 2 şi 3 executate în spaţiul dintre ele nu s-au mai găsit morminte dacice, iar la suprafaţă n-au fost sesizate alte sectoare cu resturi de morminte (oase calcinate, fragmente de vase, mărgele etc.).

Cercetarea necropolelor a fost făcută prin secţiuni paralele, de dimensiuni variabile, orientate pe direcţia pantei (NNV 6 050‰—SSE 2 850‰). Pentru descoperirea tuturor mormintelor, săpăturile au afectat tot arealul necropolelor, fără a mai lăsa vreun spaţiu între secţiuni.

În necropola I, au fost executate 16 secţiuni (nr. 5, 6, 10—23), însumînd o suprafaţă totală de 4 137 m². Secţiunile 5 (2 ×93,40 m) şi 6 (2,40 ×55 m), alăturate şi săpate concomitent (mormintele 13—53, 71), s-au dovedit a fi situate aproximativ în zona centrală a necropolei, faţă de care au mai fost executate cîte alte şapte secţiuni spre est şi vest. Spre est au fost săpate secţiunile 10 (5,60 ×56 m : mormintele 72—152), 11 (6 ×67,70 m : mormintele 154—214), 12 (6 ×66,70 m : mormintele 216—302), 13 (6 ×56 m : mormintele 215, 303—340), 14 (6 ×54 m : mormintele 341—381), 15 (3 ×54 m : mormintele 382—386) şi 16 (5 ×42 m), iar spre vest secţiunile 17 (5 ×56,80 m : mormintele 387—445, 486), 18 (4 ×56,80 m : mormintele 446—485), 19 (4 ×56,80 m : mormintele 487—523), 20 (5 ×56,80 m : mormintele 524—563), 21 (4 ×61,80 m : mormintele 564—594, 608), 22 (5 ×47 m : mormintele 595—607) şi 23 (4 ×42 m).

Mormintele din necropola II au fost dezvelite prin secţiunile 1 (2 ×96,20 m : mormintele 1—3, 70), 4 (2 ×63,60 m: mormintele 6—12), 7 (2 ×29,50 m : mormintele 54—58), 8 (3 ×23,30 m : mormintele 59, 60, 153) şi 9 (5 ×39,20 m: mormintele 61—69), cu o suprafaţă de 652 m². Între secţiunile 1 şi 9 a rămas nesăpat un sector, în care s-ar mai fi putut descoperi eventual un număr de circa 3—5 morminte.

Aşa cum s-a menţionat deja, în campania din 1964 săpăturile au început în necropola mică şi ulterior s-au desfăşurat simultan în ambele necropole. Numerotarea secţiunilor executate şi a mormintelor descoperite s-a făcut în continuare, indiferent de necropola în care s-au aflat.

www.cimec.ro

Prin aceasta s-a evitat folosirea aceloraşi numere de două ori, pentru fiecare necropolă şi s-a înlăturat posibilitatea unor confuzii şi erori. Menţionăm de asemenea că, deşi numerotarea primelor morminte a început în grupa mai mică, ca necropola I a fost desemnată grupa mai mare de 578 morminte, întrucît aceasta poate fi considerată necropola reprezentativă a aşezării.

Stratigrafia din cele două cimitire este cît se poate de simplă. În necropola I, sub solul vegetal, gros de circa 0,30 m şi conţinînd relativ puţine resturi arheologice, se găsea un strat de aproximativ 0,25 m (între 0,30 —0,55 m adîncime), de culoare brun-cafenie, reprezentînd depunerile din perioada cînd s-au făcut înmormîntări. El este destul de consistent în materiale arheologice, cuprinzînd fragmente ceramice, mărgele de sticlă, fibule etc. De asemenea, în cuprinsul aceluiaşi strat au mai fost găsite două lame de silex şi un topor plat de piatră, obiecte ce ar putea fi puse în legătură cu o aşezare neolitică de tip Cucuteni, aflată în apropiere la punctul Adîncata. Sub stratul brun-cafeniu urma solul galben, lipsit de resturi arheologice.

În zona afectată de necropola II nu s-a mai sesizat o depunere corespunzătoare perioadei în care s-au făcut înmormîntările, solul vegetal aflîndu-se direct peste cel de culoare galbenă. Puţinele fragmente ceramice rămase din vremea funcţionării cimitirului au fost antrenate prin lucrările agricole, găsindu-se acum în solul vegetal. Două toporaşe de piatră neolitice se aflau tot în stratul vegetal. Absenţa unei depuneri distincte şi consistente în sectorul acestei necropole s-ar putea datora atît numărului foarte redus de înmormîntări, cît şi procesului de eroziune, care, din cauza pantei mai accentuate, a fost aici mai puternic decît în zona necropolei I.

Complexul dacic de la Văleni a constituit deja obiectul unor lucrări preliminare, oferind informaţii atît asupra aşezării[5], cît şi a necropolei[6]. Cel dintîi studiu asupra necropolelor a redeschis şi discuţia privitoare la practicarea înhumaţiei de către dacii liberi.

În urma săpăturilor de la Poieneşti, Radu Vulpe ajungea încă din 1953 la concluzia că dacii liberi au folosit ambele rituri funerare (incineraţia şi înhumaţia)[7], opinie împărtăşită şi de Iulian Antonescu cu ocazia săpăturilor de la Moldoveni[8]. Ulterior, analizînd aceleaşi descoperiri de la Poieneşti şi Moldoveni, Gh. Bichir a încercat în 1961 să acrediteze ideea că mormintele de înhumaţie din cele două necropole nu aparţin dacilor liberi, ci nomazilor sarmaţi[9]. Tocmai cînd proaspăta ipoteză începea să cîştige mai mult credit, noile săpături de la Văleni, pe baza unui material mult mai cuprinzător, arătau limpede că nu Gh. Bichir ci Radu Vulpe şi Iulian Antonescu avuseseră dreptate. Disputa, prelungită pe parcursul a mai bine de un deceniu, s-a încheiat cu acceptarea unanimă a opiniei că dacii liberi practicau deopotrivă incineraţia şi înhumaţia[10].

Angajată total în amintita controversă, după ce mai întîi o declanşase, şi aureolată de rezultatul discuţiilor finale, necropola de la Văleni a căpătat pe parcurs o anumită celebritate, ce era accentuată şi de numărul neobişnuit de mare al mormintelor. Aceasta o situa de departe pe o poziţie privilegiată faţă de restul necropolelor dacice, dintre care doar aceea de la Gălăneşti ajungea la 291 morminte [11]. Dar necropola de la Văleni nu era importantă doar prin dimensiunea ei şi soluţia impusă în problema mormintelor de înhumaţie, ci, aşa cum va reieşi din paginile capitolelor următoare, pentru multe alte aspecte din istoria şi civilizaţia dacilor liberi.

Observaţiile atente făcute în timpul cercetărilor de teren au permis înregistrarea multor detalii ce trecuseră neobservate cu prilejul săpăturilor precedente. Informaţiile noi adunate privesc modul în care au fost amenajate gropile, poziţia oaselor în morminte, conţinutul mormintelor de incineraţie (oase calcinate, cenuşă, cărbuni, diverse obiecte), starea recipientelor folosite ca urne şi capace etc. Toată această documentaţie, coroborată cu datele oferite de inventarul recoltat din morminte, grupat în serii tipologice de obiecte, au condus la o importantă şi riguroasă ordonare cronologică a descoperirilor de la Văleni, care se extinde evident la întreaga cultură a dacilor

[5] Vezi lucrările de la nota 2.

[6] I. Ioniţă şi V. Ursachi, *Noi date arheologice privind ritul funerar la carpo-daci*, în *SCIV*, 19, 1968, 2, p. 211 — 226; idem, *Nouvelles données archéologiques concernant les Carpo-Daces*, în *Actes du VII^e Congrès International des Sciences Préhistoriques et Protohistoriques, Prague, 21 — 27 août 1966*, 2, Praga, 1971, 1 022 — 1 024; idem, *Văleni*.

[7] R. Vulpe, *Poieneşti*, p. 166 şi urm.

[8] Iulian Antonescu, *Săpăturile arheologice de la Gabăra* în *Materiale*, 7, 1961, p. 449 — 459.

[9] Gh. Bichir, *Unele observaţii cu privire la necropolele de tip Poieneşti din Moldova şi relaţiile acestor necropole cu lumea sarmatică*, în *SCIV*, 12, 1961, 2, p. 253 — 271.

[10] O trecere în revistă a disputelor referitoare la această temă vezi la I. Ioniţă, *Dacii liberi*, p. 62 — 73.

[11] V. Căpitanu, *Necropola daco-carpică de incineraţie din secolul al III-lea de la Gălăneşti-Bărboasa, comuna Onceşti, judeţul Bacău*, în *Carpica*, 7, 1975, p. 63 — 116.


www.cimec.ro

liberi de la est de Carpați. Etapele stabilite aici vor permite cunoașterea și înțelegerea mult mai exactă a structurii civilizației dacice tîrzii și a modificărilor ce se petrec treptat în evoluția ei.

Volumul mare de materiale ce urmau a fi publicate ne-a constrîns, în elaborarea acestei cărți, la folosirea unor procedee cu ajutorul cărora să ajungem la utilizarea cît mai judicioasă și mai eficientă a spațiului editorial avut la dispoziție. Astfel, la redactarea corpusului descoperirilor, ce trebuia să cuprindă absolut toate datele asupra fiecărui complex, cu rare excepții am eliminat detaliile care pot fi bine observate în ilustrația însoțitoare, cum sînt acelea cu privire la forma și dimensiunile gropilor sau poziția urnelor. De asemenea, pentru același motiv nu s-au prezentat amănunte cu privire la forma, decorul și dimensiunile vaselor sau ale altor obiecte. Bineînțeles, toate aceste date sînt luate în considerație și discutate atunci cînd se comentează ordonarea tipologică a complexelor și a diferitelor categorii de inventar. În schimb, acele informații care nu puteau fi deduse din ilustrație, cum ar fi materialul din care au fost lucrate diverse obiecte, pasta, tehnica de modelare și de ardere a vaselor și locul de găsire a pieselor în morminte, au fost consemnate de fiecare dată. Tot așa, pentru a face distincție între vasele distruse parțial datorită condițiilor de zacere în sol și acelea depuse ca urne sau capace avînd inițial anumite părți lipsă, amănunt ce nu poate rezulta din desen, s-au făcut toate mențiunile de rigoare.

În unele cazuri, datele nu apar în text și nici în ilustrație, întrucît ele n-au putut fi înregistrate. Spre exemplu, forma multor gropi, fie la incinerați, fie la înhumați, nu a putut fi delimitată. La fel, datorită stadiului avansat de putrezire și de distrugere, nu s-au putut înregistra date referitoare la poziția și orientarea multor schelete.

Ilustrația, cuprinzînd numai desene, a fost organizată în trei părți. Prima dintre ele oferă situația de teren, adică planurile necropolelor (fig. 1—3) și ale mormintelor (fig. 4—18), a doua cuprinde inventarul mormintelor (fig. 19—53), iar ultima prezintă poziția în arealul necropolelor a diverselor serii de obiecte și a zonelor cu înmormîntări pe etape (fig. 54—73). Din prima parte lipsesc desenele unor morminte de incinerație, a căror groapă nu a putut fi delimitată; schițele unor astfel de morminte, înregistrînd doar vase (urne) în poziție verticală, nu ar fi adus informații suplimentare față de acelea cuprinse în text. De asemenea, lipsesc și planurile mormintelor de înhumație distruse. Din partea a doua lipsesc în general vasele sfărîmate sau acelea aflate într-o stare de conservare foarte proastă, care n-au mai putut fi în nici un chip reconstituite, nici măcar parțial.

La dimensionarea pieselor în ilustrație s-a ținut seama de mărimea lor. Astfel, reducerea cea mai accentuată s-a făcut la ceramică, după care au urmat paharele de sticlă. La o scară și mai mică s-au executat restul obiectelor, în afară de cîteva piese de argint lucrate în tehnica filigranului, care au fost mărite, pentru a putea sesiza mai bine detaliile.

Cea mai mare parte a materialelor au fost prelucrate și restaurate în laboratorul Muzeului de Istorie din Roman, unde se află de fapt și majoritatea colecțiilor arheologice de la Văleni[12]. Unele lucrări de restaurare au fost efectuate și în laboratorul Institutului de Istorie și Arheologie „A.D. Xenopol" din Iași.

De-a lungul anilor, la efectuarea cercetărilor de teren, la prelucrarea și restaurarea materialelor, ca și la elaborarea volumului de față, autorii au beneficiat adesea de sprijinul generos și consistent al unor instituții și persoane, care, pe măsura posibilităților de care au dispus, și-au adus contribuția cu promptitudine. Mulțumirile noastre sînt adresate Consiliului Popular Roman, care a susținut an de an cercetările de teren și, de asemenea, Consiliului Popular al fostei comune Văleni, Cooperativei Agricole de Producție Văleni și profesorilor Octav Beșleagă și Maria Beșleagă de la Școala generală Văleni pentru condițiile create pe plan local în vederea desfășurării cît mai optime a săpăturilor arheologice. În sfîrșit, colegului Vasile Chirica, pe atunci student la Facultatea de Istorie și Filosofie din Iași, îi aducem mulțumiri pentru ajutorul acordat la întocmirea documentației de șantier în campaniile de săpături din anii 1966—1968.

Autorii își fac o plăcută datorie de a-și exprima recunoștința Academiei de Științe Sociale și Politice din București, Institutului de Istorie și Arheologie „A.D. Xenopol" din Iași și Muzeului de Istorie din Roman pentru ajutorul constant oferit la elaborarea acestei lucrări.

[12] Majoritatea inventarului mormintelor de la Văleni se găsesc la Muzeul de Istorie din Roman. Alte cîteva piese se află la Muzeul de Istorie al R.S. România (urnele din M. 105 și M. 120; capacul urnei din M. 306), precum și la muzeele de istorie din Piatra Neamț (urna din M. 176; fibulele din M. 340 și M. 540; mărgelele din M. 303 și M. 416) și Alba Iulia (urnele din M. 251 și 443).

www.cimec.ro

# II. CORPUSUL DESCOPERIRILOR

## A. NECROPOLA I

**M. 13** : incinerație în groapă (fig. 4, 1) ; — 0,60 m ; oasele calcinate, curățate de cenușă și cărbuni, erau împrăștiate și amestecate cu pămîntul de umplutură de pe fundul gropii, într-un strat cu grosimea de 0,18 m ; printre oase s-au găsit patru fragmente mici dintr-o amforă din pastă gălbuie și o margine de castron din pastă cenușie, lucrat la roată (fig. 19, 28).

**M. 14** : incinerație în urnă ; — 0,62 m ; limitele gropii nu au fost identificate ; urna era reprezentată prin partea inferioară a unui vas lucrat la roată din pastă cenușie, spart în mai multe bucăți (fig. 19, 47) ; cîteva fragmente din urnă erau căzute în interior ; oasele calcinate, foarte puține, mărunte și curățate de cenușă și cărbuni, se aflau în urnă, iar cîteva și în groapa mormîntului.

**M. 15** : înhumație ; — 0,75 m ; limitele gropii neidentificate ; schelet de copil mic complet putrezit, din care s-au păstrat doar cîțiva dinți ; inventarul cuprinde un colier avînd următoarele piese : resturi puternic oxidate dintr-un pandantiv de fier în formă de căldăruşă (fig. 19, 1) ; două mici fragmente dintr-un cercel sau o verigă de bronz cu capetele înfășurate (fig. 19, 16); pandantiv de bronz (fig. 19, 9) ; mărgică sferoidală mică de sticlă roșie (fig. 19, 15) ; nouă mărgele prismatice cu baza hexagonală (fig. 19, 2—8, 10—12) și o mărgică cilindrică (fig. 19, 13) de sticlă roșie mată.

**M. 16** : incinerație în groapă (fig. 4,2) ; — 0,63 m ; oase calcinate puține, curățate de cenușă și cărbuni, erau aruncate în groapă, împreună cu care se aflau și cîteva fragmente mici dintr-un vas lucrat cu mîna.

**M. 17** : incinerație în urnă (fig. 6,1) ; — 0,58 m ; urna, din care lipsea partea superioară, era lucrată la roată din pastă cenușie (fig. 19, 31) ; în interiorul ei se găseau puține fragmente mici de oase calcinate, curățate de cenușă și cărbuni, cîteva bucăți din urnă, precum și un fragment de fructieră din pastă cenușie (fig. 19, 32) ; cîteva oase calcinate se aflau și lîngă urnă.

**M. 18** : incinerație în urnă (fig. 6,3) ; — 0,55 m ; urna, așezată în marginea de sud a gropii, era reprezentată prin partea inferioară a unui vas lucrat la roată din pastă roșie, cu semne de ardere secundară (fig. 19, 35) ; oasele calcinate, curățate de cenușă și cărbuni, erau puține și se aflau în interiorul urnei și alături de ea.

**M. 19** : incinerație în groapă (fig. 4, 13) ; — 0,65 m ; oasele calcinate, curățate de cenușă și cărbuni, erau așezate într-o grămadă cu diametrul de 0,15 m.

**M. 20** : incinerație în urnă ; — 0,60 m ; limitele gropii n-au fost identificate ; urna, lucrată cu mîna din pastă grosolană brun-cărămizie, cu pete cenușii de la arderea secundară, avea lipsă partea superioară ; decorul ei era format din trei butoni intercalați cu segmente de ghirlandă în relief cu alveole (fig. 19, 48) ; în urnă se găseau doar două bucăți mărunte de oase calcinate și un mic fragment dintr-un vas lucrat la roată din pastă cenușie ; în preajma urnei se aflau alte cîteva bucăți de oase calcinate.

**M. 21** : incinerație în groapă ; — 0,80 m ; limitele gropii n-au fost identificate ; cîteva fragmente de oase calcinate, curățate de cenușă și cărbuni și amestecate cu mai multe cioburi corodate dintr-un vas lucrat la roată din pastă cărămizie cu angobă roșie, zăceau pe fundul gropii.

**M. 22** : înhumație (fig. 17, 7) ; — 0,65 m ; orientare N (cap) — S (picioare) ; groapa, de formă aproximativ rectangulară, avea pe marginile de nord și de est lespezi de piatră așezate

www.cimec.ro

pe cant ; toate pietrele, mai ales cele de pe latura de nord, aveau partea de sus înclinată spre interiorul gropii, poziție pe care au căpătat-o probabil după tasarea solului de umplutură ; scheletul, distrus aproape în întregime, aparținea unui copil ; inventarul cuprindea un colier compus din mărgele de sticlă, de formă prismatică cu baza hexagonală, avînd culoarea mov (fig. 19, 17—25), albă (fig. 19, 26) și roșie (fig. 19, 27).

**M. 23** : incinerație în urnă cu capac ; — 0,65 m ; limitele gropii n-au fost surprinse ; urna era lucrată la roată, din pastă cenușie, avînd lipsă partea superioară (fig. 19, 34) ; drept capac s-a folosit un castron lucrat la roată din pastă cenușie, așezat cu gura în jos, din care s-au păstrat numai cîteva fragmente (fig. 19, 33) ; oasele calcinate, curățate de cenușă și cărbuni, erau puține și se aflau în urnă și în preajma ei.

**M. 24** : incinerație în urnă ; — 0,48 m ; limitele gropii n-au fost surprinse ; urna, reprezentată prin partea inferioară a unui vas lucrat cu mîna din pastă grosolană de culoare brun-cărămizie, era distrusă în cea mai mare parte ; cîteva oase calcinate, curățate de cenușă, se găseau în interiorul urnei.

**M. 25** : înhumație ; — 0,93 m ; limitele gropii n-au fost surprinse ; orientarea N (cap) — S (picioare) a fost stabilită cu aproximație, în funcție de resturile de oase putrezite ale craniului ; fără inventar.

**M. 26** : înhumație ; — 0,74 m ; groapa n-a putut fi delimitată ; schelet de copil, din care s-au păstrat oasele craniului, putrezite în întregime, după care s-ar putea aprecia orientarea aproximativă N (cap) —S (picioare) ; spre NNV de craniu s-au găsit resturi dintr-o bucată de lemn arsă, de esență tare, cu fibrele orientate E —V ; în solul de umplutură al gropii s-au descoperit oase calcinate și bucăți de cărbuni provenind dintr-un mormînt de incinerație distrus.

**M. 27** : incinerație în urnă cu capac (fig. 4,3) ; — 0,75 m ; în interiorul gropii se aflau multă cenușă și cărbuni împreună cu o fibulă de bronz (fig. 19, 14) ; pe fundul gropii zăceau resturile unei urne cu capac ; urna era reprezentată de un fund de vas lucrat la roată din pastă cenușie, spart în mai multe bucăți (fig. 19, 37) ; drept capac servea alt fund de vas lucrat la roată din pastă cenușie (fig. 19, 36) ; în urnă, oase calcinate puține, amestecate cu mai multe fragmente de la trei vase lucrate la roată din pastă cenușie (fig. 19, 38, 39, 46) ; tot în urnă se găseau și șapte mărgele de sticlă roșie, de formă prismatică cu baza hexagonală, trecute prin foc și în parte deformate (fig. 19, 40—45).

**M. 28** : incinerație în urnă ; — 0,80 m ; limitele gropii n-au fost identificate ; urna era reprezentată de partea inferioară a unui vas lucrat cu mîna din pastă grosolană brun-cărămizie ; în urnă se găseau cîteva fragmente mici de oase calcinate, peste care se aflau bucăți din același vas.

**M. 29** : incinerație în groapă (fig. 4,4) ; — 0,80 m ; în interiorul gropii se aflau cîteva oase calcinate, amestecate cu multă cenușă și cărbuni.

**M. 30** : incinerație în urnă cu capac ; — 0,72 m ; limitele gropii neidentificate ; urna era lucrată la roată din pastă cenușie, din care lipsea o parte din margine (fig. 19, 40) ; ea era acoperită cu un castron de formă ușor bitronconică, așezat cu gura în jos, lucrat la roată din pastă cenușie, cu angobă negricioasă pe ambele fețe ; în urnă se afla o mare cantitate de oase calcinate, iar cîteva din ele zăceau lîngă urnă.

**M. 31** : incinerație în urnă cu capac ; — 0,72 m ; limitele gropii neidentificate ; urna era reprezentată de un vas lucrat cu mîna din pastă grosolană, decorat cu brîu alveolar, avînd lipsă marginea, din care s-au recuperat numai cîteva fragmente (fig. 19, 30) ; capacul era un castron așezat cu gura în jos, lucrat la roată din pastă cenușie, spart în mai multe fragmente și incomplet (fig. 19, 29) ; mai multe bucăți din castron erau căzute în urnă, în care se găseau și cîteva oase calcinate.

**M. 32** : incinerație în groapă (fig. 4,5) ; — 0,72 m ; oasele erau curățate de cenușă și puse direct în groapă, între care se aflau fragmente dintr-un pandantiv de fier în formă de căldărușă (fig. 20,1) și trei mărgele prismatice cu baza hexagonală de sticlă roșie, deformate de foc (fig. 20, 2—4).

**M. 33** : înhumație (fig. 16, 7) ; — 0,85 m ; orientare N (cap) —S (picioare) ; limitele gropii neidentificate ; schelet de copil (infans I ?), din care s-au păstrat cîteva fragmente din oasele craniului și din cei doi humeruși ; în jurul craniului se aflau cîțiva cărbuni.

www.cimec.ro

**M. 34** : înhumație; — 0,80 m; schelet de copil din care s-au păstrat doar cîteva resturi complet putrezite din craniu ; la sud-vest de acesta (la gît ?) se afla o mărgică mare sferoidală de sticlă fumurie albicioasă (fig. 20, 38).

**M. 35** : incinerație în urnă; — 0,75 m; limitele gropii neidentificate ; urna era reprezentată de un vas lucrat la roată din pastă cenușie, avînd lipsă o parte din margine (fig. 20, 46) ; în interiorul urnei se aflau cîteva oase calcinate curățate de cenușă, o margine de castron lucrat la roată din pastă cenușie (fig. 20, 34) și resturi dintr-un vas de sticlă.

**M. 36** : înhumație (fig. 16, 8); — 0,82 m; orientare N (cap) —S (picioare) ; din scheletul aparținînd unui infans II (?) s-au păstrat doar o parte din oasele craniului, complet putrezite, după poziția cărora s-a stabilit și orientarea ; la gît se afla un colier din cîteva mărgele mici de sticlă albastră, complet sfărîmate.

**M. 37** : înhumație (fig. 16,6); — 1 m; s-au păstrat numai oasele craniului, complet putrezite, ale unui infans II (?), după poziția cărora orientarea scheletului era N (cap) —S (picioare) ; în regiunea gîtului se aflau un fragment dintr-o fibulă de fier (fig. 20,5) și un colier compus din 32 mărgele, dintre care unele fragmentare : 5 mărgele cilindrice de sticlă roșie mată (fig. 20, 7—11) ; 6 mărgele prismatice cu baza hexagonală de sticlă roșie mată (fig. 20, 21, 22, 24—27) ; 1 mărgică prismatică cu baza hexagonală de sticlă mov (fig. 20, 23) ; 7 mărgele cilindrice de sticlă albă mată (fig. 20, 13—19) ; 1 mărgică prismatică cu baza pentagonală de sticlă albă mată (fig. 20, 12) ; 1 mărgică sferoidală de sticlă bleu (fig. 20, 6) ; 1 mărgică bitronconică de sticlă albă mată (fig. 20,20); celelalte 10 mărgele, fragmentare, aparțin tipurilor de sticlă albă mată, de formă cilindrică și prismatică cu baza hexagonală, precum și celor sferoidale de sticlă bleu.

**M. 38** : incinerație în urnă; — 0,93 m; limitele gropii neidentificate ; urna era reprezentată de partea inferioară a unui vas lucrat cu mîna din pastă grosolană, distrus în cea mai mare parte, în care se găseau cîteva oase calcinate curățate de cenușă.

**M. 39** : înhumație (fig. 16, 9); — 0,96 m; s-au păstrat numai oasele craniului complet putrezite ale unui copil, după poziția cărora orientarea scheletului era N (cap) —S (picioare) ; inventarul cuprindea trei mărgele, aflate în regiunea gîtului : mărgică de sticlă bleu transparentă, de formă prismatică cu baza hexagonală (fig. 20, 30) ; mărgică cilindrică de sticlă albă mată (fig. 20, 29) ; mărgică de sticlă albă mată, cuboedrică, cu 14 fațete (fig. 20, 31).

**M. 40** : incinerație în groapă (fig. 4, 8); — 0,65 m; oasele calcinate, curățate de cenușă, dar amestecate cu cîțiva cărbuni, erau în cantitate redusă și amestecate cu pămînt pe o grosime de 0,12 m la fundul gropii ; peste oasele calcinate s-au găsit două fragmente din piciorul unei fructiere (fig. 20, 40) și respectiv dintr-un vas mai mare (fig. 20, 41), ambele recipiente lucrate la roată din pastă cenușie.

**M. 41** : incinerație în groapă (fig. 4, 9); — 0,90 m; oase calcinate puține, amestecate cu pămînt și cărbuni pe o grosime de 0,20 m, printre care se aflau cîteva fragmente mici dintr-o oală lucrată la roată din pastă fină cenușie, precum și o mărgică cilindrică de sticlă roșie mată, trecută prin foc (fig. 20, 28).

**M. 42** : incinerație în urnă; — 0,70 m; limitele gropii neidentificate ; urna era reprezentată de o oală lucrată cu mîna din pastă grosolană de culoare cărămizie, cu pete cenușii de la arderea secundară, decorată cu un brîu alveolat, căreia îi lipsea marginea (fig. 20, 48) ; în urnă se găseau cîteva oase calcinate, curățate de cenușă și cărbuni.

**M. 43** : incinerație în urnă; — 0,65 m; limitele gropii neidentificate ; urna era reprezentată de un fund de oală lucrată cu mîna din pastă grosolană (fig. 22, 2), în care se găseau cîteva oase calcinate, curățate de cenușă și cărbuni și un fragment mic dintr-un vas lucrat la roată din pastă cenușie (fig. 22, 1).

**M. 44**: incinerație în urnă; — 0,63 m; limitele gropii neidentificate; urna era reprezentată de partea inferioară a unei oale lucrată cu mîna din pastă grosolană, distrusă în cea mai mare parte ; bucăți din urnă erau căzute în interior, peste cîteva oase calcinate, curățate de cenușă și cărbuni ; între oase se găsea și un fragment de mărgică de sticlă albă mată, trecută prin foc și deformată, care avusese inițial forma cilindrică (fig. 20, 35).

**M. 45** : incinerație în urnă cu capac; — 0,65 m; limitele gropii neidentificate ; urna, reprezentată de partea inferioară a unui vas lucrat cu mîna din pastă grosolană, era acoperită

www.cimec.ro

cu fragmente a două funduri de vase lucrate la roată din pastă cenușie (fig. 20, 42—43); în urnă se găseau cîteva oase calcinate, amestecate cu pămînt și cărbuni.

**M. 46** : înhumație; — 0,74 m; orientare NE (cap) —SV (picioare); groapa a fost amenajată cu lespezi de piatră; la margini, pietrele au fost așezate pe cant, iar în interior pe partea lor plată; din schelet s-au păstrat puține resturi putrezite din craniul unui copil; printre și sub pietre au fost găsite cîteva fragmente mici din două vase lucrate la roată, unul de culoare cenușie, iar altul roșu.

**M. 47** : incinerație în groapă (fig. 4, 20); — 0,47 m; groapa, mult mai mare în raport cu celelalte morminte, avea o formă ovală și era umplută cu multă cenușă și cărbuni, printre care se găseau și oase calcinate în cantitate destul de redusă; în marginea de vest a gropii, deasupra oaselor calcinate amestecate cu cenușă, s-au găsit fragmente din trei vase lucrate la roată din pastă cenușie (fig. 20, 45, 47), din care unul cu semne de ardere secundară (fig. 20, 44); inventarul mai cuprindea un fragment dintr-o mărgică de calcedoniu (fig. 20, 37).

**M. 48** : incinerație în groapă (fig. 4, 18); — 0,80 m; o lespede de piatră, la 0,30 m deasupra fundului, acoperea umplutura gropii, cuprinzînd puține oase calcinate, amestecate cu multă cenușă și cărbuni.

**M. 49** : incinerație în groapă (fig. 4, 10); — 0,97 m; în groapă se găseau oase calcinate foarte puține, amestecate cu multă cenușă și cărbuni.

**M. 50** : incinerație în groapă (fig. 4, 12); — 0,90 m; groapa conținea puține oase calcinate, amestecate cu multă cenușă și un fragment mic de la un vas lucrat la roată din pastă roșie.

**M. 51** : incinerație în groapă (fig. 4, 14); — 0,90 m; oasele calcinate, puține la număr, erau amestecate cu puțină cenușă și împrăștiate prin groapă, pe o grosime de 0,15 m; în groapă au mai fost găsite resturi de la două vase lucrate la roată, și anume un fragment de fund de vas de culoare roșie (fig. 20, 32) și o margine de vas cu toartă de culoare cenușie (fig. 20, 33).

**M. 52** : incinerație în groapă (fig. 4, 19); — 0,87 m; oasele calcinate, relativ numeroase, provenind de la un infans II (?), amestecate cu pămînt și cărbuni, erau împrăștiate pe toată suprafața gropii, pe o grosime de circa 0,20 m; inventarul, răspîndit printre oase, cuprindea următoarele piese: un cuțit de fier (fig. 21, 19); două fragmente din resortul (?) unei fibule de bronz (fig. 21, 6); o mărgică sferoidală de sticlă de culoare bleumarin, cu „ochi" roșii și puncte galbene la mijloc (fig. 21, 3); o mărgică sferoidală cu șănțuiri orizontale de sticlă de culoare turcoaz (fig. 21, 8); două mărgele de sticlă roșie mată, probabil prismatice cu baza hexagonală, deformate de foc (fig. 21, 1, 5); două mărgele de sticlă albă mată, probabil cilindrice, deformate de foc (fig. 21, 7); o mărgică cilindrică de sticlă albă mată, deformată de foc (fig. 21, 2); fragment mic dintr-un vas lucrat cu mîna din pastă grosolană; două fragmente dintr-un castron (fructieră ?) lucrat la roată din pastă roșie (fig. 21, 4).

**M. 53** : incinerație în groapă (fig. 4, 6); — 0,95 m; oase calcinate puține, amestecate cu multă cenușă și cărbuni, printre care se găseau un ac de cusut de fier (fig. 21, 18), un fragment de mărgică sferoidală de calcedoniu, trecută prin foc (fig. 21, 15), o mărgică prismatică hexagonală de sticlă mov, deformată de foc (fig. 21, 14), două fragmente de la un vas lucrat cu mîna din pastă grosolană (fig. 21, 17), două fragmente din marginea și fundul unui vas lucrat la roată din pastă cenușie (fig. 21, 12, 13), precum și un fragment din fundul unui alt vas lucrat la roată din pastă cenușie (fig. 21, 16).

**M. 71** : înhumație; — 0,80 m; limitele gropii n-au putut fi stabilite; din schelet s-au păstrat foarte puține resturi putrezite din craniu, în apropierea cărora se afla o fibulă de fier (fig. 20, 39).

**M. 72** : incinerație în urnă; (fig. 4, 16); — 0,74 m; ca urnă s-a folosit o oală lucrată cu mîna din pastă poroasă, decorată cu un brîu în relief pe umăr, căreia îi lipsea marginea (fig. 21, 26); oasele calcinate, destul de puține și amestecate cu cenușă, se aflau atît în urnă, cît și în groapă; lîngă urnă se găseau două fragmente mici de amforă din pastă gălbuie.

**M. 73** : incinerație în urnă cu capac (fig. 4, 15); — 0,85 m; urna era reprezentată de un vas lucrat la roată din pastă cenușie, cu semne evidente de ardere secundară (fig. 22, 51); drept capac s-a folosit o fructieră lucrată la roată din pastă roșie (fig. 21, 28), așezată cu gura în jos; în urnă se aflau multe oase calcinate, o fibulă de fier (fig. 21, 27), precum și patru mărgele de

www.cimec.ro

sticlă roșie mată, din care trei prismatice cu baza hexagonală (fig. 22, 47—49) și una cilindrică (fig. 22, 50).

**M. 74** : incinerație în urnă (fig. 4, 17) ; — 0,80 m ; urna era reprezentată de partea inferioară a unui vas lucrat la roată din pastă roșie (fig. 21, 24), din care cîteva bucăți erau căzute în interior, peste oasele calcinate, puține la număr ; alte oase calcinate, amestecate cu cenușă, se aflau în cuprinsul gropii, împreună cu două fragmente de la două vase lucrate cu mîna (fig. 21, 23), precum și un fragment dintr-un castron lucrat la roată din pastă cenușie (fig. 21, 22).

**M. 75** : incinerație în groapă (fig. 4, 11) ; — 0,60 m ; în groapă se găseau oase calcinate amestecate cu cenușă, un cuțit de fier (fig. 22, 58), fragmente mici dintr-un vas lucrat cu mîna și din altul lucrat la roată cenușiu, precum și o măsea de animal.

**M. 76** : înhumație (fig. 17, 11) ; — 0,80 m ; orientare N (cap) —S (picioare) ; oasele, aparținînd unui copil, erau putrezite și dispărute în cea mai mare parte ; s-au păstrat doar resturi din craniu ; cîteva lespezi de piatră, care zăceau la circa 0,20 m deasupra scheletului, fuseseră puse probabil la nivelul de călcare antic după umplerea gropii, ajungînd ulterior la adîncime mai mare prin tasarea solului.

**M. 77** : incinerație în urnă (fig. 4, 7) ; — 0,62 m ; urna era reprezentată de un vas lucrat la roată din pastă cenușie, avînd lipsă marginea (fig. 21, 30) ; ea conținea puține oase calcinate, cîteva fragmente mici dintr-un vas lucrat la roată din pastă roșie și o mărgică sferoidală (ușor tronconică) de sticlă trecută prin foc lucrată în tehnica mozaicului (fig. 21, 29) ; în groapă se aflau cîțiva cărbuni și oase calcinate foarte mărunte.

**M. 78** : înhumație ; — 0,68 m ; limitele gropii n-au putut fi precizate ; mormîntul aparținea unui copil, din scheletul căruia s-au păstrat numai cîteva resturi putrezite din craniu ; o verigă de bronz, pe care se aflau o mărgică sferoidală de sticlă gălbuie și o tăbliță de bronz îndoită (fig. 22, 3), se găsea peste oasele putrezite ale craniului.

**M. 79** : incinerație în groapă (fig. 5, 1) ; — 0,74 m ; în groapă se aflau foarte puține resturi de oase calcinate și multă cenușă.

**M. 80** : incinerație în urnă (fig. 5, 10) ; — 0,65 m ; urna era reprezentată de un vas lucrat la roată cenușiu, avînd lipsă partea superioară (fig. 21, 32) ; oasele calcinate, puține și curățate de cenușă și cărbuni, se aflau atît în urnă, cît și în groapă ; tot în groapă se aflau și două mici fragmente din vase cenușii lucrate la roată.

**M. 81** : incinerație în groapă (fig. 5, 12) ; — 0,62 m ; oasele calcinate, curățate de cenușă, împreună cu fragmente mici dintr-un vas lucrat la roată cenușiu, au fost depuse grămadă în centrul gropii.

**M. 82** : incinerație în groapă (fig. 5, 13) ; — 0,70 m ; oasele calcinate, în cantitate foarte redusă, erau amestecate cu cenușă și cărbuni.

**M. 83** : incinerație în urnă (fig. 5, 20) ; — 0,68 m ; urna era reprezentată de un vas lucrat la roată din pastă cenușie, avînd marginea ruptă și căzută în interior (fig. 21, 33), peste cele cîteva oase calcinate curățate de cenușă ; deasupra oaselor, în poziție normală (verticală), se afla și un fragment de fructieră cenușie, cuprinzînd partea superioară a piciorului și partea inferioară a cupei, pe care se găseau două găuri (fig. 21, 31)[1].

**M. 84** : incinerație în groapă (fig. 5, 18) ; — 0,78 m ; oasele calcinate, amestecate cu cenușă și cărbuni, erau puține ; între ele se găseau cîteva fragmente de la trei vase lucrate la roată, din care două cenușii (fig. 21, 21), iar unul cărămiziu (fig. 21, 20).

**M. 85** : incinerație în urnă ; — 0,65 m ; limitele gropii n-au fost precizate ; urna, un vas lucrat cu mîna din pastă grosolană de culoare cărămizie, a fost distrusă în întregime, fără a se putea stabili dacă era întreagă ; printre cioburile urnei s-au găsit cîteva oase calcinate curățate de cenușă.

**M. 86** : incinerație în groapă (fig. 5, 19) ; — 0,63 m ; oasele calcinate, destul de puține, erau amestecate cu cenușă, cărbuni și cîteva fragmente mici de la un vas lucrat cu mîna și de la un altul lucrat la roată din pastă cenușie ; tot în groapă se mai afla o mărgică de sticlă negricioasă, trecută prin foc și topită (fig. 21, 25).

---

[1] I. Ioniță, V. Ursachi, *Văleni*, R. 55.

www.cimec.ro

**M. 87** : incinerație în groapă (fig. 5, 6) ; — 0,70 m ; în interiorul gropii se aflau cîteva oase calcinate mărunte, cenușă și cărbuni.

**M. 88** : incinerație în groapă (fig. 5, 2) ; — 0.67 m ; în groapă se găseau doar cîteva bucăți mici de oase calcinate, cărbuni și cenușă.

**M. 89** : incinerație în groapă (fig. 5, 3) ; — 0,78 m ; groapa conținea cîteva oase calcinate, cenușă și cărbuni.

**M. 90** : incinerație în groapă (fig. 16, 25) ; — 0,65 m ; oasele calcinate, curățate de cenușă, dar împreună cu cărbuni, puține la număr și împrăștiate pe fundul gropii, erau împreună cu cîteva fragmente dintr-un vas lucrat cu mîna și dintr-un vas lucrat la roată din pastă cenușie ; mormîntul 90 suprapune mormîntul 102 de înhumație.

**M. 91** : înhumație (fig. 16, 3) ; — 0,86 m ; din scheletul unui copil s-au păstrat doar cîteva resturi complet putrezite din craniu ; o căniță lucrată la roată din pastă cenușie se afla în poziție culcată lîngă craniu (fig. 22, 28) ; în regiunea gîtului se găsea un colier compus din 11 mărgele de sticlă roșie mată, prismatice cu baza hexagonală (fig, 22, 15, 17, 18, 20 —24, 27, 29, 30) și o mărgică cilindrică de sticlă albă mată (fig. 22, 16) ; în zona de umplutură a gropii mormîntului se aflau fragmente de la două mărgele de sticlă albă mată, trecute prin foc, din care una de formă prismatică (fig. 22, 19), iar alta sferoidală, prinsă pe o verigă de fier (fig. 22, 25, 26).

**M. 92** : înhumație (fig. 16, 17) ; —0,87 m ; orientare N (cap) —S (picioare) ; mormînt de copil (infans I ? ) cu oasele complet putrezite ; s-au păstrat doar resturi putrezite din craniu, humerusul stîng și femurul stîng ; poziția scheletului era probabil întinsă ; în regiunea craniului și a humerusului stîng se aflau cîteva mărgele trecute prin foc, provenind probabil dintr-un mormînt de incinerație : mărgică cilindrică de sticlă roșie mată, deformată de foc, găsită lîngă craniu (fig. 22, 35) ; mărgică de sticlă albă mată, deformată de foc (fig. 22, 38) ; fragment dintr-o mărgică sferoidală de sticlă transparentă, trecută probabil prin foc (fig. 22, 39) ;fragment dintr-o mărgică de sticlă bleu, de formă prismatică cu baza hexagonală (fig. 22, 36) ; două fragmente mici dintr-o mărgică de sticlă de culoare portocalie, a cărei formă nu a mai putut fi precizată.

**M. 93** : incinerație în groapă (fig. 5, 16) ; —0,76 m ; pe o grosime de 0,30 m, la fundul gropii se aflau oase calcinate, cenușă și cărbuni, între care s-au descoperit piciorul unei fibule (?) de bronz puternic arsă și parțial deformată (fig. 22, 12), precum și mai multe mărgele de sticlă trecute prin foc, deformate sau fragmentate : mărgică prismatică cu baza hexagonală de culoare mov (fig. 22, 11) ; mărgică de aceeași formă de culoare bleu (fig. 22, 10) ; mărgică de aceeași formă de culoare gălbuie (fig. 22, 7) ; patru mărgele cilindrice de culoare roșie (fig. 22, 4, 9, 13, 14) ; trei mărgele de culoare albă mată (fig. 22, 5, 6, 8).

**M. 94** : înhumație (fig. 17, 2) ; —0,78 m ; limitele gropii n-au putut fi identificate ; oasele scheletului, aparținînd unui infans II (?), erau putrezite în întregime, păstrîndu-se doar cîteva resturi din craniu, lîngă care se aflau un cercel din sîrmă de bronz rectangulară în secțiune (fig. 22, 45), trei mărgele mici sferoidale de sticlă, din care două de culoare roșie (fig. 22, 31, 33) și una verde (fig. 22, 32), o mărgică cilindrică de sticlă roșie mată (fig. 22, 34) și o mărgică inelară de sticlă transparentă, cu o linie roșie aplicată aproximativ pe diametrul maxim (fig. 22, 44) ; la vest de craniu, în poziție culcată cu gura spre acesta, se afla o căniță lucrată la roată din pastă cenușie, avînd o toartă din bandă cu șănțuire longitudinală, din care s-au putut recupera numai unele fragmente (fig. 22, 46)[2].

**M. 95** : incinerație în urnă (fig. 5, 17) ; —0,68 m ; urna, lucrată la roată din pastă cenușie (fig. 22, 59), conținea doar cinci fragmente mici de oase calcinate ; în groapă se aflau cîteva fragmente mici din vase lucrate la roată din pastă cenușie și de amfore din pastă gălbuie, precum și cîteva oase calcinate mărunte.

**M. 96** : înhumație (fig. 17, 10) ; —0,82 m ; orientare N (cap) —S (picioare) ; mormînt de copil cu oasele complet putrezite, din care s-au păstrat numai resturi din craniu ; deasupra scheletului se afla o bucată de bîrnă de lemn arsă, de esență moale, cu lungimea de 0,51 m și diametrul de 0,13 m ; în regiunea gîtului se găseau două mărgele de sticlă bleu, aproape complet distruse (fig. 21, 9).

[2] *Ibidem*, R. 56.

www.cimec.ro

**M. 97** : incinerație în urnă (fig. 5, 22) ; —0,65 m ; urna, așezată în centrul gropii, era reprezentată de un vas lucrat la roată din pastă cenușie, cu nuanțe cafenii de la arderea secundară ; marginea, completă, era ruptă și căzută în exterior (fig. 22, 60) ; pe fundul urnei se găseau foarte puține oase calcinate, curățate de cenușă și cărbuni, două mărgele de sticlă, din care una prismatică roșie mată (fig. 22, 53), iar alta albă mată, complet deformată de foc (fig. 22, 54), două fragmente din marginea urnei și o toartă de la o cană din pastă cenușie ; în groapă se aflau fragmente dintr-o amforă din pastă gălbuie, dintr-un vas lucrat cu mîna și dintr-un fund de vas mare lucrat la roată din pastă cărămizie (fig. 22, 55).

**M. 98** : incinerație în groapă ; —0,65 m ; oasele calcinate, puține și curățate de cenușă, au fost aruncate în groapă împreună cu cîteva fragmente dintr-un vas lucrat la roată din pastă cenușie.

**M. 99** : incinerație în groapă (fig. 5, 9) ; —0,67 m ; în groapă se aflau doar cîteva oase calcinate, împreună cu un fragment din marginea unui vas lucrat la roată din pastă cenușie (fig. 20, 36) și mai multe fragmente din pereții altui vas mare lucrat la roată din pastă cenușie-cafenie (trecute prin flăcările rugului ?).

**M. 100** : înhumație (fig. 16, 19) ; —1,04 m ; orientare NNV 6 000‰ (cap) —SSE 2 800‰ (picioare) ; s-au păstrat numai cîteva resturi de oase putrezite din craniu și femure ; deasupra scheletului se aflau mulți cărbuni, orientați cu fibrele lemnoase de-a lungul mormîntului.

**M. 101** : înhumație (fig. 16, 25) ; —0,70 m ; orientare N (cap) —S (picioare) ; scheletul, aparținînd unui infans II (?), era putrezit și dispărut complet, în afară de oasele craniului ; la gît se aflau două mărgele mici sferoidale de sticlă de culoare turcoaz (fig. 21, 10, 11) ; mormîntul 101 a fost suprapus de mormîntul de incinerație 90.

**M. 102** : incinerație în urnă (fig. 6, 4) ; —0,86 m ; urna era reprezentată de partea inferioară a unui vas lucrat la roată din pastă cenușie, cu un adaos de nisip fin (fig. 22, 56) ; peste oase se afla o bucată mare de fructieră lucrată la roată din pastă cenușie (fig. 22, 57), așezată în poziția normală a vasului ; în urnă se găseau doar cîteva bucăți mici de oase calcinate curățate de cenușă și fragmente dintr-o mărgică sferoidală de sticlă transparentă, deformată de foc și sfărîmată (fig. 22, 40, 41).

**M. 103** : incinerație în urnă (fig. 6, 7) ; —0,85 m ; ca urnă s-a folosit un vas lucrat cu mîna, căruia îi lipsea marginea, spart în numeroase fragmente ; în cuprinsul ei se găseau cîteva oase calcinate curățate de cenușă și cărbuni și două pandantive în formă de butoiaș, lucrate din argint în tehnica filigranului, deteriorate (fig. 24, 6).

**M. 104** : incinerație în urnă ; —0,60 m ; limitele gropii n-au putut fi identificate ; urna era reprezentată de partea inferioară a unui vas lucrat cu mîna din pastă grosolană, în interiorul căruia s-au găsit numai cîteva oase calcinate ; în preajma urnei (deci în groapă) s-au găsit cîțiva cărbuni și o jumătate de mărgică mare cilindrică de sticlă de culoare albastră deschisă (fig. 23, 87).

**M. 105** : incinerație în urnă cu capac ; —0,80 m ; limitele gropii n-au fost identificate ; urna, lucrată la roată din pastă cenușie (fig. 24, 5), era acoperită cu un castron lucrat la roată, tot din pastă cenușie, cu nuanțe cafenii de la arderea secundară, așezat în poziția cu gura în jos, din care s-au păstrat numai trei bucăți din margine (fig. 24, 4) ; în urnă se găseau cîteva oase calcinate curățate de cenușă, fragmente dintr-o fibulă de fier (fig. 24, 1) și resturi din mărgele de sticlă transparentă, topite și complet deformate (fig. 24, 2, 3).

**M. 106** : incinerație în urnă (fig. 6, 20) ; —0,75 m ; ca urnă s-a folosit partea inferioară a unui vas lucrat cu mîna, spart în numeroase fragmente, în interiorul căruia se aflau cîteva oase calcinate curățate de cenușă ; deasupra urnei se găseau două fragmente mici dintr-un vas lucrat la roată din pastă cenușie ; în groapă s-a mai descoperit o mărgică mică sferoidală de sticlă roșie (fig. 22, 37).

**M. 107** : incinerație în urnă ; —0,75 m ; limitele gropii n-au fost identificate ; urna era reprezentată de un vas lucrat cu mîna, avînd lipsă o parte din margine și care era distrus în cea mai mare parte (fig. 24, 12, 13) ; în urnă se găseau puține oase calcinate, cărbuni și cîteva oase de animal, acestea din urmă nefiind trecute prin foc ; în apropierea urnei se aflau resturi dintr-o fructieră lucrată la roată din pastă cărămizie (fig. 24, 14), precum și fragmente dintr-o amforă din pastă rozie, cu urme de ardere secundară (fig. 24, 11) ; inventarul mai cuprindea două fragmente de mărgele, una de sticlă de culoare verde, iar alta de sticlă transparentă.


www.cimec.ro

**M. 108** : incinerație în urnă ; —0,84 m ; groapa nu a putut fi identificată ; ca urnă a fost utilizat un vas lucrat cu mîna, spart în numeroase fragmente, căruia îi lipsea marginea ; oasele calcinate, puține și curățate de cenușă, au fost găsite numai în interiorul urnei.

**M. 109** : incinerație în groapă (fig. 8, 31) ; —0,75 m ; oasele calcinate, puține la număr și curățate de cenușă și cărbuni, au fost puse direct în groapă ; în partea de sud-est a acesteia, amestecate cu oasele, se aflau un fragment de mărgică (fig. 22, 52) și resturi de la diferite vase : două fragmente de la două amfore, una din pastă gălbuie și alta rozie ; fragment din marginea îndoită la orizontală a unui vas lucrat la roată din pastă cărămizie ; două fragmente dintr-un vas lucrat cu mîna din pastă grosolană, de culoare cărămizie la exterior și cenușie-negricioasă la interior ; șase fragmente de vase lucrate la roată din pastă cenușie, între care o margine de castron (fig. 22, 42) și o margine de vas îndoită la orizontală (fig. 22, 43) ; fragmentele descoperite în acest mormînt aparțin, așadar, la cel puțin șase vase.

**M. 110** : incinerație în urnă ; —0,65 m ; limitele gropii n-au fost identificate ; urna, reprezentată de un vas lucrat la roată din pastă cenușie, căruia îi lipsea partea superioară (fig. 24, 16), conținea puține oase calcinate curățate de cenușă.

**M. 111** : incinerație în groapă (fig. 5, 7) ; —0,65 m ; în groapă se găsea multă cenușă, cărbuni, cîteva oase mici calcinate și două fragmente dintr-o mărgică mare (sferoidală ?) de sticlă albastră.

**M. 112** : incinerație în groapă (fig. 5, 11) ; —0,76 m ; în cuprinsul gropii se aflau puține oase calcinate, multă cenușă, cărbuni, o mărgică prismatică de sticlă bleu (fig. 27, 62), fragmente mici dintr-un vas lucrat la roată din pastă cenușie, precum și dintr-o amforă din pastă gălbuie.

**M. 113** : incinerație în urnă ; —0,82 m ; limitele gropii n-au putut fi stabilite ; ca urnă s-a folosit un vas lucrat la roată din pastă cenușie, din care lipsea o parte din margine (fig. 23, 98) ; în urnă se găseau doar puține oase calcinate curățate de cenușă și cîteva fragmente mici dintr-o amforă din pastă gălbuie.

**M. 114** : incinerație în groapă (fig. 17, 13) ; —0,65 m ; în groapă se găseau cîteva oase calcinate curățate de cenușă și patru cioburi mici dintr-o amforă din pastă gălbuie ; mormîntul **114** suprapunea mormîntul de înhumație 115.

**M. 115** : înhumație (fig. 17, 13) ; —0,85 m ; orientare NNE (cap) —SSV (picioare) ; oasele erau complet putrezite și dispărute în mare parte ; s-au păstrat oasele craniului, parte din vertebre și din femure ; sub oase s-au găsit resturi de blăni de scînduri arse, cu fibrele orientate de-a lungul scheletului ; pe oase n-au fost observate urme de foc ; în regiunea pieptului se afla o fibulă de bronz cu axul resortului de fier, distrusă în cea mai mare parte (fig. 23, 89).

**M. 116** : incinerație în urnă (fig. 5, 21) ; —0,80 m ; ca urnă s-a folosit un vas lucrat la roată din pastă cenușie, avînd lipsă o bucată din margine (fig. 23, 100), în care se găseau cîteva oase calcinate aparținînd unui infans II (.) ; alte oase calcinate se aflau în groapă, împreună cu multă cenușă, cîteva fragmente dintr-un vas lucrat cu mîna și o jumătate de mărgică de calcedoniu (fig. 23, 91).

**M. 117** : incinerație în urnă ; —0,85 m ; limitele gropii n-au fost stabilite ; urna era reprezentată de un vas lucrat la roată din pastă cenușie, cu semne de ardere secundară, căruia îi lipsea un fragment din margine (fig. 23, 97) ; în urnă se aflau puține oase calcinate, curățate de cenușă.

**M. 118** : înhumație (fig. 17, 4) ; —0,65 m ; limitele gropii n-au putut fi precizate, iar scheletul era dispărut complet ; s-a păstrat numai lespedea de piatră pusă în mormînt, pentru amenajarea capătului de nord al gropii ; piatra, așezată pe cant, se afla în poziție înclinată spre sud, întocmai ca și la celelalte morminte de înhumație a căror groapă a fost amenajată cu pietre.

**M. 119** : incinerație în urnă (fig. 5, 15) ; —0,80 m ; urna era un vas lucrat cu mîna, căruia îi lipsea partea superioară și în care se găseau puține oase calcinate ; în groapă erau alte oase calcinate, împreună cu cărbuni și fragmente mici de vase lucrate la roată.

**M. 120** : incinerație în urnă (fig. 5, 14) ; —0,95 m ; urna era reprezentată de un vas lucrat la roată din pastă roșie (fig. 23, 102) ; în urnă, ca și în groapă, împreună cu oasele calcinate, puține la număr, se găsea foarte multă cenușă.

**M. 121** : incinerație în urnă (fig. 6, 10) ; —0,80 m ; ca urnă s-a folosit fundul unui vas lucrat la roată din pastă cenușie (fig. 23, 93), în care se aflau puține oase calcinate curățate de

www.cimec.ro

cenușă ; în groapă, oasele calcinate erau amestecate cu mai multe fragmente ceramice mărunte de vase lucrate la roată din pastă cenușie, între care și un fragment de margine răsfrîntă la orizontală (fructieră ?) (fig. 23, 95), multă cenușă și o mărgică de sticlă albă mată deformată de foc (fig. 23, 86).

**M. 122** : înhumație ; —0,70 m ; nu s-au păstrat resturi de oase, nici măcar în stare pulverizată ; limitele gropii n-au putut fi sesizate ; din inventar s-au păstrat o mărgică sferoidală de calcedoniu și o fibulă de bronz cu axul resortului de fier ; pe fragmentul păstrat din acul fibulei s-au identificat resturi de țesătură de lînă (·), în două straturi (fig. 23, 90).

**M. 123** : incinerație în urnă ; —0,88 m ; limitele gropii n-au fost precizate ; ca urnă s-a folosit partea inferioară a unui vas lucrat la roată din pastă de culoare cafenie la interior și cenușie la exterior, în care se găseau puține oase calcinate curățate de cenușă.

**M. 124** : incinerație în groapă (fig. 5, 5) ; —0,95 m ; în groapă se aflau doar cîteva oase calcinate, puțină cenușă, un fragment dintr-o fructieră lucrată la roată din pastă cenușie (fig. 23, 96) și fragmente dintr-un fund de vas lucrat în aceeași tehnică (fig. 23, 88).

**M. 125** : incinerație în groapă (fig. 5, 8) ; —0,90 m ; în groapă se găseau doar cîteva oase calcinate și cenușă.

**M. 126** : incinerație în groapă (fig. 6, 19) ; —0,90 m ; în groapă s-au descoperit puține oase calcinate, amestecate cu cenușă, două fragmente mici dintr-o amforă din pastă gălbuie și alte fragmente mărunte dintr-un vas lucrat la roată din pastă cenușie.

**M. 127** : înhumație ; —0,85 m ; s-au păstrat doar cîteva resturi putrezite din craniu și două mărgele cilindrice de sticlă, una mai mare albă mată (fig. 24, 19) și alta mai mică roșie mată (fig. 24, 20).

**M. 128** : incinerație în urnă (fig. 6, 25) ; —0,86 m ; urna, lucrată la roată din pastă cenușie, prezentînd o gaură deasupra umărului (fig. 23, 99), conținea puține oase calcinate, cenușă și două fragmente mici dintr-o amforă gălbuie ; în groapă se găseau puține oase calcinate și cenușă.

**M. 129** : înhumație (fig. 16, 11) ; —1 m ; din schelet s-au păstrat cîteva resturi de oase putrezite, în zona cărora s-au găsit un fragment dintr-o verigă (cercel.) din sîrmă de bronz (fig. 23, 4) și un mare număr de mărgele de sticlă : una cilindrică roșie mată (fig. 23, 2) ; două sferoidale mijlocii de culoare galbenă (fig. 23, 14, 15) ; șapte sferoidale mici, transparente, acoperite cu vopsea galbenă (fig. 23, 16—21) ; șapte sferoidale mici turcoaz (fig. 23, 5—13) ; 44 sferoidale mici transparente, acoperite cu vopsea roșie (fig. 23, 42—85) ; 21 sferoidale mici transparente, acoperite cu vopsea verde (fig. 23, 22—41) ; tot din zona mormîntului provin o jumătate de mărgică prismatică de sticlă roșie mată (fig. 23, 1) și un fragment de ac (?) de fier, avînd resturi de țesătură imprimată pe un capăt și trecut prin foc (fig. 23, 94), provenind probabil dintr-un mormînt de incinerație.

**M. 130** : incinerație în urnă; — 0,83 m; limitele gropii neprecizate ; urna, lucrată la roată din pastă cenușie (fig. 23, 101), conținea cîteva oase calcinate curățate de cenușă.

**M. 131** : incinerație în groapă ; —0,60 m ; limitele gropii n-au fost precizate ; ea conținea puține oase calcinate curățate de cenușă, fragmente dintr-o amforă din pastă gălbuie, dintr-o fructieră lucrată la roată din pastă roșie (fig. 23, 92), un fragment dintr-o mărgică inelară de sticlă albă transparentă (fig. 23, 3) și o măsea de animal.

**M. 132** : incinerație în groapă (fig. 5, 4) ; —0,74 m ; groapa cuprindea cîteva oase calcinate, amestecate cu multă cenușă și bucăți mici dintr-un vas lucrat la roată din pastă cenușie.

**M. 133** : înhumație (fig. 17, 3) ; —0,70 m ; scheletul era dispărut în întregime; s-a păstrat numai o lespede mare de piatră, lungă de 0,62 m, așezată pe cant în capătul de nord al gropii și care se afla în poziție înclinată spre sud.

**M. 134** : înhumație ; —0,80 m ; scheletul era dispărut aproape în întregime ; s-au păstrat doar cîteva resturi putrezite din craniu și trei mărgele de sticlă : două cilindrice, din care una albă mată (fig. 24, 9) și alta roșie mată (fig. 24, 7), iar a treia ușor bitronconică de culoare vișinie (fig. 24, 8).

**M. 135** : incinerație în urnă ; —0,83 m ; limitele gropii n-au putut fi precizate ; urna era lucrată la roată din pastă cenușie, cu semne de ardere secundară, avînd lipsă o parte din margine (fig. 24, 27) ; în urnă se găseau foarte puține oase calcinate, iar în apropierea ei mai multe fragmente

www.cimec.ro

dintr-un vas lucrat cu mîna ars secundar (fig. 24, 26), un fragment de castron (fig. 24, 25) și o toartă de căniță (fig. 24, 24) din pastă cenușie.

**M 136** : incinerație în urnă ; —0,70 m ; limitele gropii n-au fost precizate ; urna era reprezentată de partea inferioară a unui vas lucrat cu mîna, în care se găseau puține oase calcinate curățate de cenușă ; în preajma urnei se afla un cuțit de fier în poziție oblică cu vîrful în sus (fig. 24, 15).

**M. 137** : incinerație în groapă (fig. 6, 23) ; —0,87 m ; în groapă se aflau cîteva oase calcinate amestecate cu cenușă.

**M. 138** : înhumație ; —0,80 m ; scheletul era dispărut în întregime ; ca indiciu al unui mormînt s-a mai păstrat doar o lespede de piatră în capătul de nord al gropii, așezată pe cant și înclinată spre sud.

**M. 139** : incinerație în urnă (fig. 6, 5) ; —0,94 m ; ca urnă s-a folosit un vas lucrat la roată din pastă cenușie, din care lipsea o parte din margine (fig. 24, 23) ; oasele calcinate, în cantitate foarte redusă și amestecate cu cenușă și cărbuni, se aflau atît în urnă, cît și în groapă.

**M. 140** : incinerație în groapă (fig. 6, 27) ; —0,80 m ; în groapă se găseau doar cîteva oase calcinate amestecate cu cărbuni și cenușă.

**M. 141** : incinerație în urnă (fig. 8, 12) ; —0,80 m ; ca urnă s-a folosit un vas lucrat la roată din pastă cenușie, căruia îi lipsea o parte din marginea evazată ; în cuprinsul ei se aflau puține oase calcinate curățate de cenușă ; cîteva oase calcinate amestecate cu cenușă, cărbuni și fragmente mici de amforă și de vase lucrate la roată din pastă cenușie se găseau în groapă.

**M. 142** : incinerație în urnă ; —0,60 m ; limitele gropii n-au putut fi stabilite ; urna, lucrată la roată din pastă cenușie, căreia îi lipsea o parte din margine (fig. 24, 10), conținea puține oase calcinate curățate de cenușă.

**M. 143** : incinerație în urnă ; —0,60 m ; limitele gropii n-au fost precizate ; ca urnă s-a folosit un vas lucrat cu mîna, căruia îi lipsea partea superioară ; (fig. 24, 17) ; oasele calcinate, puține și curățate de cenușă și cărbuni, se găseau numai în urnă, unde se afla și un fragment de toartă de amforă din pastă gălbuie (fig. 24, 18).

**M. 144** : incinerație în urnă ; —0,85 m ; limitele gropii n-au fost stabilite ; ca urnă s-a folosit partea inferioară a unui vas lucrat la roată din pastă cenușie (fig. 24, 22), în care se găseau puține oase calcinate curățate de cenușă.

**M. 145** : incinerație în groapă (fig. 6, 22); —0,60 m ; oasele calcinate erau puține și amestecate cu cenușă.

**M. 146** : incinerație în groapă (fig. 6, 14) ; —0,85 m ; oasele calcinate erau amestecate cu multă cenușă și cărbuni ; în groapă se mai afla un fund de vas lucrat la roată din pastă cenușie (fig. 24, 21), precum și două mărgele de sticlă deformate de foc, din care una albă (fig. 26, 4) și alta roșie (fig. 26, 5).

**M. 147** : incinerație în groapă (fig. 6, 13); —0,60 m; oasele calcinate, puține, erau amestecate cu multă cenușă, cărbuni și cîteva fragmente din vase lucrate la roată din pastă roșie (fig. 25, 35), precum și dintr-o amforă din pastă gălbuie (fig. 25, 36).

**M. 148** : înhumație (fig. 17, 6) ; —0,55 m ; scheletul era dispărut ; singurul indiciu asupra mormîntului era un grup de opt pietre cu care a fost amenajată groapa ; una din pietre era așezată pe cant, cu axul lung (0, 30 m) aproximativ pe direcția est-vest, fiind și ușor înclinată spre sud.

**M. 149** : incinerație în groapă ; —0,75 m ; groapa avea în interiorul ei cîteva oase calcinate și cenușă.

**M. 150** : înhumație ; —0,85 m ; din schelet, aparținînd unui infans I (?), nu s-au păstrat decît puține resturi de oase putrezite din craniu, după care nu se poate stabili nici orientarea, nici poziția ; printre oasele putrezite s-au găsit opt mărgele de sticlă prismatice cu baza hexagonală, din care șase roșii (fig. 25, 12—17) și două albe (fig. 25, 19, 20), o mărgică cilindrică de sticlă roșie (fig. 25, 21), o mărgică sferoidală de sticlă transparentă (fig. 25, 22) și o mărgică polifațetată (14 fațete) de sticlă turcoaz (fig. 25, 18).

**M. 151** : înhumație ; —0,80 m ; scheletul era dispărut complet ; s-a păstrat numai o lespede de piatră, așezată pe cant și înclinată spre sud, cu care a fost amenajată groapa mormîntului.

www.cimec.ro

**M. 152** : incinerație în groapă (fig. 6, 9) ; —0,72 m ; oasele calcinate, în cantitate ceva mai mare față de alte morminte, erau amestecate cu cenușă.

**M. 154** : incinerație în urnă (fig. 6, 26) ; —0,70 m ; ca urnă s-a folosit un vas lucrat la roată din pastă roșie, căruia îi lipsea marginea (fig. 25, 34) ; cîteva bucăți din urnă erau rupte și căzute în interior ; oasele calcinate, puține și curățate de cenușă, se aflau atît în urnă, cît și în groapă ; tot în groapă se găseau și cîțiva cărbuni.

**M. 155** : incinerație în urnă (fig. 6, 29) ; —0,70 m ; ca urnă s-a folosit un vas cu două torți lucrat la roată din pastă cu mult nisip ca degresant și mai prost frămîntată, de culoare cenușie în secțiune și brun-cărămizie pe ambele fețe, avînd semne evidente de ardere secundară ; din urnă, cu partea superioară deteriorată, mai multe bucăți erau rupte și căzute în interior (fig. 25, 39) ; oasele calcinate, curățate de cenușă, se aflau în număr mic atît în urnă, cît și în groapă ; tot în groapă se găseau și cîțiva cărbuni ; deasupra urnei se afla un fragment dintr-un castron lucrat la roată din pastă cărămizie (fig. 25, 38); în urnă s-au mai descoperit două mărgele de sticlă roșie mată, trecute prin foc, din care una deformată (fig. 25, 1) și alta prismatică cu baza hexagonală (fig. 25, 2).

**M. 156** : incinerație în urnă (fig. 6, 17) ; —0,70 m ; ca urnă s-a folosit un vas lucrat la roată din pastă cenușie, cu marginea lipsă aproape în întregime (fig. 25, 32) ; în urnă se găseau cîteva oase calcinate, cărbuni, precum și fragmente dintr-un castron lucrat la roată din pastă gălbuie, căruia îi lipsea fundul.

**M. 157** : incinerație în urnă (fig. 6, 28) ; —0 65 m ; urna, lucrată cu mîna și decorată cu un brîu în relief, căreia îi lipsea o parte din margine (fig. 25, 33), conținea puține oase calcinate curățate de cenușă ; în groapă se găseau, de asemenea, puține oase calcinate, cărbuni și o mărgică de sticlă roșie, de formă prismatică cu baza hexagonală (fig. 25, 23).

**M. 158** : incinerație în urnă (fig. 6, 18) ; —0,68 m ; ca urnă s-a folosit un vas lucrat la roată din pastă cenușie, avînd lipsă o parte din margine (fig. 25, 37) ; partea superioară a urnei, în care se găseau puține oase calcinate curățate de cenușă, era căzută în interior ; cîteva oase calcinate și cărbuni se aflau și în groapă.

**M. 159** : incinerație în urnă (fig. 7, 9) ; —0,54 m ; ca urnă s-a folosit un vas lucrat cu mîna, decorat cu un brîu alveolat pe umeri (fig. 26, 1—3), aflat în poziție culcată și complet sfărîmat ; în urnă se găseau doar cîteva oase calcinate, iar în groapă multă cenușă.

**M. 160** : înhumație (fig. 17, 18) ; —0,80 m ; groapa mormîntului nu a fost delimitată ; cîteva lespezi de piatră, așezate aproximativ în linie pe o distanță de 1,75 m, marcau orientarea generală a gropii pe direcția NNV 5 700‰—SSE 2 500‰ ; pietrele dinspre NNV se găseau la adîncimea de 0,40—0,45 m, după care alte trei pietre se aflau în continuare spre SSE, la adîncimile de 0,48 m, 0,65 m și respectiv 0,70 m ; ultima lespede, mai mare, urcă din nou în profil, găsindu-se la adîncimea de 0,55 m ; șirul de pietre menționat, aflat cîndva aproximativ deasupra umpluturii mormîntului, a ajuns în profil în poziția descrisă ca urmare a tasării solului din groapă ; din schelet s-a păstrat numai o zonă restrînsă cu resturi complet putrezite de oase sub lespedea mare dinspre SSE, la adîncimea de 0,80 m ; în solul de umplutură al gropii s-a găsit o bilă de sticlă transparentă, cu nuanțe verzui, avînd diametrul de 1,85 cm (fig. 25, 4) ; tot în groapa mormîntului, între și sub pietrele dinspre NNV, se aflau resturile distruse ale mormîntului de incinerație 161.

**M. 161** : incinerație în urnă (?) (fig. 17, 18) ; a fost distrus cu ocazia săpării gropii mormîntului de înhumație 160 ; din el s-au păstrat numai două fragmente de la fundul urnei (?), un vas lucrat la roată din pastă roșie ; primul fragment se găsea sub una din pietrele așezate deasupra mormîntului de înhumație ; în preajma celor două fragmente de vas se găsea și puțină cenușă din mormîntul de incinerație.

**M. 162** : incinerație în urnă (fig. 6, 11) ; —0,78 m ; ca urnă s-a folosit un vas lucrat la roată din pastă cenușie, cu partea superioară ruptă, căzută în interior și incompletă (fig. 26, 22) ; în urnă se aflau cîteva oase calcinate aparținînd unui infans I (?), curățate de cenușă, împreună cu trei fragmente din vase lucrate la roată din pastă cenușie, și anume un vas de tipul urnei (fig. 26, 20), o fructieră (fig. 26, 21) și un castron (fig. 26, 19).

**M. 163** : incinerație în groapă (fig. 6, 12) ; —0,66 m ; în groapă se aflau puține oase calcinate, cărbuni și multă cenușă.

www.cimec.ro

**M. 164** : incinerație în groapă (fig. 6, 6) ; —0,65 m ; pe fundul gropii se aflau cîteva oase calcinate, amestecate cu multă cenușă și cărbuni, deasupra cărora se găsea o bucată din partea inferioară a unui vas lucrat la roată din pastă cenușie, cu nuanțe cafenii de la arderea secundară (fig. 25, 31) ; între oase s-au descoperit și fragmente dintr-o mărgică de sticlă albastră (fig. 25, 30).

**M. 165** : incinerație în urnă (fig. 7, 7) : —0,68 m ; urna era reprezentată de jumătatea inferioară a unui vas lucrat cu mîna, în care se găseau puține oase calcinate, iar deasupra un fragment dintr-un castron lucrat la roată din pastă cenușie.

**M. 166** : înhumație ; —0,70 m ; s-au păstrat numai foarte puține resturi de oase putrezite din craniu, fără a se putea preciza orientarea și poziția scheletului.

**M. 167** : incinerație în groapă (fig. 6, 21) ; —0,45 m ; groapa conținea cîteva oase calcinate curățate de cenușă și cărbuni.

**M. 168** : incinerație în urnă (fig. 7, 20) ; —0,65 m ; urna era reprezentată de partea inferioară a unui vas lucrat cu mîna, decorat pe umeri cu brîu în relief (fig. 25, 9, 11) ; oasele calcinate, curățate de cenușă, erau puține și se aflau repartizate în urnă și în groapă ; între oasele din urnă se găsea și un fragment dintr-un castron lucrat la roată din pastă cărămizie (fig. 25, 10).

**M. 169** : incinerație în groapă (fig. 6, 8) ; —0,47 m ; groapa conținea puține oase calcinate, curățate de cenușă și cărbuni.

**M. 170** : incinerație în urnă (fig. 6, 16) ; —0,55 m ; ca urnă s-a folosit fundul unui vas lucrat cu mîna, așezat în poziția culcată cu gura spre est ; în urnă se găseau puține oase calcinate, curățate de cenușă și o mărgică de sticlă roșie, topită (fig. 25, 5) ; cîteva oase calcinate curățate de cenușă se aflau și în groapă.

**M. 171** : incinerație în groapă (fig. 7, 4) ; —0,55 m ; groapa conținea puține oase calcinate, cărbuni, o margine dintr-un castron lucrat la roată din pastă cenușie (fig. 25, 28), un fragment dintr-un vas lucrat la roată din pastă roșie (fig. 25, 25) și cinci mărgele de sticlă trecute prin foc : două de culoare mov, una total deformată (fig. 25, 27), iar cealaltă, inițial de formă prismatică cu baza hexagonală, deformată numai parțial (fig. 25, 29) ; una cilindrică de sticlă roșie, parțial deformată (fig. 25, 26) ; două cilindrice subțiri, una albă și alta roșie, lipite una de alta și deformate (fig. 25, 24).

**M. 172** : înhumație ; —0,82 m ; din schelet nu s-a păstrat decît o foarte mică parte din craniu, complet putrezit și irecuperabil.

**M. 173** : incinerație în groapă ; —0,84 m ; groapa cuprindea cîteva oase calcinate amestecate cu cenușă.

**M. 174** : înhumație ; —0,83 m ; din schelet s-au păstrat numai puține resturi putrezite de craniu, după poziția cărora s-a putut deduce că orientarea lui era N (cap) — S (picioare) ; la 0,50 m nord de craniu și cu 0,20 m mai jos decît acesta, s-a găsit o mărgică cilindrică de sticlă roșie, trecută prin foc și deformată (fig. 25, 3), provenind dintr-un mormînt de incinerație, împreună cu o măsea de copil, care au ajuns acolo prin deranjamente ulterioare înmormîntării.

**M. 175** : incinerație în urnă cu capac (fig. 7, 12) ; —0,74 m ; ca urnă s-a folosit un vas lucrat la roată din pastă cărămizie, cu pete cenușii de la arderea secundară, căruia îi lipsea partea superioară ; doar un mic fragment arată că vasul avea pe umăr un prag (fig. 26, 7) ; deasupra urnei s-au găsit mai multe fragmente ceramice de la trei vase lucrate la roată : două fragmente dintr-un vas cu marginea îndoită la orizontală (fig. 26, 6) și cea mai mare parte dintr-un castron (fig. 26, 8) din pastă cenușie, precum și un fragment dintr-o fructieră cenușie, cu nuanțe brun-cărămizii de la arderea secundară (fig. 26, 10) ; oasele calcinate, curățate de cenușă, se găseau numai în urnă ; în groapă s-a descoperit doar o mărgică prismatică cu baza hexagonală de sticlă roșie mată, trecută prin foc (fig. 26, 9).

**M. 176** : incinerație în urnă (fig. 7, 22) ; —0,95 m ; ca urnă s-a folosit un vas lucrat la roată din pastă cenușie (fig. 26, 27) ; oasele calcinate, foarte puține, amestecate cu multă cenușă și cărbuni, se aflau atît în urnă, cît și în groapă.

**M. 177** : incinerație în urnă (fig. 7, 11) ; —0,62 m ; ca urnă s-a folosit un vas lucrat cu mîna din pastă grosolană, decorat pe umăr cu un brîu simplu și trei butoni în relief ; urna era spartă în mai multe bucăți, iar marginea lipsea din vechime (fig. 25, 8) ; deasupra urnei se găsea un mic fragment dintr-o toartă de amforă romană din pastă gălbuie (fig. 25, 7) ; printre bucățile

www.cimec.ro

de urnă se aflau cîteva fragmente mărunte de oase calcinate curățate de cenușă și o fibulă de fier (fig. 25, 6).

**M. 178** : incinerație în groapă (fig. 7, 8) ; —0,70 m ; groapa conținea cîteva oase calcinate, cărbuni, multă cenușă, fragmente dintr-un vas mare lucrat la roată din pastă roșie, cu pete cenușii de la arderea secundară (fig. 26, 12) și o toartă de amforă din pastă roșiatică, de tipul cu gîtul strîmt, trecută de asemenea prin flăcările rugului (fig. 26, 11).

**M. 179** : incinerație în groapă (fig. 7, 5) ; —0,85 m ; în cuprinsul gropii se aflau puține oase calcinate, cenușă, cîteva fragmente dintr-un vas lucrat la roată din pastă cenușie (fig. 26, 24) și o mărgică de sticlă roșie mată deformată de foc, care avusese inițial forma prismatică sau cilindrică (fig. 26, 23).

**M. 180** : înhumație ; —0,66 m ; orientare NE (cap) —SV (picioare) ; din schelet s-au păstrat doar cîțiva dinți și resturi putrezite din craniu ; spre sud-vest de acesta se aflau o rondea de piatră (fig. 27, 5) și patru mărgele de sticlă : una sferoidală albă transparentă (fig. 27, 3), două sferoidale mai mici, transparente și acoperite cu culoare turcoaz (fig. 27, 1, 2) și una prismatică albă mată (fig. 27, 4).

**M. 181** : incinerație în urnă cu capac (fig. 7, 6) ; —0,56 m ; ca urnă s-a folosit un vas lucrat la roată din pastă cenușie (fig. 26, 14), în care se aflau cîteva oase calcinate curățate de cenușă ; drept capac a servit un castron lucrat la roată din pastă cenușie, așezat cu gura în jos, căruia îi lipsea fundul (fig. 26, 13).

**M. 182** : incinerație în groapă (fig. 7, 17) ; —0,60 m ; în cuprinsul gropii se aflau doar cîteva oase calcinate, cărbuni și cenușă.

**M. 183** : incinerație în urnă cu capac (fig. 7, 19) ; —0,78 m ; ca urnă s-a folosit un vas lucrat la roată din pastă cenușie, avînd lipsă o parte din margine (fig. 26, 26) ; urna era acoperită cu un castron lucrat la roată din pastă cenușie, așezat în poziția cu gura în jos (fig. 26, 25) ; în urnă se aflau cîteva oase calcinate mărunte.

**M. 184** : incinerație în urnă cu capac (fig. 7, 21) ; —0,68 m ; urna era reprezentată de un vas lucrat cu mîna din pastă grosolană, decorat pe margine cu alveole, iar pe umeri cu proeminențe rotunde și ghirlande (fig. 26, 15, 16) ; urna se afla în poziție culcată cu gura spre nord și conținea cîteva oase curățate ; la nord de urnă se găseau fragmente de la două vase lucrate la roată din pastă cenușie, precum și de la o amforă de tipul urcioarelor din pastă cărămizie (fig. 26, 18) ; amfora a fost spartă înainte de a suferi arderea secundară, întrucît fragmente alăturate din pereții vasului au fost supuse la intensitate de ardere foarte diferită ; fragmentele de vase din preajma urnei serviseră probabil drept capac ; inventarul mormîntului mai cuprindea un fragment de brățară (?) de fier cu capetele deschise (fig. 26, 17).

**M. 185** : incinerație în groapă (fig. 7, 3) ; —0,62 m ; în cuprinsul gropii se găseau cîteva oase calcinate, cărbuni și multă cenușă.

**M. 186** : înhumație; —0,75 m; din mormînt s-au păstrat numai cîțiva dinți și un pahar de sticlă complet sfărîmat, în poziție culcată cu gura spre sud (fig. 27, 54) ; tot aici se afla o mărgică sferoidală de sticlă fumurie (fig. 27, 53).

**M. 187** : înhumație ; —0,85 m ; orientare N (cap) —S (picioare) ; din schelet s-au păstrat doar resturi putrezite din craniu și dintr-un femur ; la gît se găsea un colier compus din 25 mărgele mici de sticlă : una segmentată de sticlă transparentă acoperită cu culoare aurie (fig. 27, 19) ; 24 sferoidale transparente, din care 17 vopsite cu culoare turcoaz (fig. 27, 21—37), una cu roșu (fig. 27, 20) și șase cu auriu (fig. 27, 13—18).

**M. 188** : incinerație în urnă (fig. 7, 10) ; —0,80 m ; ca urnă s-a folosit partea inferioară incompletă a unui vas lucrat la roată din pastă cenușie, spartă în mai multe fragmente (fig. 27, 65) ; oasele calcinate, în număr foarte redus, amestecate cu multă cenușă, se aflau atît în urnă, cît și în groapă.

**M. 189** : incinerație în groapă (fig. 7, 16) ; —0,62 m ; groapa cuprindea cîteva oase calcinate, cenușă, un fragment dintr-o fructieră lucrată la roată din pastă cenușie (fig. 27, 57), precum și mai multe fragmente de la două amfore, una din pastă gălbuie și alta cărămizie (fig. 27, 58—60).

**M. 190** : incinerație în urnă (fig. 7, 27) ; —0,58 m ; limitele gropii n-au putut fi stabilite, dar este de presupus că ea era destul de largă, dacă avem în vedere faptul că suprafața din preajma urnei, în care s-au descoperit diferite resturi ceramice, era destul de mare ; ca urnă s-a folosit

www.cimec.ro

partea inferioară a unui vas lucrat cu mîna din pastă grosolană (fig. 27, 49) ; urna, în care se aflau cîteva oase calcinate curățate de cenușă, se afla în marginea de nord a suprafeței cu cioburi, la aceeași adîncime cu acestea ; în groapă se găseau fragmente ceramice de la o amforă din pastă cărămizie, de la o amforă din pastă gălbuie (fig. 27, 46, 50, 51) și de la un vas lucrat la roată din pastă cenușie (fig. 27, 47), precum și o mărgică de sticlă roșie, topită de foc (fig. 27, 48).

**M. 191** : incinerație în urnă (fig. 7, 2) ; —0,75 m ; ca urnă s-a folosit un vas lucrat la roată din pastă cenușie, din care lipsea aproape toată partea superioară (fig. 27, 63) ; oasele calcinate, puține și curățate de cenușă, se găseau atît în urnă, cît și în groapă.

**M. 192** : înhumație ; —0,96 m ; scheletul era dispărut în totalitate ; s-a păstrat numai un colier format din șapte mărgele de sticlă : trei prismatice cu baza hexagonală, din care una albă (fig. 27, 12) și două roșii (fig. 27, 9, 11) ; două mărgele cilindrice roșii (fig. 27, 7, 10) ; una mică sferoidală roșie (fig. 27, 8) ; una bitronconică verde (fig. 27, 6).

**M. 193** : incinerație în groapă (fig. 7, 18) ; —0,82 m ; groapa era umplută cu cîteva oase calcinate, cărbuni, multă cenușă și o mărgică sferoidală de calcedoniu trecută prin foc (fig. 27, 52).

**M. 194** : incinerație în urnă cu capac (fig. 7, 1) ; —0,88 m ; ca urnă s-a folosit un vas lucrat la roată din pastă cărămizie, căruia îi lipsea o parte din margine (fig. 27, 69) ; urna, cuprinzînd cîteva oase calcinate curățate de cenușă, era acoperită cu o parte dintr-un castron lucrat la roată din pastă cenușie, așezat cu gura în jos (fig. 27, 64) ; inventarul cuprindea două fragmente dintr-o mărgică de sticlă albă mată, trecută prin foc și deformată (fig. 27, 66, 68), precum și o bobiță de metal topit (argint) dintr-un obiect trecut prin foc (fig. 27, 67).

**M. 195** : incinerație în groapă (fig. 7, 25) ; —0,91 m ; în groapă se aflau cîteva oase calcinate, cărbuni și multă cenușă.

**M. 196** : incinerație în urnă (fig. 7, 15) ; —0,83 m ; fragmente dintr-un vas lucrat la roată din pastă cenușie erau aruncate în groapă ; deasupra lor se aflau cîteva oase calcinate curățate de cenușă, acoperite cu o bucată mai mare din același vas ; alături se găsea și o margine de castron lucrat la roată din pastă cenușie.

**M. 197** : incinerație în groapă (fig. 7, 24) ; —0,81 m ; groapa era umplută cu multă cenușă, cărbuni și puține oase calcinate.

**M. 198** : incinerație în groapă (fig. 7, 13) ; —0,78 m ; groapa conținea oase calcinate puține și mărunte, multă cenușă și cărbuni.

**M. 199** : incinerație în groapă (fig. 7, 23) ; —0,82 m ; în groapă se aflau puține oase calcinate, cenușă și cărbuni.

**M. 200** : incinerație în urnă (fig. 8, 3) ; —0,90 m ; ca urnă s-a folosit un vas lucrat cu mîna din pastă grosolană, cu semne de ardere secundară, căruia îi lipsea partea superioară (fig. 27, 55, 56) ; oasele calcinate, puține și curățate de cenușă, se aflau numai în urnă.

**M. 201** : incinerație în groapă (fig. 7, 26) ; —1,10 m ; fragmente din partea inferioară a unui vas lucrat la roată din pastă cărămizie erau aruncate în zona de nord-vest a gropii (fig. 27, 40) ; în groapă se mai găseau puțină cenușă, cărbuni și cîteva oase calcinate ; mormîntul 201 a fost suprapus de groapa mormîntului 202.

**M. 202** : incinerație în groapă (fig. 7, 26) ; —0,95 m ; groapa conținea cîteva oase calcinate, multă cenușă și un fragment dintr-o amforă din pastă cărămizie de tipul urcioarelor ; mormîntul 202 suprapune mormîntul de incinerație 201.

**M. 203** : incinerație în urnă cu capac (fig. 18, 8) ; —0,78 m ; groapa n-a putut fi surprinsă ; ca urnă s-a folosit o amforă bitronconică de tipul urcioarelor, de culoare cărămizie, căreia îi lipsea partea superioară împreună cu toarta (fig. 27, 71) ; un fragment dintr-un vas lucrat la roată din pastă cenușie stătea deasupra urnei drept capac ; oase calcinate, puține și curățate de cenușă, se aflau numai în urnă.

**M. 204** : incinerație în urnă (fig. 18, 18) ; —0,81 m ; urna era reprezentată de un vas lucrat la roată din pastă cenușie, căruia îi lipsea marginea (fig. 27, 61) ; oasele calcinate, foarte puține și curățate de cenușă, se găseau numai în urnă.

**M. 205** : înhumație (fig. 17, 17) ; —0,84 m ; orientare NNV 6 300‰ (cap) —SSV 3 100‰ (picioare) ; groapa nu a fost delimitată ; scheletul, aparținînd unui copil, era distrus aproape în întregime ; s-au păstrat resturi putrezite din oasele craniului și ale tibiilor ; la gît se afla un colier

www.cimec.ro

alcătuit din mărgele mici sferoidale de sticlă, din care una roșie (fig. 27, 70) ; toate celelalte mărgele au fost complet sfărîmate, neputîndu-se preciza nici culoarea lor.

**M. 206** : incinerație în groapă (fig. 8, 19) ; —0,80 m ; groapa conținea puține oase calcinate, cenușă și cărbuni, un fragment de sîrmă de fier, rectangulară în secțiune, provenind probabil de la un *torques* sau brățară (fig. 28, 16) și resturi topite, deformate și sfărîmate de la mai multe mărgele mici sferoidale de sticlă : una roșie, una verde (fig. 28, 12), șase transparente (fig. 28, 13) și altele mov.

**M. 207** : incinerație în urnă (fig. 8, 29) ; —0,74 m ; ca urnă s-a folosit un vas lucrat la roată din pastă cărămizie, căruia îi lipsea partea superioară (fig. 29, 28) ; oase calcinate, în număr redus și curățate de cenușă, se aflau atît în urnă, cît și în groapă ; mormîntul 207 suprapunea parțial groapa mormîntului 208.

**M. 208** : incinerație în urnă (fig. 8, 29) ; —0,82 m ; ca urnă s-a folosit un vas lucrat la roată din pastă cenușie, avînd pete cenușii și negricioase de la arderea secundară; un fragment din margine lipsea, iar pe corpul vasului s-au semnalat mai multe lovituri cu un obiect ascuțit (fig. 28, 38) ; cîteva oase calcinate, curățate de cenușă, se găseau numai în urnă ; mormîntul 208 a fost suprapus parțial de groapa mormîntului 207.

**M. 209** : incinerație în urnă (fig. 8, 24) ; —0,80 m ; ca urnă s-a folosit un vas mare lucrat cu mîna din pastă grosolană, decorat cu brîu în relief pe umăr, căruia îi lipsea marginea ; în urnă se aflau doar cîteva oase calcinate mărunte, curățate de cenușă ; alte oase curățate de cenușă se aflau în groapă.

**M. 210** : incinerație în urnă (fig. 8, 21) ; —0,87 m ; ca urnă s-a folosit un vas lucrat la roată din pastă cenușie, căruia îi lipsea marginea (fig. 28, 28) ; în interiorul urnei se aflau cîteva oase calcinate și trei fragmente de la două vase lucrate la roată din pastă cenușie (fig. 28, 26, 27), din care unul cu semne de ardere secundară (fig. 28, 27).

**M. 211** : incinerație în groapă (fig. 8, 16) ; —0,82 m ; groapa conținea puține oase calcinate, multă cenușă, cărbuni, o măsea de vită cornută mare și cîteva fragmente din vase lucrate la roată, unul de culoare roșie, iar celelalte cenușii.

**M. 212** : înhumație (fig. 16, 26) ; —0,81 m ; orientare N (cap) —S (picioare) ; la adîncimea de 0,40 m, în groapa mormîntului au început să apară foarte mulți cărbuni de lemn, la început cu fibrele de-a lungul și de-a latul, apoi numai de-a lungul mormîntului ; la adîncimea de 0,80 m, împreună cu cîțiva dinți de copil, s-au descoperit următoarele obiecte ; o monedă de bronz perforată din vremea împăratului roman Domitianus (anii 81—96 e.n.) (fig. 28, 15)[3], un ac de bronz (fig. 28, 11) și o aplică de argint (fig. 28, 14).

**M. 213** : incinerație în urnă (fig. 8, 32) ; —0,88 m ; ca urnă s-a folosit un vas lucrat la roată din pastă cenușie, căruia îi lipsea cea mai mare parte din margine (fig. 28, 31) ; în interiorul urnei se aflau resturi de la două castroane lucrate la roată, din care unul cenușiu deschis (fig. 28, 30), iar celălalt cenușiu-cafeniu, cu angobă negricioasă pe ambele fețe (fig. 28, 29) ; oasele calcinate erau puține, curățate de cenușă și se găseau numai în urnă ; iar cîteva fragmente și în groapă.

**M. 214** : incinerație în urnă cu capac ; —0,80 m ; ca urnă s-a folosit un fragment dintr-un fund de vas lucrat la roată din pastă cenușie (fig. 27, 44), în interiorul căruia se aflau doar cîteva oase calcinate mărunte, curățate de cenușă ; peste oase se găsea o parte din fundul unui alt vas lucrat la roată, din pastă cărămizie (fig. 27, 45).

**M. 215** : incinerație în groapă (fig. 10, 16) ; —0,47 m ; groapa era umplută cu multă cenușă, oase calcinate și cîteva fragmente dintr-un vas lucrat cu mîna din pastă grosolană (fig. 27, 43).

**M. 216** : incinerație în urnă (fig. 8, 13) ; —0,45 m ; ca urnă s-a folosit un fragment dintr-un fund de vas lucrat cu mîna (fig. 27, 42) ; în urnă se găseau puține oase calcinate, iar în groapă cîteva oase calcinate mărunte, cenușă și o mărgică prismatică cu baza hexagonală de sticlă roșie, trecută prin foc și parțial deformată (fig. 27, 41).

**M. 217** : incinerație în urnă (fig. 8, 6) ; —0,38 m ; ca urnă s-a folosit o parte dintr-un castron lucrat la roată din pastă cenușie (fig. 28, 22), în care se găseau doar cîteva oase calcinate curățate de cenușă ; alte oase calcinate, tot fără cenușă, se aflau în groapă ; în apropierea mormîn-

[3] Determinarea monedei a fost făcută de Șeiva Sanie.



www.cimec.ro

tului, într-o galerie de animal, s-a găsit o mărgică de sticlă roșie, topită de foc (fig. 28, 21) ; apartenența acestei piese la mormîntul 217 este îndoielnică.

**M. 218** : incinerație în groapă (fig. 8, 25) ; —0,36 m ; în groapă au fost aruncate cîteva oase calcinate curățate de cenușă, fragmente dintr-un castron lucrat la roată din pastă cenușie (fig. 28, 19), precum și resturi dintr-un alt vas lucrat la roată din pastă cenușie-cafenie, cu angobă negricioasă.

**M. 219** : incinerație în groapă (fig. 8, 17); —0,50 m; în interiorul gropii se găseau cîteva oase calcinate, amestecate cu cenușă și cărbuni, un fragment dintr-un cercel de argint lucrat în tehnica filigranului (fig. 27, 39), precum și resturi topite de la mai multe mărgele de sticlă, distruse în cea mai mare parte : două roșii mate (fig. 27, 38), una albă și una bleu.

**M. 220** : incinerație în urnă (fig. 8, 15) ; —0,60 m ; ca urnă s-a folosit un vas lucrat la roată din pastă cenușie, din care lipsea partea superioară aproape în întregime (fig. 29, 20) ; în interiorul ei se găseau cîteva oase calcinate, cenușă și 3—4 mărgele de sticlă roșie, topite (fig. 29, 21) ; în groapă se găseau de asemenea oase calcinate, multă cenușă, cărbuni și două mărgele de sticlă roșie topite (fig. 29, 22).

**M. 221** : incinerație în groapă (fig. 8, 8) ; —0,52 m ; în interiorul gropii se aflau cîteva oase calcinate mărunte, curățate de cenușă și cărbuni, precum și fragmente dintr-un castron lucrat la roată din pastă cenușie-cafenie (fig. 28, 20).

**M. 222** : incinerație în urnă cu capac ; —0,70 m ; limitele gropii n-au fost precizate ; ca urnă s-a folosit un vas lucrat la roată din pastă cenușie, sfărîmat în întregime ; drept capac a servit un alt vas lucrat la roată, din pastă cărămizie, sfărîmat și el în totalitate ; oasele calcinate, puține și curățate de cenușă, se aflau numai în urnă.

**M. 223** : incinerație în groapă (fig. 8, 34) ; —0,42 m ; groapa cuprindea puține oase calcinate, curățate de cenușă și cărbuni, fragmente dintr-un vas lucrat la roată din pastă cenușie, cu pete cafenii de la arderea secundară (fig. 28, 37) și mai multe mărgele de sticlă (fig. 28, 32—36), trecute prin foc și în cea mai mare parte deformate : patru roșii mate, din care una cilindrică (fig. 28, 34) și alta prismatică (fig. 28, 35), una albă (fig. 28, 36) și alta mov (fig. 28, 32).

**M. 224** : incinerație în groapă (fig. 8, 14) ; —0,58 m ; în groapă s-au găsit puține oase calcinate curățate de cenușă, cîteva fragmente dintr-un vas lucrat la roată din pastă cenușie (fig. 28, 9), un pandantiv de fier în formă de căldărușă (fig. 28, 1) și zece mărgele de sticlă, trecute prin foc și în mare parte deformate : una sferoidală bleu (fig. 28, 3), una albă mată (fig. 28, 6), una cilindrică roșie mată (fig. 28, 8), una transparentă complet sfărîmată și șase roșii deformate (fig. 28, 2, 4, 5, 7, 10).

**M. 225** : incinerație în urnă (fig. 8, 23) ; —0,66 m ; ca urnă s-a folosit un vas lucrat cu mîna din pastă grosolană de culoare cărămizie, din care lipsea o mare parte (fig. 28, 39) ; în urnă se aflau cîteva oase calcinate, iar în groapă alte oase calcinate și multă cenușă.

**M. 226** : incinerație în groapă (fig. 8, 28) ; —0,60 m ; în groapă se aflau relativ multe oase calcinate, curățate de cenușă și o mărgică de sticlă roșie mată, deformată de foc (fig. 28, 17).

**M. 227** : incinerație în urnă cu capac (fig. 18, 17) ; —0,75 m ; ca urnă s-a folosit un vas lucrat la roată din pastă cenușie, căruia îi lipseau bucăți din partea superioară (fig. 29, 37) ; în urnă se aflau cîteva oase calcinate, curățate de cenușă și cărbuni, două fragmente din marginea unui castron lucrat la roată din pastă cenușie (fig. 29, 36) și un fragment dintr-un alt vas lucrat la roată din pastă cenușie, cu nuanțe cafenii de la arderea secundară (fig. 29, 35).

**M. 228** : incinerație în urnă (fig. 8, 26) ; —0,78 m ; urna era reprezentată de un vas lucrat la roată din pastă cenușie, căruia îi lipsea partea superioară (fig. 29, 33) ; în cuprinsul ei se găseau puține oase calcinate, curățate de cenușă ; alte oase calcinate, amestecate cu cenușă și cărbuni, se aflau în groapă.

**M. 229**: incinerație în groapă (fig. 8, 9); —0,60 m ; în interiorul gropii se aflau cîteva oase calcinate și multă cenușă.

**M. 230** : incinerație în urnă (fig. 8, 5) ; —0,60 m ; ca urnă s-a folosit o parte dintr-un vas lucrat la roată din pastă cenușie (fig. 28, 25), peste care se afla o mică grămadă de oase calcinate, iar între ele un fragment din marginea urnei ; lîngă urnă s-au găsit o mărgică de sticlă roșie mată, prismatică cu baza hexagonală (fig. 28, 23) și una de sticlă albă mată, trecută prin foc (fig. 28, 24).

www.cimec.ro

**M. 231** : înhumație ; —0,72 m ; limitele gropii n-au putut fi stabilite ; scheletul era dispărut complet ; inventarul mormîntului cuprindea numai o mărgică prismatică cu baza hexagonală de sticlă roșie (fig. 28, 18).

**M. 232** : înhumație ; —0,74 m ; limitele gropii n-au fost precizate ; din schelet s-au păstrat foarte puține resturi putrezite din craniul unui copil ; ca inventar s-a găsit o mărgică prismatică cu baza hexagonală de sticlă roșie (fig. 29, 34).

**M. 233** : incinerație în groapă (fig. 8, 11) ; —0,52 m ; în groapă se aflau cîteva oase calcinate, fără cenușă, fragmente dintr-un castron (fig. 29, 30) și de la un alt vas (fig. 29, 31), ambele lucrate la roată din pastă cenușie, precum și o mărgică de sticlă bleu, topită (fig. 29, 1).

**M. 234** : incinerație în groapă (fig. 8, 27) ; —0,60 m ; groapa conținea cîteva oase calcinate curățate de cenușă, trei fragmente dintr-o fructieră lucrată la roată din pastă cenușie (fig. 29, 24), un fragment dintr-o toartă de amforă cu gîtul strîmt din pastă gălbuie (fig. 29, 23), un fragment din peretele unei oale lucrată la roată din pastă cenușie, cu un mic brîu în relief pe umăr, precum și patru mărgele de sticlă roșie mată, din care una prismatică cu baza hexagonală (fig. 29, 25), iar celelalte deformate de foc (fig. 29, 26, 27).

**M. 235** : incinerație în groapă (fig. 8, 22) ; —0,56 m ; groapa conținea cîteva oase calcinate curățate de cenușă, un fragment dintr-o toartă de amforă din pastă gălbuie (fig. 29, 17), precum și alte două fragmente din vase lucrate la roată, și anume o margine de oală cenușie (fig. 29, 19) și un fragment de capac din pastă roșie (fig. 29, 18).

**M. 236** : înhumație ; —0,70 m ; limitele gropii n-au putut fi precizate ; scheletul era dispărut complet ; din inventarul mormîntului s-au găsit mai multe mărgele, din care patru de sticlă roșie mată, una cilindrică (fig. 29, 7) și trei prismatice cu baza hexagonală (fig. 29, 5, 6, 8) ; alte mărgele din colier au fost distruse complet.

**M. 237** : incinerație în groapă (fig. 8, 4) ; —0,54 m ; în groapă se aflau cîteva oase calcinate curățate de cenușă și două fragmente dintr-o oală (fig. 29, 16) și respectiv castron (fig. 29, 15), ambele vase lucrate la roată din pastă cenușie.

**M. 238** : incinerație în groapă (fig. 8, 2) ; —0,50 m ; în groapă s-au găsit cîteva oase calcinate curățate de cenușă, precum și fragmente dintr-un fund de vas lucrat cu mîna din pastă grosolană (fig. 29, 4).

**M. 239** : incinerație în groapă (fig. 8, 10) ; —0.66 m ; conținutul gropii era alcătuit din cîteva oase calcinate curățate de cenușă.

**M. 240** : incinerație în groapă (fig. 8, 20) ; —0,70 m ; în groapă s-au găsit cîteva oase calcinate, amestecate cu cenușă, mai multe fragmente din vase lucrate la roată, din care unele provin de la o oală (fig. 29, 12) și un castron (fig. 29, 13) de culoare cenușie, iar altul de la un capac roșu (fig. 29, 10) ; tot în groapă s-au mai găsit două mărgele de sticlă roșie mată, una topită (fig. 29, 9), iar alta, inițial probabil de formă cilindrică, deformată parțial (fig. 29, 11).

**M. 241** : incinerație în groapă (fig. 8, 23) ; —0.68 m ; în interiorul gropii s-au găsit doar cîteva oase calcinate curățate de cenușă.

**M. 242** : incinerație în urnă (fig. 8, 30) ; —0,80 m ; ca urnă s-a folosit un vas lucrat la roată din pastă cărămizie, din care s-au găsit partea inferioară și un fragment din cea superioară ; marginea vasului era lipsă (fig. 29, 29) ; în urnă se aflau cîteva oase calcinate, fără cenușă, iar în groapă puține oase calcinate și multă cenușă.

**M. 243** : incinerație în groapă (fig. 8, 18) ; —0,70 m ; în interiorul gropii se aflau numai cîteva oase calcinate amestecate cu cenușă.

**M. 244** : incinerație în urnă (fig. 8, 1) ; —0,70 m ; ca urnă s-a folosit un vas lucrat la roată din pastă cenușie, cu semne de ardere secundară, căruia îi lipsea partea superioară (fig. 29, 32) ; cîteva bucăți din urnă erau rupte și căzute în interior, peste cele cîteva oase calcinate curățate de cenușă ; puține oase calcinate se aflau și în groapă.

**M. 245** : incinerație în groapă (fig. 9, 17) ; —0,70 m ; groapa conținea cîteva oase calcinate curățate de cenușă.

**M. 246** : incinerație în groapă (fig. 8, 7) ; —0,60 m ; în groapă s-au găsit cîteva oase calcinate amestecate cu cenușă, precum și un fragment mic dintr-un vas lucrat la roată din pastă cenușie.

www.cimec.ro

**M. 247** : incinerație în groapă (fig. 9, 3) ; —0,57 m ; groapa conținea cîteva oase calcinate curățate de cenușă, precum și o mărgică prismatică de sticlă roșie mată trecută prin foc (fig. 30, 31).

**M. 248** : incinerație în urnă ; —0,63 m ; limitele gropii n-au putut fi stabilite ; ca urnă s-a folosit jumătatea inferioară a unui vas lucrat la roată din pastă cenușie (fig. 30, 48), din pereții căruia unele bucăți erau rupte și căzute peste cele cîteva oase calcinate curățate de cenușă.

**M. 249** : incinerație în urnă (fig. 9, 5) ; —0,58 m ; urna era reprezentată de partea inferioară a unui vas (cană ?) lucrat la roată din pastă cenușie (fig. 30, 38) ; oasele calcinate, puține la număr și curățate de cenușă, se aflau atît în urnă, cît și în groapă.

**M. 250** : înhumație ; —0,74 m ; limitele gropii n-au fost precizate ; scheletul a dispărut prin putrezire completă ; din tot complexul s-a păstrat numai piatra pusă ca semn de mormînt.

**M. 251** : incinerație în urnă (fig. 9, 22) ; —0,70 m ; ca urnă s-a folosit un vas lucrat la roată din pastă cenușie, avînd lipsă un mic fragment din margine (fig. 30, 45) ; urna era umplută pe jumătate cu oase calcinate curățate de cenușă ; în groapă se găseau cîteva oase calcinate curățate de cenușă și un fragment dintr-un vas lucrat la roată din pastă roșie, căruia nu i se poate preciza forma.

**M. 252** : incinerație în urnă (fig. 9, 20) ; —0,67 m ; ca urnă s-a folosit un vas lucrat cu mîna din pastă grosolană (fig. 30, 29, 30) ; în urnă se aflau cîteva oase calcinate mărunte, curățate de cenușă.

**M. 253** : incinerație în urnă (fig. 9, 20) ; —0,67 m ; ca urnă s-a folosit un vas lucrat cu mîna din pastă grosolană, cu urme de ardere secundară (fig. 30, 47), în care se aflau cîteva oase calcinate curățate de cenușă.

Urnele mormintelor 252 și 253 se găseau foarte aproape una de alta, distanța dintre bazele lor fiind de numai 0,20 m ; cele două urne par să fi fost puse în aceeași groapă, nu numai pentru faptul că solul de umplutură era același în zona ambelor morminte, ci și pentru motivul că ambele urne aveau aceeași poziție înclinată spre sud-vest.

**M. 254** : înhumație ; —0,76 m ; limitele gropii n-au fost precizate ; scheletul era dispărut în întregime ; s-au păstrat numai două lespezi de piatră puse ca semn de mormînt.

**M. 255** : incinerație în groapă (fig. 9, 2) ; —0,75 m ; în groapă s-au găsit cîteva oase calcinate curățate de cenușă, două fragmente din marginea unui vas lucrat la roată din pastă cărămizie (fig. 30, 34), un fragment din fundul unui vas lucrat la roată din pastă cenușie (fig. 30, 21), precum și un fragment de toartă de amforă din pastă cărămizie (fig. 30, 35).

**M. 256** : înhumație ; —0,85 m ; limitele gropii n-au putut fi stabilite ; din schelet s-au păstrat doar cîteva resturi putrezite din craniu.

**M. 257** : înhumație ; —0,77 m ; limitele gropii n-au fost precizate ; scheletul era dispărut în întregime ; s-au păstrat doar două lespezi mici de piatră puse ca semn de mormînt.

**M. 258** : incinerație în groapă (fig. 9, 26) ; —0,77 m ; groapa conținea doar cîteva oase calcinate amestecate cu multă cenușă și două fragmente dintr-un vas lucrat la roată din pastă cenușie (fig. 30, 14).

**M. 259** : incinerație în urnă (fig. 9, 23) ; —0,66 m ; ca urnă s-a folosit un vas lucrat la roată din pastă cenușie, din care lipsea o mică porțiune din margine (fig. 30, 42) ; în interiorul ei se aflau cîteva oase calcinate curățate de cenușă și un fragment dintr-un fund de castron (?) lucrat la roată din pastă cenușie (fig. 30, 41) ; oase calcinate amestecate cu multă cenușă se găseau și în groapă, unde s-a mai descoperit și un fragment din marginea unui castron lucrat la roată din pastă roșie, precum și un ac de cusut de fier (fig. 30, 40) .

**M. 260** : incinerație în urnă (fig. 9, 21) ; —0,72 m ; ca urnă s-a folosit o bucată din partea inferioară a unui vas lucrat la roată din pastă de culoare cafenie în secțiune și neagră la exterior (fig. 29, 14) ; oasele calcinate, puține la număr, se găseau atît în urnă, cît și în groapă, unde erau amestecate și cu cenușă.

**M. 261** : incinerație în groapă (fig. 9, 9) ; —0,69 m ; groapa conținea cărbuni, cîteva oase calcinate curățate de cenușă și un fragment din marginea unei fructiere lucrată la roată din pastă roșie (fig. 30, 43).

**M. 262** : incinerație în groapă (fig. 9, 8) ; —0,52 m ; groapa conținea doar cîteva oase calcinate curățate de cenușă.

www.cimec.ro

**M. 263** : incinerație în urnă (fig. 9, 28) ; —0,71 m ; în groapa de formă ovală se găsea un vas lucrat la roată din pastă fină foarte densă, de culoare cenușie cu angobă brun-negricioasă, decorată cu două linii lustruite în val, dintre care aceea de sus realizată pe fond mat ; între cele două linii în val se afla o bandă de ușoare canelurі verticale scurte (fig. 30, 44) ; cîteva bucăți din urnă erau rupte și căzute în interior peste oasele calcinate, în număr foarte redus ; puține oase calcinate, amestecate cu multă cenușă, se aflau și în groapă.

**M. 264** : înhumație (fig. 9, 25) ; —0,60 m ; limitele gropii n-au fost precizate ; din schelet s-au păstrat numai resturi putrezite din craniu, sub care se aflau mai mulți cărbuni de lemn ; între aceleași resturi de oase s-a găsit și un fragment dintr-un ac de cusut ( ) de fier (fig. 30, 46) ; mormîntul 264 era suprapus de mormîntul de incinerație în groapă 265.

**M. 265** : incinerație în groapă (fig. 9, 25) ; —0,55 m ; groapa conținea cîteva oase calcinate curățate de cenușă ; mormîntul 265 suprapunea mormîntul de înhumație 264.

**M. 266** : incinerație în urnă (fig. 9, 12) ; —0,70 m ; ca urnă s-a folosit partea inferioară a unui vas lucrat la roată din pastă roșie; în urnă, în poziția cu gura în sus, se afla o parte dintr-un castron (?) lucrat la roată din pastă fină cenușie (fig. 30, 37) ; deasupra urnei și a castronului se găsea piciorul unei fructiere lucrată la roată din pastă cenușie (fig. 30, 36) ; oasele calcinate, foarte puține și curățate de cenușă, se găseau numai în urnă ; cîțiva cărbuni se aflau în urnă și în groapă.

**M. 267** : incinerație în groapă (fig. 9, 14) ; —0,68 m ; groapa conținea cărbuni, puține oase calcinate, amestecate cu cenușă, cîteva fragmente din două vase lucrate la roată din pastă cenușie (fig. 30, 32, 33), precum și fragmente dintr-o mărgică sferoidală de calcedoniu (fig. 30, 1) și două mărgele de sticlă albă mată, una cilindrică (fig. 30, 2) și alta prismatică (fig. 30, 3).

**M. 268**: incinerație în groapă (fig. 9, 24); —0,58 m; în groapă se aflau oase calcinate, cenușă, mulți cărbuni de lemn de esență tare și 12 mărgele de sticlă roșie mată, dintre care unele prismatice cu baza hexagonală (fig. 30, 4, 11, 12, 22), iar altele deformate (fig. 30, 5—10).

**M. 269** : incinerație în urnă (fig. 9, 13) ; —0,64 m ; ca urnă s-a folosit un vas lucrat cu mîna, din care s-au recuperat doar trei fragmente de la partea superioară, decorată cu un brîu în relief (fig. 30, 19) ; în urnă se aflau cîteva oase calcinate, un fragment dintr-o toartă de amforă din pastă gălbuie (fig. 30, 27) și trei mărgele de sticlă trecute prin foc și parțial deformate, de formă prismatică cu baza hexagonală, de culoare albă (fig. 30, 25) și roșie (fig. 30, 20, 23) ; în groapă se găseau cîteva oase calcinate, multă cenușă și două mărgele de sticlă roșie, trecute prin foc, din care una cilindrică (fig. 30, 24) și alta prismatică (fig. 30, 26).

**M. 270** : incinerație în groapă (fig. 9, 16) ; —0,60 m ; groapa conținea cîteva oase calcinate amestecate cu cenușă, precum și două mărgele de sticlă trecute prin foc și puțin deformate, una cilindrică roșie mată (fig. 29, 2), iar alta prismatică cu baza hexagonală, de culoare turcoaz (fig. 29, 3).

**M. 271** : înhumație ; —0 60 m ; limitele gropii n-au fost precizate, iar din schelet nu s-a păstrat nimic ; din inventarul mormîntului s-au recuperat mărgele de sticlă albă mată sfărîmate, între care și una cilindrică (fig. 30, 13).

**M. 272** : înhumație (fig. 17, 8) ; —0,75 m ; orientare N (cap) —S (picioare) (?) ; limitele gropii n-au fost precizate, iar din schelet s-au păstrat doar cîțiva dinți ; deasupra scheletului se aflau resturi de blăni de lemn, cu fibrele orientate N —S, așadar de-a lungul scheletului, care arseseră în mormînt ; în regiunea gîtului se aflau trei mărgele de sticlă, din care una plată roșie mată (fig. 31, 2), una cilindrică albă mată (fig. 31, 5) și una prismatică albă mată (fig. 31, 4).

**M. 273** : incinerație în urnă ; —0,50 m ; limitele gropii n-au fost precizate ; ca urnă s-a folosit partea inferioară a unui vas lucrat cu mîna din pastă grosolană (fig. 30, 18) ; în care se aflau cîteva oase curățate.

**M. 274** : incinerație în groapă (fig. 9, 27) ; —0,60 m ; în groapă se aflau oase calcinate, cenușă și cîteva fragmente dintr-un vas lucrat cu mîna din pastă grosolană.

**M. 275** : incinerație în urnă cu capac (fig. 9, 18) ; —0,60 m ; ca urnă s-a folosit un vas lucrat la roată din pastă cenușie, avînd lipsă o parte din margine (fig. 31, 17), în care se aflau puține oase calcinate curățate de cenușă ; deasupra urnei se găsea un castron lucrat la roată din pastă cenușie, așezat cu gura în jos, spart din vechime, din care lipsea partea inferioară (fig. 31, 16) ; cîteva oase calcinate curățate de cenușă se găseau și în groapă.

www.cimec.ro

**M. 276** : incinerație în groapă (fig. 9, 1) ; —0,62 m ; groapa conținea doar cîteva oase calcinate amestecate cu cenușă.

**M. 277** : incinerație în urnă (fig. 9, 10) ; —0,60 m ; ca urnă s-a folosit partea inferioară a unui vas lucrat cu mîna din pastă grosolană (fig. 32, 31) ; în urnă se aflau cîteva oase calcinate curățate de cenușă, două fragmente din partea superioară a aceluiași vas (fig. 32, 17, 18), un fragment dintr-o fructieră lucrată la roată din pastă cărămizie (fig. 32, 19), precum și un fragment dintr-o toartă de amforă din pastă cărămizie (fig. 32, 1); în groapă se găseau cîteva oase calcinate și cenușă.

**M. 278** : incinerație în groapă (fig. 9, 19) ; —0,56 m ; groapa conținea puține oase calcinate, curățate de cenușă, precum și o bucată dintr-un vas lucrat cu mîna din pastă grosolană.

**M. 279** : incinerație în urnă (fig. 9, 7) ; —0,77 m ; ca urnă s-a folosit un vas lucrat la roată din pastă cenușie, cu resturi de angobă negricioasă la exterior, căruia îi lipsea o parte din margine (fig. 31, 12) ; în interiorul ei se aflau cîteva oase calcinate curățate de cenușă, un gratoar de silex (fig. 31, 10) și partea superioară a unui castron lucrat la roată din pastă roșie (fig. 31, 11) ; alte oase calcinate, împreună cu cenușă și un fragment din fundul unui castron lucrat la roată din pastă cafenie-cărămizie (fig. 31, 15), se aflau în groapă.

**M. 280** : incinerație în groapă (fig. 9, 11) ; —0,70 m ; în groapă se aflau cîteva oase calcinate curățate de cenușă, un fragment din fundul unui castron lucrat la roată din pastă cenușie (fig. 30, 16), două fragmente din marginea a două vase lucrate la roată din pastă cenușie (fig. 30, 17, 28), precum și un fragment dintr-o amforă cu gîtul strîmt din pastă gălbuie.

**M. 281** : incinerație în urnă cu capac (fig. 9, 4) ; —0,65 m ; ca urnă s-a folosit partea inferioară a unui vas lucrat cu mîna din pastă grosolană, decorat cu brîie alveolare verticale duble (fig. 31, 8) ; drept capac a servit un fragment dintr-un fund de vas mare lucrat la roată din pastă cenușie (fig. 31, 7) ; oasele calcinate, puține la număr și curățate de cenușă, se găseau atît în urnă, cît și în groapă.

**M. 282** : incinerație în urnă cu capac (fig. 9, 6) ; —0,80 m ; urna era reprezentată de un vas lucrat cu mîna din pastă grosolană, avînd lipsă o parte din margine (fig. 31, 22) ; în urnă, la partea ei superioară și nu imediat deasupra oaselor calcinate, aflate în număr foarte redus pe fundul vasului, se afla un fragment din marginea unei fructiere lucrată la roată din pastă roșie (fig. 31, 21).

**M. 283** : incinerație în urnă cu capac (fig. 9, 15) ; —0,55 m ; ca urnă s-a folosit partea inferioară a unui vas lucrat la roată din pastă cenușie (fig. 31, 26), în care se aflau cîteva oase calcinate curățate de cenușă ; drept capac a fost utilizată o fructieră lucrată la roată din pastă cenușie, din care lipsește piciorul și o parte din cupă (fig. 31, 25), precum și o bucată dintr-o a doua fructieră, de culoare roșie (fig. 31, 23) ; în groapă se găseau oase calcinate și cenușă ; lîngă urnă, spre est, se găseau o fibulă de bronz (fig. 31, 24) și resturi de mărgele de sticlă, distruse complet în foc.

**M. 284** : incinerație în groapă (fig. 10, 6) ; —0,50 m; groapa conținea doar cîteva oase calcinate curățate de cenușă, așezate într-o grămadă mică, precum și un fragment dintr-o căniță lucrată la roată din pastă roșie (fig. 30, 15).

**M. 285** : incinerație în urnă cu capac ; —0,60 m ; ca urnă s-a folosit un vas lucrat la roată din pastă cenușie-cafenie, distrus în cea mai mare parte (fig. 31, 20) ; fragmente dintr-un castron lucrat la roată din pastă cenușie, folosit probabil drept capac, se aflau în interiorul urnei și alături de ea ; unele bucăți din castron lipseau (fig. 31, 18) ; deasupra oaselor, în urnă, se găseau două bucăți dintr-un fund de vas mare lucrat la roată din pastă cenușie (fig. 31, 19).

**M. 286** : incinerație în groapă (fig. 10, 7) ; —0,57 m ; cîteva oase calcinate amestecate cu cenușă, împreună cu un fragment dintr-un obiect de bronz (fig. 30, 39), erau împrăștiate pe tot cuprinsul gropii.

**M. 287** : incinerație în urnă (fig. 10, 20) ; —0,90 m ; urna era reprezentată de un vas lucrat la roată din pastă cafenie-cărămizie, căruia îi lipsea aproape toată marginea (fig. 31, 9) ; în urnă se găseau cîteva oase calcinate ; alte oase calcinate, dar amestecate cu cenușă, erau împrăștiate prin toată groapa.

**M. 288** : incinerație în groapă (fig. 10, 29) ; —0,60 m ; groapa conținea oase calcinate puține, amestecate cu cenușă.

www.cimec.ro

**M. 289** : înhumație ; —0,60 m ; limitele gropii n-au fost precizate, iar scheletul era putrezit complet și dispărut ; s-au păstrat doar cîteva pietre cu care a fost amenajată groapa ; dintre acestea, una mai mare (28 cm lungime), așezată pe cant pe latura de est a gropii, era înclinată de la est spre vest ; la 0,25 m spre nord de piatra amintită se aflau alte două pietre mai mici.

**M. 290** : incinerație în urnă (fig. 10, 18) ; —0,66 m ; ca urnă s-a folosit fundul unui vas lucrat cu mîna din pastă grosolană, complet sfărîmat, în care se aflau puține oase calcinate, mărunte, curățate de cenușă ; alte cîteva oase calcinate curățate de cenușă se găseau în groapă, împreună cu fragmente dintr-un castron lucrat la roată din pastă cărămizie (fig. 31, 13), un fund dintr-un alt castron de culoare cenușie (fig. 31, 6) și un fragment dintr-un capac lucrat în aceeași tehnică (fig. 31, 3).

**M. 291** : înhumație ; —0,88 m ; limitele gropii n-au fost precizate ; din schelet s-au păstrat numai cîteva resturi putrezite din craniu.

**M. 292** : incinerație în groapă (fig. 10, 31) ; —0,53 m ; oasele calcinate, amestecate cu cenușă, erau împrăștiate prin toată groapa.

**M. 293** : incinerație în urnă (fig. 10, 26) ; —0,76 m ; ca urnă s-a folosit un vas lucrat la roată din pastă cenușie, căruia îi lipsea un mic fragment din margine (fig. 31, 1) ; oasele calcinate, puține și curățate de cenușă, se aflau numai în urnă.

**M. 294** : incinerație în groapă (fig. 10, 4) ; —0,60 m ; groapa cuprindea puține oase calcinate, curățate de cenușă.

**M. 295** : incinerație în groapă (fig. 10, 32) ; —0,62 m ; puține oase calcinate, amestecate cu multă cenușă și trei fragmente mici de vase lucrate la roată din pastă cenușie, erau împrăștiate pe tot cuprinsul gropii.

**M. 296** : incinerație în urnă cu capac (fig. 10, 8) ; —0,74 m ; ca urnă s-a folosit un vas lucrat la roată din pastă cenușie (fig. 32, 48) ; deasupra, în poziția cu gura în jos, se afla un castron lucrat la roată din pastă cenușie (fig. 32, 39) ; capacul închidea foarte bine gura urnei, întrucît în ea nu a putut pătrunde pămînt din exterior, rămînînd goală în partea superioară ; în urnă erau foate multe oase calcinate, curățate de cenușă și cărbuni ; inventarul mormîntului, aflat numai în urnă, era foarte bogat și cuprindea o fibulă de argint cu axul resortului de fier (fig. 32, 43), doi cercei de argint lucrați în tehnica filigranului (fig. 32, 47, 50) și 12 mărgele de coral (fig. 32, 32—37, 40—42, 44—46)[4].

**M. 297** : incinerație în urnă (fig. 10, 21) ; — 0,58 m ; ca urnă s-a folosit o cană lucrată la roată din pastă cenușie, avînd un orificiu în zona superioară a gîtului (fereastra sufletului ?) (fig. 32, 38); oasele calcinate, puține și curățate de cenușă, se aflau atît în urnă, cît și în groapă.

**M. 298** : înhumație ; —0,70 m ; limitele gropii n-au fost precizate, iar scheletul nu s-a păstrat ; din mormînt s-a găsit doar o lespede mare de piatră, lungă de 0,90 m și lată de 0,35 m, așezată pe cant de la vest spre est, fiind și ușor înclinată spre sud ; lespedea se afla probabil în capătul de nord al unei gropi de mormînt orientată N—S.

**M. 299** : incinerație în groapă (fig. 10, 5) ; —0,58 m ; groapa conținea cîteva oase calcinate și multă cenușă .

**M. 300** : incinerație în urnă cu capac (fig. 10, 22) ; — 0,70 m ; ca urnă s-a folosit un vas lucrat la roată din pastă cenușie (fig. 33, 17), iar drept capac o cupă cu picior lucrată în aceeași tehnică, din care lipsea însă piciorul (fig. 33, 21), așezată în poziția cu gura în jos ; oasele calcinate, puține și curățate de cenușă, se găseau numai în urnă.

**M. 301** : incinerație în groapă (fig. 10, 12) ; —0,50 m ; oasele calcinate, puține și curățate de cenușă și cărbuni, erau împrăștiate în toată groapa.

**M. 302** : incinerație în urnă (fig. 10, 27) ; —0,70 m ; ca urnă s-a folosit un vas lucrat cu mîna din pastă grosolană, căruia îi lipsea partea superioară ; neîncăpînd toate în urnă, oasele calcinate au fost puse și în groapă, unde erau amestecate cu cenușă ; *oasele calcinate lipseau spre fundul gropii*, ceea ce presupune că mai întîi a fost așezată urna și s-a umplut parțial groapa cu pămînt și cenușă și abia după aceea s-au aruncat restul oaselor în groapă ; între oase, lîngă urnă, se afla un ac de cusut de fier (fig. 32, 49).

[4] I. Ioniță, V. Ursachi, *Văleni*, R 57.

www.cimec.ro

**M. 303** : înhumație ; —0,75 ; limitele gropii n-au putut fi stabilite; din schelet s-au păstrat doar cîteva resturi putrezite din craniu, în zona cărora se aflau 24 mărgele : șapte mărgele de sticlă prismatice cu baza hexagonală, una verde (fig. 32, 22) și șase roșii mate (fig. 32, 21, 24—27, 29) ; două mărgele de chihlimbar (fig. 32, 23, 28) ; 14 mărgele mici sferoidale de sticlă verde (fig. 32, 3—16) ; o mărgică cilindrică de sticlă roșie mată (fig. 32, 2).

**M. 304**: incinerație în g oapă (fig. 10, 24); — 0,65 m ; groapa conținea puține oase calcinate, multă cenușă și cărbuni.

**M. 305** : incinerație în urnă (fig. 10, 9) ; —0,65 m ; ca urnă s-a folosit un vas lucrat cu mîna din pastă grosolană, căruia îi lipsea o parte din margine (fig. 33, 29) ; în urnă se aflau cîteva oase calcinate curățate de cenușă ; mormîntul 305 suprapunea mormîntul de înhumație 323.

**M. 306** : incinerație în urnă cu capac (fig. 10, 23) ; —0,82 m ; ca urnă s-a folosit un vas la roată din pastă cenușie, distrus în cea mai mare parte (fig. 33, 18), deasupra căruia se afla o cupă cu picior lucrată la roată din pastă roșie (fig. 33, 10), așezată cu gura în jos ; alături de urnă și deasupra ei, în marginea de sud-vest, se găseau mai multe fragmente dintr-un vas lucrat cu mîna din pastă grosolană ; urna conținea oase calcinate curățate de cenușă, un *torques* de fier fragmentar (fig. 33, 9) și fragmente din două mărgele de sticlă roșie mată, prismatice cu baza hexagonală (fig. 33, 11) ; în groapă se aflau cîteva oase calcinate și multă cenușă.

**M. 307** : incinerație în urnă (fig. 10, 10) ; —0,59 m ; ca urnă s-a folosit un vas lucrat cu mîna din pastă grosolană, decorat cu un brîu alveolar și cu semne de ardere secundară, căruia îi lipsea aproape toată marginea (fig. 33, 1) ; cîteva bucăți din urnă erau rupte și căzute în interior, peste oase calcinate curățate de cenușă ; în groapă se găseau cîteva oase calcinate, multă cenușă și o mărgică cilindrică de sticlă roșie (fig. 33, 8).

**M. 308** : înhumație (fig. 16, 16) ; —0,67 m ; limitele gropii n-au putut fi stabilite ; din schelet s-au păstrat numai fragmente putrezite din craniu, peste care zăcea o lespede de piatră, în poziție oblică de la sud-est spre nord-vest.

**M. 309** : incinerație în urnă ; —0,45 m ; limitele gropii n-au fost precizate ; ca urnă s-a folosit partea inferioară a unui vas lucrat cu mîna din pastă grosolană ; cîteva bucăți din urnă erau rupte și căzute în interior, peste cîteva oase calcinate curățate de cenușă.

**M. 310** : incinerație în urnă (fig. 10, 30) ; —0,80 m ; urna era reprezentată de un vas lucrat la roată din pastă cenușie, căruia îi lipsea o parte din margine (fig. 33, 14) ; oase calcinate, puține și curățate de cenușă, se aflau în urnă și în groapă; tot în urnă se găseau și fragmente dintr-un castron lucrat la roată din pastă cenușie (fig. 33, 16) ; lîngă urnă se afla și o mărgică de sticlă roșie mată, deformată de foc (fig. 33, 15).

**M. 311** : incinerație în groapă (fig. 10, 1) ; —0,59 m ; groapa conținea cîteva oase calcinate, multă cenușă, un fragment de ceașcă tronconică lucrată cu mîna, arsă secundar (fig. 33, 20), două fragmente din marginea unei oale lucrată cu mîna (fig. 33, 26), două fragmente dintr-o oală lucrată la roată din pastă cenușie (fig. 33, 19), două fragmente dintr-un ac de cusut de fier (fig. 33, 28) și cinci mărgele prismatice de sticlă roșie mată, trecute prin foc și în parte deformate (fig. 33, 12, 13, 24, 25, 27).

**M. 312** : incinerație în urnă : —0,53 m ; limitele gropii n-au fost precizate ; ca urnă s-a folosit un vas lucrat cu mîna din pastă grosolană, cu semne de ardere secundară spre bază, căruia îi lipsea aproape toată partea superioară (fig. 33, 30) ; în urnă se găseau cîteva oase calcinate curățate de cenușă.

**M. 313** : incinerație în urnă (fig. 10, 17) ; —0,58 m ; urna era reprezentată de o bucată mare dintr-un vas lucrat la roată din pastă roșie (fig. 33, 23) ; în urnă și alături de ea se aflau cîteva oase calcinate curățate de cenușă, o margine de castron (fig. 33, 22) și un fragment dintr-un vas mare, ambele lucrate la roată din pastă cenușie.

**M. 314** : incinerație în urnă (fig. 10, 25) ; —0,62 m ; ca urnă s-a folosit partea inferioară a unui vas lucrat la roată din pastă cenușie (fig. 34, 22), în care se găseau cîteva oase calcinate curățate de cenușă.

**M. 315** : incinerație în groapă (fig. 10, 2); —0,60 m; groapa conținea foarte puține oase calcinate, curățate de cenușă, precum și o mărgică cilindrică de sticlă roșie mată, deformată de foc (fig. 31, 14).

www.cimec.ro

**M. 316**: înhumație; —0,75 m; limitele gropii n-au fost precizate, iar scheletul era dispărut în întregime ; s-a păstrat doar o piatră mare pusă ca semn de mormînt.

**M. 317** : incinerație în urnă cu capac (fig. 10, 3) ; —0,45 m ; ca urnă s-a folosit un vas lucrat la roată din pastă cenușie, cu nuanțe cafenii de la arderea secundară, din care s-a pus în mormînt partea inferioară și o bucată din cea superioară (fig. 34, 36) ; deasupra urnei se afla un fragment de fructieră lucrată la roată din pastă cenușie (fig. 34, 35), așezată în poziția cu gura în jos ; oasele calcinate, mărunte, puține și curățate de cenușă, erau depuse numai în urnă.

**M. 318** : înhumație ; —0,75 m ; limitele gropii n-au fost precizate, iar scheletul era dispărut; s-au păstrat numai două pietre puse ca semn de mormînt.

**M. 319** : incinerație în groapă (fig. 10, 11) ; —0,77 m ; oasele calcinate, amestecate cu cărbuni și multă cenușă, erau împrăștiate în toată groapa.

**M. 320** : incinerație în urnă cu capac (fig. 10, 15) ; —0,63 m ; ca urnă s-a folosit partea inferioară a unui vas lucrat cu mîna din pastă grosolană, de culoare brun-cărămizie, din care s-a mai păstrat și un fragment din zona superioară, decorată cu un brîu în relief crestat (fig. 33, 7) ; deasupra urnei se aflau două fragmente dintr-o fructieră lucrată la roată din pastă cenușie, cu angobă negricioasă (fig. 33, 2), un fragment din fundul unui castron lucrat în aceeași tehnică (fig. 33, 4) și o bucată de amforă din pastă gălbuie (fig. 33, 3) ; între oasele calcinate din cuprinsul urnei, curățate de cenușă, s-a găsit o mărgică de sticlă topită (fig. 33, 5) și un pandantiv de fier în formă de căldăruşă (fig. 33, 6) ; puține oase calcinate curățate de cenușă se aflau și în groapă.

**M. 321** : înhumație ; —0,85 m ; limitele gropii n-au fost precizate ; din schelet s-au păstrat doar puține resturi putrezite din craniu, după poziția cărora s-a putut aprecia orientarea aproximativă a scheletului de la NE (cap) spre SV (picioare); în dreptul urechii stîngi se afla un pandantiv de fier în formă de căldăruşă prins pe o verigă tot de fier distrusă prin oxidare (fig. 34, 9), iar la gît un colier compus din nouă mărgele : o mărgică mare inelară de sticlă roșie (fig. 34, 8), șase mărgele discoidale mici de sticlă roșie (fig. 34, 2—5, 7, 10), o mărgică sferoidală mică de sticlă verde (fig. 34, 6) și o mărgică cuboedrică de pastă de sticlă vopsită cu roșu (fig. 34, 1).

**M. 322**: incinerație în urnă (fig. 10, 28); —0,50 m; ca urnă s-a folosit un vas lucrat cu mîna din pastă grosolană, decorat pe umăr cu o canelură ușoară și trei butoni în relief, căruia îi lipsea marginea (fig. 32, 30) ; puține oase calcinate curățate de cenușă se găseau în urnă, iar cîțiva cărbuni în groapă.

**M. 323** : înhumație ; —0,85 m ; limitele gropii n-au fost precizate ; din schelet s-au păstrat numai resturi putrezite din craniu, care se aflau sub urna din mormîntul 305.

**M. 324** : incinerație în urnă (fig. 10, 33) ; —0,85 m ; ca urnă s-a folosit un vas lucrat la roată din pastă cenușie, cu semne de lovituri cu un obiect ascuțit (fig. 34, 37), în interiorul căruia se aflau puține oase calcinate, curățate de cenușă ; în groapă se găseau de asemenea cîteva oase calcinate, dar amestecate cu multă cenușă.

**M. 325** : incinerație în urnă cu capac (fig. 10, 13); —0,65 m; ca urnă s-a folosit un vas lucrat cu mîna din pastă grosolană, din care s-au pus în mormînt partea inferioară și un fragment din zona superioară, decorată cu un brîu în relief, care pare să fi fost suspus și unei arderi secundare (fig. 34, 32) ; deasupra urnei se aflau cîteva fragmente din partea inferioară a unui vas lucrat la roată din pastă cenușie, cu semne ușoare de ardere secundară (fig. 34, 31) ; în urnă se aflau puține oase calcinate curățate de cenușă și o mărgică mare de sticlă albastră, total deformată de foc (fig. 34, 33) ; cîteva oase calcinate curățate de cenușă se aflau și în groapă.

**M. 326** : incinerație în urnă ; —0,58 m ; ca urnă s-a folosit un vas lucrat la roată din pastă roșie, avînd lipsă o mare parte din margine (fig. 34, 20), în interiorul căruia se aflau multe oase calcinate, curățate de cenușă și o fibulă de fier fragmentară (fig. 34, 19).

**M. 327** : incinerație în urnă ; —0,65 m ; urna era reprezentată de partea inferioară a unui vas lucrat cu mîna din pastă grosolană (fig. 34, 26), în care se găseau cîteva oase calcinate, un fragment din marginea urnei (fig. 34, 24) și mai multe mărgele de sticlă roșie mată topite (fig. 34, 23, 25, 27—29, 34).

**M. 328** : incinerație în urnă (fig. 18, 14) ; —0,64 m ; ca urnă s-a folosit un vas lucrat cu mîna din pastă grosolană, avînd lipsă partea superioară aproape în totalitate, în care se găseau cîteva oase calcinate curățate de cenușă ; urna era complet sfărîmată.


www.cimec.ro

**M. 329** : incineraţie în urnă ; —0,60 m ; urna era reprezentată de jumătatea inferioară a unui vas lucrat cu mîna din pastă grosolană (fig. 34, 18), în care se aflau cîteva oase calcinate curăţate de cenuşă.

**M. 330** : incineraţie în groapă (fig. 10, 19) ; 0,74 m ; groapa conţinea cîteva oase calcinate şi multă cenuşă.

**M. 331** : înhumaţie ; —0,68 m ; limitele gropii n-au fost precizate, iar scheletul a dispărut în întregime ; s-a mai păstrat doar o lespede de piatră, orientată aproximativ pe direcţia nord-sud, pusă ca semn de mormînt.

**M. 332** : incineraţie în urnă ; —0,65 m ; ca urnă s-a folosit fundul unui vas lucrat cu mîna din pastă grosolană (fig. 32, 20), în care se aflau cîteva oase calcinate curăţate de cenuşă.

**M. 333** : incineraţie în urnă (fig. 18, 3) ; — 0,65 m ; urna era reprezentată de un vas lucrat la roată din pastă cenuşie, cu nuanţe cafenii de la arderea secundară (?), avînd lipsă aproape toată partea superioară (fig. 34, 30) ; în interiorul urnei se aflau cîteva oase calcinate, amestecate cu cenuşă.

**M. 334** : incineraţie în urnă cu capac (fig. 11, 1) ; —0,76 m ; ca urnă s-a folosit o cană mare lucrată la roată din pastă cenuşie, cu marginea amenajată pentru capac, căreia îi lipsea toarta (fig. 35, 42) ; deasupra urnei s-a aşezat (în poziţia cu gura în jos) partea inferioară a unui vas lucrat cu mîna, căruia îi lipsea fundul; în urnă se găseau puţine oase calcinate, curăţate de cenuşă, precum şi un fragment dintr-o mărgică sferoidală de calcedoniu trecută prin foc (fig. 35, 21).

**M. 335** : incineraţie în groapă (fig. 11, 28) ; — 0,69 m ; groapa, de formă ovală şi de dimensiuni mai mari, conţinea oase calcinate puţine, multă cenuşă, cîteva fragmente dintr-un vas lucrat cu mîna din pastă grosolană, cu degresant de nisip şi pietricele, mai densă şi mai bine frămîntată, de culoare cărămizie, cu pete cafenii şi cenuşii de la arderea secundară, decorat cu linii drepte şi în val adîncite (fig. 35, 33), precum şi fragmente de la două fibule de fier, trecute prin foc şi distruse aproape în întregime (fig. 35, 31, 32).

**M. 336** : incineraţie în urnă cu capac (fig. 10, 14) ; —0,65 m ; ca urnă s-a folosit partea inferioară a unui vas lucrat la roată din pastă cenuşie (fig. 35, 35), în care se aflau cîteva oase calcinate curăţate de cenuşă şi un mic fragment din peretele unui vas lucrat cu mîna, cu semne de ardere secundară (fig. 35, 38) ; deasupra oaselor calcinate zăcea un fragment dintr-un capac lucrat la roată din pastă cenuşie (fig. 35, 34) ; în groapă se găseau cîteva oase calcinate amestecate cu multă cenuşă.

**M. 337** : incineraţie în urnă cu capac (fig. 11, 13) ; — 0,90 m ; ca urnă s-a folosit un vas lucrat la roată din pastă cenuşie, căruia îi lipsea un mic fragment din margine (fig. 35, 41) ; ea era acoperită cu un castron lucrat la roată din pastă cenuşie, aşezat în poziţia cu gura în jos ; în urnă se aflau cîteva oase calcinate, un fragment dintr-un ac de cusut de fier (fig. 35, 37), o mărgică sferoidală de sticlă albă (fig. 35, 36) şi fragmente dintr-o fibulă de fier (fig. 35, 16) ; toate obiectele erau trecute prin foc.

**M. 338** : incineraţie în urnă cu capac (fig. 11, 20) ; —0,70 m ; urna era reprezentată de un vas lucrat cu mîna din pastă grosolană, decorat cu brîu în relief crestat oblic, căruia îi lipsea marginea ; în interiorul lui se găseau cîteva oase calcinate curăţate de cenuşă, peste care zăceau fragmente din marginea unui vas lucrat la roată din pastă cenuşie ; în groapă se aflau cîteva oase calcinate, cenuşă, un pandantiv de bronz (fig. 34, 14) şi şapte mărgele de sticlă roşie mată, trecute prin foc şi în parte deformate (fig. 34, 11—13, 15—17, 21), din care patru prismatice cu baza hexagonală (fig. 34, 15—17, 21) şi două cilindrice (fig. 34, 11, 12).

**M. 339** : înhumaţie ; —0,65 m ; limitele gropii n-au fost precizate, iar scheletul era dispărut; s-a păstrat o lespede de piatră, lungă de 0,70 m şi lată de 0,20 m, aşezată pe cant (pe direcţia nord-sud) şi înclinată spre vest ; după poziţia sa, piatra fusese pusă probabil pe latura lungă de est a gropii mormîntului.

**M. 340** : incineraţie în urnă cu capac (fig. 11, 5) ; —0,75 m ; ca urnă s-a folosit un vas lucrat la roată din pastă cenuşie (fig. 35, 30), cu uşoare urme de ardere secundară (?), care era acoperită cu un castron lucrat la roată din pastă cenuşie (fig. 35, 29), aşezat cu gura în jos ; în urnă se găseau cîteva oase calcinate curăţate de cenuşă, o fibulă de bronz cu axul resortului de fier (fig. 35, 27) şi patru mărgele de sticlă, trecute prin foc şi deformate, din care două albe mate

www.cimec.ro

(fig. 35, 22, 25) şi două transparente (fig. 35, 23, 24) ; alături de urnă, aşadar în groapă, se găseau două fragmente dintr-un vas lucrat cu mîna, avînd semne de ardere secundară (fig. 35, 26)[5].

**M. 341** : incineraţie în urnă (fig. 11, 7) ; —0,80 m ; urna era reprezentată de partea inferioară a unui vas lucrat cu mîna din pastă grosolană (fig. 35, 28), în care se găseau cîteva oase calcinate curăţate de cenuşă.

**M. 342** : incineraţie în urnă cu capac ; —0,82 m ; limitele gropii n-au fost precizate ; ca urnă s-a folosit un vas lucrat la roată din pastă cenuşie, căruia îi lipsea un fragment din margine (fig. 35, 12) ; restul marginei era ruptă şi deplasată mai jos, odată cu capacul sub care se găsea ; urna era acoperită cu un castron lucrat la roată din pastă cenuşie, cu angobă negricioasă, care era incomplet ; la 15 cm sud de urnă se afla o mărgică sferoidală de calcedoniu, trecută prin foc şi în parte deteriorată (fig. 35, 15) ; în urnă se găseau relativ multe oase calcinate, opt mărgele sferoidale de calcedoniu (fig. 35, 6—8, 11, 13, 14, 17), două mărgele cilindrice de sticlă albă mată (fig. 35, 4), o mărgică cilindrică de sticlă roşie mată (fig. 35, 2), două mărgele prismatice cu baza hexagonală de sticlă roşie mată (fig. 35, 1, 3), o mărgică sferoidală mică de sticlă verde (fig. 35, 5), un fragment dintr-un pandativ de fier în formă de căldăruşă (fig. 35, 9) şi o cataramă de fier (fig. 35, 10).

**M. 343** : incineraţie în groapă (fig. 11, 10) ; —0,65 m ; groapa conţinea cîteva oase calcinate, curăţate de cenuşă şi cărbuni şi un fragment (mînerul) dintr-un cuţit de fier (fig. 36, 20).

**M. 344** : incineraţie în urnă (fig. 18, 7) ; —0,75 m ; ca urnă s-a folosit un vas lucrat cu mîna din pastă grosolană, decorat cu un brîu alveolat, căruia îi lipsea marginea ; cea mai mare parte a vasului a fost sfărîmată (fig. 36, 36) ; oasele calcinate, puţine la număr şi curăţate de cenuşă, au fost depuse numai în urnă.

**M. 345** : înhumaţie (fig. 17, 16) ; —0,95 m ; orientare N (cap)—S (picioare) ; limitele gropii n-au fost precizate ; scheletul, distrus în mare parte, aparţinea unui copil aflat în poziţie întinsă pe spate ; oasele mîinii drepte şi ale picioarelor de la genunchi în jos erau deranjate din poziţia iniţială sau chiar lipseau (humerusul drept) ; deasupra mormîntului se aflau două lespezi mari de piatră, aşezate pe partea lor plată ; în diferite sectoare ale mormîntului, la nivelul scheletului, s-au găsit cărbuni de lemn şi trei mărgele, toate semnalate în galerii de animale ; cele trei mărgele sînt de sticlă roşie mată, două fiind prismatice cu baza hexagonală (fig. 35, 18, 20), iar una cilindrică (fig. 35, 19) ; mormîntul 345 a distrus mormîntul de incineraţie 350, din care, între cele două pietre şi la nord de ele, s-au găsit cîteva oase calcinate, cărbuni şi două fragmente din marginea unui vas lucrat la roată din pastă cenuşie.

**M. 346** : incineraţie în groapă (fig. 11, 6) ; —0,66 m ; oasele calcinate, puţine şi curăţate de cenuşă, erau împrăştiate în toată groapa.

**M. 347** : incineraţie în groapă ; (fig. 13, 1) ; —0,65 m ; groapa conţinea cîteva oase calcinate curăţate de cenuşă, precum şi două mărgele prismatice cu baza hexagonală de sticlă roşie mată, trecute prin foc şi deformate (fig. 35, 39, 40).

**M. 348** : incineraţie în groapă ; —0,67 m ; limitele gropii n-au fost precizate ; în cuprinsul ei se aflau fragmente împrăştiate dintr-un castron (incomplet) lucrat la roată din pastă cenuşie (fig. 36, 8), printre care se găseau şi cîteva oase calcinate curăţate de cenuşă.

**M. 349** : înhumaţie ; —1,05 m ; orientare NV (cap)—SE (picioare) ; groapa era de formă rectangulară şi avea o umplutură de culoare cafenie-negricioasă ; din schelet s-au păstrat resturi putrezite din craniu, aflate spre capătul de NV al gropii.

**M. 350** : incineraţie în groapă (?) (fig. 17, 16) ; —0,75 m ; distrus de mormîntul de înhumaţie 345, în groapa căruia se aflau oase calcinate, cărbuni şi două fragmente din marginea unui vas lucrat la roată din pastă cenuşie.

**M. 351** : incineraţie în urnă (fig. 11, 2) ; —0,50 m ; ca urnă s-a folosit partea inferioară a unui vas lucrat cu mîna din pastă grosolană, prost frămîntată şi sfărămicioasă ; oasele calcinate, în cantitate ceva mai mare şi curăţate de cenuşă, au fost depuse în urnă, iar cîteva şi în groapă.

**M. 352** : incineraţie în groapă (fig. 12, 17) ; —0,65 m ; groapa cuprindea cîteva oase calcinate mărunte, curăţate de cenuşă, două fragmente dintr-un vas lucrat la roată din pastă

[5] *Ibidem*, R. 58.

www.cimec.ro

cenușie (fig. 36, 21) și un fragment dintr-o fructieră lucrată la roată din pastă brun-cenușie, cu semne evidente de ardere secundară (fig. 36, 22).

**M. 353** : incinerație în urnă (fig. 18, 13) ; —0,60 m ; ca urnă s-a folosit un vas lucrat cu mîna din pastă grosolană, decorat cu brîu în relief pe umăr, căruia îi lipsea partea superioară (fig. 36, 6) ; urna, distrusă în cea mai mare parte, conținea doar cîteva oase calcinate curățate de cenușă.

**M. 354** : incinerație în groapă (fig. 11, 18) ; —0,70 m ; groapa conținea doar foarte puține și mărunte oase calcinate, multă cenușă, cărbuni și o mărgică cilindrică de sticlă roșie mată, parțial deformată de foc (fig. 36, 5) ; un pahar de sticlă cu picior scurt (fig. 36, 27) era spart și împrăștiat la 20 cm deasupra fundului gropii, ceea ce arată că fragmentele lui au fost aruncate abia după umplerea gropii pînă la nivelul respectiv ; la 0,25 m spre nord de groapă, exact la același nivel, se găsea un fragment din marginea paharului amintit, a cărui poziție față de groapa mormîntului nu poate fi explicată ; tot la aceeași adîncime, imediat spre nord de groapă, se mai afla și un fragment dintr-un vas lucrat la roată din pastă cenușie.

**M. 355** : incinerație în urnă ; —0,45 m ; ca urnă s-a folosit fundul unui vas lucrat cu mîna din pastă grosolană (fig. 36, 3), în care se găseau oase calcinate curățate de cenușă.

**M. 356** : incinerație în groapă (fig. 11, 4) ; —0,70 m ; groapa cuprindea cîteva oase calcinate, bucăți de cărbuni și un fragment dintr-un capac lucrat la roată din pastă cenușie (fig. 36, 4).

**M. 357** : incinerație în urnă ; —0,65 m ; urna era reprezentată de partea inferioară incompletă a unui vas lucrat la roată din pastă cenușie (fig. 36, 29), în care se aflau cîteva oase calcinate curățate de cenușă.

**M. 358** : incinerație în groapă (fig. 11, 23) ; —0,66 m ; groapa cuprindea cîteva oase calcinate, puțină cenușă, o verigă de bronz cu trei rînduri de proeminențe (fig. 36, 1) și o mărgică de lut ars, de culoare cenușie (fig. 36, 2) ; mormîntul 358 suprapunea parțial mormîntul de înhumație 380.

**M. 359** : incinerație în urnă ; —0,68 m ; limitele gropii n-au fost precizate ; ca urnă s-a folosit un vas lucrat la roată din pastă cenușie (fig. 36, 39), în care se aflau cîteva oase calcinate curățate de cenușă.

**M. 360** : înhumație (fig. 16, 20) ; —0,80 m ; orientare N (cap) —S (picioare) ; limitele gropii n-au fost stabilite ; scheletul aparținea unui copil și era complet putrezit ; s-au păstrat doar resturi putrezite din craniu și din oasele membrelor, după care s-a putut preciza că scheletul era întins pe spate ; poziția antebrațelor nu a putut fi stabilită ; lîngă humerusul stîng se aflau resturi dintr-o fîșie de tablă de bronz înfășurată (fig. 36, 34, 35).

**M. 361** : incinerație în urnă ; —0,55 m ; urna era reprezentată de cîteva fragmente din fundul unui vas lucrat cu mîna din pastă grosolană (fig. 37, 32), printre care s-au găsit cîteva oase calcinate și resturi dintr-un obiect (cutiuță amuletă ?) lucrat din tablă subțire de bronz (fig. 37, 24—31).

**M. 362** : incinerație în groapă (fig. 11, 12) ; —0,60 m ; oasele calcinate, puține și amestecate cu multă cenușă, cărbuni și cu resturile din mai multe vase cenușii lucrate la roată, erau răspîndite în tot cuprinsul gropii ; fragmentele ceramice proveneau de la două funduri de vase (fig. 36, 11, 12), de la un castron (fig. 36, 14) și de la un alt vas (fig. 36, 13).

**M. 363** : incinerație în urnă cu capac (fig. 18, 6) ; —0,55 m ; ca urnă s-a folosit un vas lucrat la roată din pastă roșie, avînd lipsă cea mai mare parte din margine (fig. 36, 40) ; urna, în care se găseau cîteva oase calcinate curățate de cenușă, era acoperită cu o parte dintr-o fructieră lucrată la roată din pastă roșie (fig. 36, 28), spartă și în parte căzută alături de urnă.

**M. 364** : incinerație în urnă ; —0,55 m ; limitele gropii n-au fost precizate ; urna era reprezentată de jumătatea inferioară a unui vas lucrat la roată din pastă cenușie (fig. 36, 37), cu ușoare urme de ardere secundară, în care se aflau cîteva oase calcinate curățate de cenușă ; deasupra urnei se găsea un fragment dintr-un vas lucrat la roată din pastă roșie, cu semne de ardere secundară.

**M. 365** : înhumație (fig. 17, 14) ; —0,61 m ; orientare N (cap) —S (picioare) ; limitele gropii n-au fost stabilite ; scheletul era complet putrezit, păstrîndu-se mai ales resturi putrezite

www.cimec.ro

din craniu; în zona humerusului drept se aflau un pandantiv de bronz în formă de căldăruşă (fig. 36, 30), o fibulă de bronz (fig. 36, 31, 32) şi un cuţit de fier (fig. 36, 33).

**M. 366** : incineraţie în urnă (fig. 18, 5) ; —0,66 m ; limitele gropii n-au fost precizate ; ca urnă s-a folosit un vas lucrat la roată din pastă cenuşie cu semne de ardere secundară, avînd lipsă partea superioară (fig. 36, 38) ; o bucată din urnă zăcea la 0,20 m spre nord de urnă şi era cu 0,15 m mai sus de nivelul fundului ei ; această bucată de urnă nu se afla pe nivelul antic de călcare, întrucît în acest caz ar trebui să se admită că numai o parte din urnă ar fi fost îngropată, şi anume pînă la înălţimea de 0,15 m, ceea ce este cu totul improbabil ; prin urmare, trebuie căutată o altă explicaţie ; o posibilitate ar fi aceea ca bucata de urnă să se fi găsit în umplutura gropii, fiind aruncată în ea după ce fusese umplută pînă la un anumit nivel ; de asemenea ar fi posibil ca fragmentul de urnă în discuţie să se fi aflat pe o eventuală treaptă a gropii, aşa cum s-a semnalat şi la alte morminte de la Văleni ; oasele calcinate, puţine şi curăţate de cenuşă, se aflau numai în urnă.

**M. 367** : incineraţie în urnă cu capac ; —0,73 m ; urna era reprezentată de un vas lucrat cu mîna din pastă grosolană, decorat cu brîu în relief pe umăr, căruia îi lipsea marginea ; urna, distrusă în cea mai mare parte (fig. 36, 9) şi conţinînd oase calcinate în cantitate mai mare, era acoperită cu partea inferioară a unui vas lucrat la roată din pastă cenuşie (fig. 36, 19), aşezat în poziţie normală.

**M. 368** : incineraţie în groapă (fig. 11, 17) ; —0,60 m ; oasele calcinate, curăţate de cenuşă, erau împrăştiate în toată groapa ; între oase s-au găsit resturi dintr-un pandantiv de bronz în formă de căldăruşă (fig. 36, 23), fragmente din marginea unui vas mare lucrat la roată din pastă cenuşie (fig. 36, 26), precum şi din două castroane lucrate la roată, din care unul cenuşiu (fig. 36, 24), iar altul cenuşiu-cafeniu (fig. 36, 25).

**M. 369** : incineraţie în groapă (fig. 11, 14) ; —0,65 m ; groapa conţinea cîteva oase calcinate, multă cenuşă, o bucată mare din fundul unui vas lucrat la roată din pastă cenuşie, puternic ars şi deformat (fig. 36, 18), un fragment dintr-o mărgică sferoidală de calcedoniu (fig. 36, 15) şi două mărgele prismatice cu baza hexagonală de sticlă roşie mată, deformate de foc (fig. 36, 16, 17).

**M. 370** : incineraţie în urnă ; —0,65 m ; ca urnă s-a folosit partea inferioară a unui vas lucrat cu mîna din pastă grosolană (fig. 37, 50), în care se aflau cîteva oase calcinate curăţate de cenuşă.

**M. 371** : înhumaţie ; —0,66 m ; limitele gropii n-au fost precizate ; din schelet s-au păstrat cîteva resturi putrezite din craniu, lîngă care se aflau mai multe mărgele : mărgică sferoidală de sticlă transparentă (fig. 37, 22) ; cinci mărgele prismatice cu baza hexagonală, din care trei mov (fig. 37, 14, 19, 20) şi două albe mate (fig. 37, 18, 23) ; mărgică plată mică de sticlă verzuie (fig. 37, 10) ; 14 mărgele cilindrice de sticlă roşie mată (fig. 37, 1—9, 11—13, 15, 16) ; mărgică cilindrică de sticlă albă mată (fig. 37, 17) ; mărgică sferoidală segmentată, acoperită cu vopsea aurie (fig. 37, 21).

**M. 372** : incineraţie în groapă (fig. 12, 16) ; —0,77 m ; limitele gropii n-au fost precizate ; s-au semnalat doar cîteva fragmente din partea superioară a unui vas lucrat cu mîna din pastă grosolană, cu semne evidente de ardere secundară (fig. 37, 53) şi o bucată din pereţii unei amfore din pastă cărămizie, de tipul urcioarelor (fig. 37, 52), între care se aflau cîteva oase calcinate şi puţină cenuşă.

**M. 373** : incineraţie în urnă cu capac (fig. 18, 19) ; —1 m ; limitele gropii n-au fost precizate ; urna era reprezentată de un vas lucrat la roată din pastă cenuşie (fig. 37, 42), în care se găseau oase calcinate curăţate de cenuşă şi un fragment din fundul unui vas lucrat cu mîna (fig. 37, 41) ; deasupra urnei se aflau resturi dintr-un castron lucrat la roată din pastă cenuşie (fig. 37, 39, 40), aşezat cu gura în jos ; atît urna, cît şi capacul erau sfărîmate.

**M. 374** : incineraţie în urnă (fig. 18, 11) ; —0,70 m ; limitele gropii n-au fost precizate ; ca urnă s-a folosit fundul unui vas lucrat cu mîna din pastă grosolană (fig. 36, 7), în care se aflau cîteva oase calcinate curăţate de cenuşă.

**M. 375** : incineraţie în urnă ; —0,65 m ; urna era reprezentată de un vas lucrat cu mîna din pastă grosolană, distrus în cea mai mare parte (fig. 37, 51), în care se aflau cîteva oase calcinate şi un fragment dintr-o mărgică de sticlă.

www.cimec.ro

**M. 376** : incineraţie în groapă (fig. 11, 15) ; —0,74 m ; oasele calcinate, în cantitate ceva mai mare, erau grupate într-o lentilă, situată la circa 5 cm deasupra fundului gropii, ceea ce presupune că aceasta a fost umplută mai întîi pînă la nivelul respectiv şi numai după aceea s-au aruncat oasele ; în umplutura gropii se găsea şi puţină cenuşă.

**M. 377** : incineraţie în urnă cu capac (fig. 18, 4) ; —0,66 m ; ca urnă s-a folosit un vas lucrat cu mîna din pastă grosolană, decorat cu un brîu în relief şi avînd semne evidente de ardere secundară (fig. 37, 55), în care se găseau cîteva oase calcinate curăţate de cenuşă ; la sud de urnă şi la nivelul părţii superioare a acesteia se aflau fragmente de la un alt vas lucrat cu mîna, provenind probabil de la capac.

**M. 378** : incineraţie în groapă (fig. 11, 19) ; —0,51 m ; groapa conţinea cîteva oase calcinate şi cărbuni, fără cenuşă.

**M. 379** : incineraţie în groapă ; —0,80 m ; limitele gropii n-au fost precizate ; mormîntul a fost identificat doar prin cîteva fragmente din fundul unui vas lucrat cu mîna, cu semne de ardere secundară (fig. 37, 38) şi cîteva oase calcinate curăţate de cenuşă.

**M. 380** : înhumaţie ; —1 m ; limitele gropii n-au fost precizate, scheletul era complet putrezit, rămînînd doar cîteva resturi din oasele craniului, lîngă care, spre sud, se afla un obiect de bronz (pandantiv ?) cu o urechiuşă pentru agăţat, aceasta din urmă distrusă (fig. 38, 139) şi un fragment dintr-o brăţară sau colan (?) de bronz aflat într-un stadiu foarte avansat de oxidare ; la 0,45 m spre sud de craniu, într-o zonă cu galerii de animale, se aflau mai multe mărgele mărunte de sticlă ; întrucît în regiunea craniului nu au fost găsite mărgele, provenienţa lor dintr-un eventual colier nu poate fi pusă ; ele provin probabil de la îmbrăcămintea celui înmormîntat sau de la un alt obiect de pînză ; mărgelele de sticlă aparţin următoarelor tipuri : mărgică inelară neagră, cu patru „ochi" galbeni (fig. 38, 140) ; patru mărgele mici sferoidale verzi (fig. 38, 159—162) ; cinci mărgele sferoidale şi cilindrice albe mate (fig. 38, 113—117) ; 24 mărgele sferoidale cilindrice de sticlă transparentă verzuie, acoperite cu vopsea roşie (fig. 38, 119—130, 145—156) ; 11 mărgele mici sferoidale-discoidale, de sticlă transparentă verzuie, acoperite cu vopsea roşie (fig. 38, 131—138) ; opt mărgele sferoidale mici şi mijlocii, galbene (fig. 38, 141—144) ; 112 mărgele sferoidale cilindrice verzi (fig. 38, 1—112) ; mărgică sferoidală bleumarin (fig. 38, 158) ; mărgică sferoidală-discoidală mică turcoaz (fig. 38, 118) ; mărgică segmentată verde (fig. 38, 157) ; mormîntul 380 a fost suprapus de mormîntul de incineraţie 358.

**M. 381** : incineraţie în urnă (fig. 18, 2) ; —0,76 m ; limitele gropii n-au fost precizate ; ca urnă s-a folosit un vas lucrat cu mîna din pastă grosolană, de culoare cărămizie, cu uşoare urme de ardere secundară (?), decorat cu două brîie alveolate paralele pe umăr şi patru proeminenţe aplatisate, căruia îi lipsea partea superioară (fig. 37, 54) ; nici în urnă şi nici în groapă nu se aflau oase calcinate.

**M. 382** : incineraţie în urnă ; —0,60 m ; limitele gropii n-au fost stabilite ; urna era reprezentată de partea inferioară a unui vas lucrat la roată din pastă cenuşie, cu o gaură mică aproape de fund (fig. 37, 47), din care lipseau oasele calcinate, găsindu-se numai un fragment din marginea unei fructiere lucrată la roată din pastă cenuşie (fig. 37, 46), precum şi un fragment mic dintr-o amforă cărămizie de tipul urcioarelor.

**M. 383** : incineraţie în urnă ; —0,58 m ; urna era reprezentată de partea inferioară a unui vas lucrat cu mîna din pastă grosolană (fig. 37, 44), în interiorul căruia, în afară de cîteva oase calcinate curăţate de cenuşă, s-a găsit şi un fragment din partea superioară a urnei, decorată cu un brîu în relief ; (fig. 37, 45) ; lîngă urnă se afla o mărgică prismatică cu baza hexagonală de sticlă roşie mată (fig. 37, 43).

**M. 384** : înhumaţie ; —0,80 m ; din schelet s-au păstrat numai puţine resturi putrezite din craniu, în apropierea căruia s-a semnalat un pandantiv de bronz în formă de căldăruşă (fig. 38, 177), pe care s-a păstrat şi mult oxid de fier de la un alt obiect.

**M. 385** : incineraţie în groapă (fig. 11, 16) ; —0,60 m ; groapa conţinea doar cîteva oase calcinate, cenuşă şi cărbuni.

**M. 386** : incineraţie în urnă cu capac ; —0,86 m ; ca urnă s-a folosit un vas lucrat la roată din pastă cenuşie (fig. 38, 197), în care se aflau cîteva oase calcinate curăţate de cenuşă ; peste

www.cimec.ro

oase s-a aşezat un castron lucrat la roată din pastă cafenie (fig. 38, 196) în poziţia cu gura în jos ; cea mai mare parte din castron lipseşte din vechime.

**M. 387** : incineraţie în urnă (fig. 11, 21) ; —0 64 m ; ca urnă s-a folosit fundul unui vas lucrat cu mîna din pastă grosolană, în care se găsea un singur fragment mic de os calcinat ; puţine şi mărunte fragmente de oase calcinate se aflau şi în groapă.

**M. 388** : înhumaţie ; —0,90 m ; limitele gropii n-au fost precizate ; din schelet s-au păstrat doar cîteva resturi putrezite din craniul unui copil, în zona căruia se aflau şi cîţiva cărbuni ; orientarea mormîntului pare să fi fost N (cap) —S (picioare).

**M. 389** : înhumaţie ; —0,68 m ; limitele gropii, orientarea şi poziţia scheletului, din care s-au păstrat doar cîteva resturi putrezite din craniu, n-au putut fi precizate ; din inventarul mormîntului s-au recuperat fragmente dintr-un pandantiv de fier în formă de căldăruşă (fig. 37, 48), o mărgică prismatică de sticlă roşie mată (fig. 37, 49) şi o mărgică sferoidală de sticlă bleu, sfărîmată, cu diametrul de 0,7 cm.

**M. 390** : înhumaţie ; —1,08 m ; limitele gropii n-au fost sesizate ; schelet de copil, din care s-au păstrat doar cîteva resturi putrezite din craniu.

**M. 391** : incineraţie în urnă (fig. 11, 25) ; —0,60 m ; ca urnă s-a folosit un vas lucrat cu mîna din pastă grosolană, avînd semne evidente de ardere secundară, căruia îi lipsea partea superioară (fig. 38, 184) ; ea era înclinată cu gura spre vest şi conţinea cîteva oase calcinate curăţate de cenuşă, o mărgică aproximativ sferoidală de sticlă verzuie cu dungi gălbui în pastă (fig. 38, 182) şi un fragment de mărgică sferoidală de calcedoniu (fig. 38, 183) ; puţine oase calcinate curăţate de cenuşă, împreună cu cîţiva cărbuni, se aflau şi în groapă ; alături de urnă, spre vest, la 12 cm desupra fundului gropii, se găsea un fragment de castron lucrat la roată din pastă cărămizie (fig. 38, 178), cu semne evidente de ardere secundară ; tot în groapă s-au mai descoperit o fibulă de bronz cu piciorul distrus (fig. 38, 180), o mărgică prismatică de sticlă verzuie (fig. 38, 179) şi una sferoidală de sticlă albastră (fig. 38, 181).

**M. 392** : incineraţie în groapă (fig. 11, 26) ; —0,50 m ; groapa conţinea puţine oase calcinate curăţate de cenuşă, cîteva fragmente din partea inferioară a unui vas lucrat la roată din pastă cenuşie (fig. 38, 198) şi o mărgică de sticlă topită.

**M. 393** : înhumaţie (fig. 16, 2) ; —0,75 m ; orientare NNV 5 800‰ (cap) —SSE 2 600‰ (picioare) ; limitele gropii n-au fost precizate ; din schelet, distrus în cea mai mare parte, s-au păstrat doar cîteva resturi de oase putrezite din craniu şi femure, după care poziţia lui pare să fi (fost întinsă pe spate ; la gît se afla un colier compus din 13 mărgele : două sferoidale de calcedoniu (fig. 38, 187, 195) ; zece sferoidale mici de sticlă transparentă, unele acoperite cu vopsea galbenă fig. 38, 186, 188—190, 192, 193) ; mărgică prismatică cu baza hexagonală de sticlă mov ; în regiunea craniului se mai afla o verigă de bronz pe care erau înşirate un lănţişor din şase verigi de bronz, o verigă mică de fier, o piesă de bronz cu decor incizat şi un fragment dintr-o verigă de bronz (fig. 38, 185) ; în solul de umplutură al gropii mormîntului s-au mai găsit o jumătate dintr-o verigă subţire de bronz (fig. 38, 191) şi trei fragmente dintr-o verigă de fier (fig. 38, 194).

**M. 394** : incineraţie în groapă (fig. 11, 24) ; —0,56 m ; groapa conţinea cîteva oase calcinate, puţină cenuşă, un fragment mic dintr-un vas lucrat cu mîna, ars secundar (fig. 37, 36), un fragment din marginea unui vas lucrat la roată din pastă cenuşie (fig. 37, 35) şi un fragment din peretele unui vas lucrat la roată din pastă cafenie-cărămizie, cu semne de ardere secundară (fig. 37, 37).

**M. 395** : incineraţie în groapă (fig. 11, 27) ; în groapă se aflau cîteva oase calcinate curăţate de cenuşă, un fragment dintr-o mărgică sferoidală de calcedoniu, o mărgică sferoidală de sticlă transparentă (fig. 38, 163), două mărgele prismatice cu baza hexagonală de sticlă mov (fig. 38, 173, 174) şi opt mărgele cilindrice de sticlă roşie mată (fig. 38, 164, 165, 167—172).

**M. 396** : incineraţie în urnă (fig. 11, 3) ; —0,63 m ; ca urnă s-a folosit partea inferioară a unui vas lucrat la roată din pastă cenuşie cu semne evidente de ardere secundară (fig. 39, 6), în care s-au găsit foarte puţine oase calcinate, curăţate de cenuşă, fragmente dintr-o ceaşcă tronconică cu o toartă plină lucrată cu mîna (fig. 39, 4), precum şi patru mărgele prismatice cu baza hexagonală de sticlă roşie mată, trecute prin foc şi parţial deformate (fig. 39, 1—3, 5) ; cîteva oase calcinate curăţate de cenuşă se aflau şi în groapă.

www.cimec.ro

**M. 397** : incinerație în urnă (fig. 12, 3) ; —0,60 m ; urna era reprezentată de partea inferioară a unui vas (cană ?) lucrat la roată din pastă cafenie-gălbuie, cu pete cenușii de la arderea secundară (fig. 36, 10), în care se afla un singur os calcinat.

**M. 398** : incinerație în groapă (fig. 11, 8) ; —0,48 m ; groapa conținea puține oase calcinate curățate de cenușă, cîteva fragmente dintr-un vas lucrat cu mîna din pastă grosolană (fig. 38, 176), un fragment din piciorul unei fructiere din pastă cenușie (fig. 38, 175), precum și două oase de animale.

**M. 399** : înhumație ; —0,65 m ; limitele gropii n-au fost precizate ; din schelet s-au păstrat doar cîteva resturi putrezite din craniu ; ca inventar, în zona gîtului s-au găsit două mărgele prismatice cu baza hexagonală de sticlă roșie mată (fig. 37, 33, 34).

**M. 400** : incinerație în groapă ; —0,65 m ; limitele gropii n-au fost stabilite ; mormîntul a fost identificat prin cîteva oase calcinate mărunte și următoarele obiecte : fragmente dintr-un pandantiv de fier în formă de căldăruşă (fig. 39, 32), o mărgică inelară de sticlă roșie (fig. 39, 28), două mărgele prismatice cu baza hexagonală de sticlă roșie mată, trecute prin foc (fig. 39, 30, 31) și o monedă de argint (*fourrée*) perforată (fig. 39, 29) din vremea împăratului roman Domitianus (anul 83 e.n., a II-a emisiune)[6].

**M. 401** : incinerație în urnă cu capac (?) (fig. 13, 23) ; —0,60 m ; urna era reprezentată pe un vas lucrat cu mîna din pastă grosolană, cu semne evidente de ardere secundară, găsit în poziție culcată cu gura spre sud-vest și zdrobită (fig. 39, 47) ; în groapă se mai aflau trei fragmente din fundul unui vas mare lucrat la roată din pastă cărămizie, cu semne de ardere secundară (fig. 39, 46), precum și un fragment din fundul altui vas lucrat la roată din pastă roșie (fig. 39, 45), care îndeplinea probabil funcția de capac ; oasele calcinate, curățate de cenușă, se aflau numai în urnă.

**M. 402** : înhumație ; —0,75 m ; din scheletul unui copil s-au păstrat doar cîteva oase putrezite din craniu.

**M. 403** : incinerație în groapă (fig. 12, 14) ; —0,70 m ; în groapă s-au găsit foarte puține aşchii de oase calcinate (un singur fragment mai mare dintr-o coastă), multă cenușă și două mărgele de sticlă roșie, total deformate de foc (fig. 39, 38, 39).

**M. 404** : incinerație în groapă (fig. 11, 22) ; —0,68 m ; groapa conținea puține oase calcinate, cenușă, precum și opt mărgele de sticlă roșie mată, prismatice cu baza hexagonală, trecute prin foc și parțial deformate (fig. 39, 7—13).

**M. 405** : înhumație ; —0,88 m ; scheletul era complet distrus, păstrîndu-se puține resturi din oasele putrezite ale craniului.

**M. 406** : incinerație în groapă (fig. 11, 11) ; —0,65 m ; groapa conținea cîteva oase calcinate, multă cenușă, fragmente din resortul de bronz al unei fibule (fig. 39, 44), precum și fragmente mici dintr-o mărgică de sticlă transparentă, a cărei formă nu poate fi stabilită.

**M. 407** : înhumație ; —0,85 m ; scheletul era distrus aproape în întregime, păstrîndu-se doar puține oase putrezite din craniu ; în preajma oaselor se afla o amuletă patrulateră din pastă fină cărămizie (fig. 38, 166).

**M. 408** : incinerație în urnă cu capac (fig. 11, 9) ; —0,78 m ; urna era lucrată la roată din pastă cenușie (fig. 39, 34) și conținea puține oase calcinate curățate de cenușă, deasupra cărora se afla o bucată din cupa unei fructiere lucrată la roată din pastă cenușie (fig. 39, 33) ; în groapă se mai găseau alte cîteva oase calcinate și cenușă.

**M. 409** : incinerație în urnă cu capac ; —0,73 m ; limitele gropii n-au fost sesizate ; urna era reprezentată de jumătatea inferioară a unui vas lucrat la roată din pastă cenușie, cu nuanțe cărămizii de la arderea secundară (fig. 39, 37) ; în cuprinsul urnei se aflau oase calcinate, puține și curățate de cenușă, cîteva fragmente din partea superioară a urnei, trei bucăți mari dintr-un castron lucrat la roată din pastă cenușie (fig. 39, 36), precum și un fragment dintr-un picior de fructieră lucrată în aceeași tehnică (fig. 39, 35) ; mormîntul 409 suprapunea mormîntul de înhumație 442.

---

[6] RIC, II, p. 158, nr. 36 a.

www.cimec.ro

**M. 410** : incinerație în urnă cu capac ; —0,70 m ; limitele gropii n-au fost sesizate ; ca urnă s-a folosit un vas lucrat la roată din pastă cenușie, căruia îi lipsea o parte din margine (fig. 39, 43) ; deasupra oaselor calcinate, puține și curățate de cenușă, aflate numai în urnă, s-a găsit un fragment din fundul unui castron lucrat în aceeași tehnică, ce îndeplinea probabil funcția de capac (fig. 39, 42).

**M. 411** : înhumație ; —0,98 m ; din schelet s-au păstrat numai resturi putrezite din craniu, în zona cărora s-a găsit o mărgică sferoidală de piatră (fig. 39, 40).

**M. 412** : incinerație în groapă (fig. 12, 32) ; —0,50 m ; groapa avea în cuprinsul ei cîteva fragmente dintr-un vas lucrat la roată din pastă cenușie (fig. 39, 16), un fragment de toartă de la un vas lucrat la roată din pastă roșie (fig. 39, 17), precum și puține oase calcinate curățate de cenușă ; acest mormînt suprapunea mormîntul de incinerație în urnă 413.

**M. 413** : incinerație în urnă (fig. 12, 32) ; —0,90 m ; urna era reprezentată de jumătatea inferioară a unui vas lucrat la roată din pastă roșie conținînd ceva mai multe oase calcinate (din care s-a putut recupera numai o parte); cîteva oase calcinate, amestecate cu multă cenușă, se aflau și în groapă ; mormîntul 413 era suprapus de mormîntul de incinerație în groapă 412.

**M. 414** : incinerație în urnă cu capac (fig. 12, 15) ; —0,70 m ; urna, lucrată la roată din pastă cenușie, cu nuanțe cafenii-gălbui de la arderea secundară și avînd lipsă marginea (fig. 39, 27), conținea oase calcinate curățate de cenușă, precum și resturi dintr-un castron lucrat la roată din pastă cenușie (fig. 39, 25) ; în groapă se aflau puține oase calcinate, cenușă, cărbuni și o mărgică de sticlă roșie mată, ușor deformată de foc (fig. 39, 26).

**M. 415** : incinerație în urnă (fig. 12, 31) ; —0,80 m ; urna, complet sfărîmată, era reprezentată de partea inferioară a unui vas lucrat la roată din pastă cărămizie, în interiorul căruia se aflau cîteva oase calcinate curățate de cenușă ; urna se afla în colțul de nord-est al unei gropi aproximativ rectangulare, orientată cu axul lung pe direcția N—S și care, pe latura de vest, avea un șir de lespezi de piatră (cu înălțimea de 0,17 m) puse pe cant ; în groapă s-au găsit două mărgele de sticlă, una transparentă și alta roșie mată, deformate și lipite una de alta (fig. 39, 41).

**M. 416** : înhumație ; —0,85 m ; din schelet s-au păstrat doar cîteva resturi putrezite din craniu ; ca inventar s-au descoperit 18 mărgele prismatice cu baza hexagonală de sticlă roșie mată (fig. 40, 41—58) și una sferoidală de sticlă transparentă (fig. 40, 59).

**M. 417** : înhumație ; —0,95 m ; limitele gropii n-au putut fi stabilite ; scheletul era distrus, păstrîndu-se doar resturi putrezite din craniu ; la sud și sud-vest de acesta se aflau un pandantiv de fier în formă de căldărușă (fig. 40, 1), precum și un colier compus din 41 mărgele prismatice cu baza hexagonală de sticlă roșie mată (fig. 40, 2—40)[7].

**M. 418** : incinerație în urnă cu capac (fig. 12, 26) ; —0,83 ; m ca urnă s-a folosit un vas lucrat la roată din pastă cenușie, avînd lipsă aproape toată partea superioară (fig. 40, 75) și conținînd doar cîteva oase calcinate curățate de cenușă ; un fund de castron din pastă cenușie (fig. 40, 76), aflat deasupra oaselor din urnă, servea drept capac ; puține oase calcinate, amestecate cu cenușă și cărbuni, se găseau și în groapa mormîntului.

**M. 419** : înhumație ; —0,80 m ; scheletul era distrus, păstrîndu-se doar cîteva resturi putrezite din craniu ; în zona oaselor s-a descoperit o fibulă de bronz cu axul resortului de fier, deteriorată (fig. 39, 18).

**M. 420** : incinerație în groapă (fig. 12, 1) ; —0,82 m ; groapa conținea cîteva oase calcinate, cenușă, cărbuni, patru fragmente dintr-un vas lucrat la roată din pastă cenușie, cu ușoare semne de ardere secundară (fig. 39, 20), trei fragmente mici de la o amforă din pastă cărămizie, de tipul cu o toartă, cu urme de ardere secundară (fig. 39, 19) și o măsea de animal.

**M. 421** : incinerație în groapă (fig. 12, 2) ; —0,70 m ; în groapă se găseau cenușă, cărbuni, cîteva oase calcinate și un fragment dintr-o mărgică de calcedoniu trecută prin foc (fig. 39, 14)

**M. 422** : incinerație în groapă (fig. 12, 10) ; —0,85 m ; groapa cuprindea cenușă, cărbuni și cîteva oase calcinate.

**M. 423** : incinerație în urnă ; —0,77 m ; limitele gropii n-au putut fi stabilite ; urna, reprezentată de partea inferioară a unui vas lucrat la roată din pastă cenușie, cu ușoare urme de

[7] I. Ioniță, V. Ursachi, *Văleni*, R 59.


www.cimec.ro

ardere secundară (fig. 40, 74), conţinea cîteva oase calcinate, curăţate de cenuşă, fragmente mici de la o fructieră (fig. 40, 73), un fragment de la un alt vas cu marginea îndoită la orizontală (fig. 40, 71) din pastă cenuşie, precum şi un fragment dintr-o toartă de amforă de tip urcior din pastă roşiatică (fig. 40, 72).

**M. 424** : incineraţie în urnă cu capac ; —0,65 m ; limitele gropii n-au putut fi stabilite; urna era reprezentată de o bucată dintr-un fund de vas lucrat la roată din pastă cenuşie (fig. 40, 61), în interiorul căruia se aflau cîteva bucăţi de oase calcinate mărunte curăţate de cenuşă: deasupra oaselor se aflau fragmente dintr-un castron lucrat la roată din pastă cenuşie (fig. 40, 62).

**M. 425** : incineraţie în groapă (fig. 12, 8) ; —0,73 m ; groapa conţinea puţină cenuşă şi relativ mai multe fragmente de oase calcinate, precum şi următoarele obiecte : inel de argint de proastă calitate, realizat dintr-o plăcuţă romboidală, decorată cu un motiv incizat în formă de brăduţ, care se încheia cu un fir circular în secţiune (fig. 40, 67); fragmente dintr-un pandantiv de argint aurit în formă de coşuleţ, lucrat în tehnica filigranului (fig. 40, 70) ; două mărgele sferoidale de calcedoniu, fragmentare, trecute prin foc (fig. 40, 68, 69) ; nouă mărgele mici sferoidale de sticlă verzuie, trecute prin foc, multe din ele fiind lipite de fragmente de oase calcinate (fig. 40, 64—66).

**M. 426** : incineraţie în urnă ; —0,52 m ; limitele gropii n-au putut fi stabilite ; urna era reprezentată de un vas lucrat la roată din pastă cenuşie, avînd lipsă partea superioară (fig. 40, 63), în care se găseau puţine oase calcinate curăţate de cenuşă.

**M. 427** : incineraţie în groapă (fig. 12, 13) ; —0,40 m ; groapa conţinea cenuşă şi puţine oase calcinate.

**M. 428** : incineraţie în groapă ; —0,43 m ; limitele gropii n-au putut fi stabilite ; oasele calcinate, curăţate de cenuşă, au fost puse în groapă şi acoperite cu partea inferioară a unui vas lucrat cu mîna, decorat cu brîuri în relief alveolate, întretăiate oblic (fig. 41, 24).

**M. 429** : incineraţie în urnă (fig. 18, 12) ; —0,72 m ; limitele gropii n-au fost stabilite ; urna, avînd cîteva oase calcinate curăţate de cenuşă, era lucrată la roată din pastă cenuşie, fiind decorată pe umeri, pe gît şi sub margine cu trei registre ornamentale, alcătuite din cîte o linie în val încadrată de linii drepte, uşor adîncite şi lustruite (fig. 40, 77) ; împreună cu mormîntul 430 formează un mormînt dublu.

**M. 430** : incineraţie în urnă cu capac (fig. 18, 12) ; —0,74 m ; limitele gropii n-au fost sesizate ; urna din acest mormînt, lipită de aceea a mormîntului 429, era lucrată la roată din pastă cenuşie, avea lipsă un mic fragment din margine (fig. 41, 22) şi conţinea cîteva oase calcinate curăţate de cenuşă, precum şi partea inferioară a unui castron lucrat la roată din pastă cenuşie (fig. 41, 29) ; deasupra urnei se afla un castron lucrat la roată din pastă cenuşie, aşezat cu gura în jos (fig. 41, 30).

**M. 431** : înhumaţie ; —0,67 m ; limitele gropii n-au fost stabilite; scheletul era distrus, păstrîndu-se doar cîţiva dinţi, lîngă care se afla o mărgică sferoidală de sticlă de culoare turcoaz (fig. 39, 21) şi resturi de oxid de la un obiect de bronz.

**M. 432** : incineraţie în groapă (fig. 12, 12) ; —0,68 m ; groapa conţinea cenuşă, cărbuni şi fragmente mici de oase calcinate.

**M. 433** : incineraţie în urnă (fig. 12, 24) ; 0,73 m ; ca urnă s-a folosit o amforă de tipul urcioarelor, din pastă cărămizie, căreia îi lipsea partea superioară (inclusiv toarta) şi suportul (fig. 41, 31) ; oasele calcinate, puţine la număr şi curăţate de cenuşă, se aflau atît în urnă, cît şi în groapă, unde se mai găseau şi cîţiva cărbuni.

**M. 434** : incineraţie în groapă (fig. 12, 27) ; —0,56 m ; groapa conţinea oase calcinate curăţate de cenuşă, concentrate mai ales spre centrul ei, peste care s-a aşezat o mică lespede de piatră ; pe fundul gropii se afla şi un mic fragment dintr-un vas lucrat cu mîna.

**M. 435** : incineraţie în groapă —0,55 m ; limitele gropii n-au fost sesizate, mormîntul fiind identificat printr-o mică împrăştiere de oase calcinate curăţate de cenuşă.

**M. 436** : incineraţie în groapă (fig. 12, 19) ; —0,60 m ; groapa era umplută cu cenuşă cărbuni, oase calcinate şi un fragment dintr-o fructieră lucrată la roată din pastă cenuşie, cu uşoare semne de ardere secundară (fig. 40, 60).

www.cimec.ro

**M. 437** : incinerație în urnă (fig. 12, 28) ; —0,77 m ; urna era reprezentată de un vas lucrat cu mîna din pastă grosolană, avînd lipsă partea superioară (fig. 41, 28), în care s-au găsit puține oase calcinate curățate de cenușă ; cîteva fragmente mici de oase calcinate, amestecate cu cenușă, se aflau și în groapă.

**M. 438** : incinerație în urnă cu capac ; —0,73 m ; limitele gropii n-au putut fi stabilite ; urna era lucrată la roată din pastă cenușie, avînd lipsă un fragment din margine ; pe fund, lîngă suportul inelar, ea era prevăzută cu o gaură de formă aproximativ ovală (fig. 41, 27) ; în urnă, deasupra oaselor calcinate curățate de cenușă, se aflau resturi dintr-un castron cu marginea dreaptă lucrat la roată din pastă cenușie, așezat cu gura în sus, fragmente mici dintr-un al doilea castron lucrat în aceeași tehnică (fig. 41, 26), precum și dintr-o fructieră din pastă cenușie (fig. 41, 25).

**M. 439** : incinerație în groapă (fig. 12, 11) ; —0,75 m ; groapa conținea cenușă și puține oase calcinate.

**M. 440** : incinerație în groapă (fig. 12, 4) ; —0,70 m ; în groapă se aflau cîteva oase calcinate și cenușă.

**M. 441** : înhumație ; —0,70 m ; limitele gropii n-au putut fi stabilite; scheletul era distrus, păstrîndu-se doar cîțiva dinți.

**M. 442** : înhumație ; —0,85 m ; scheletul era distrus ; sub urna din M. 409 s-au găsit din el cîțiva dinți și șapte mărgele : mărgică prismatică de sticlă transparentă (fig. 41, 20) ; mărgică segmentată de sticlă transparentă, vopsită cu galben (fig. 41, 19) ; patru mărgele mici sferoidale de sticlă transparentă ; fragmente dintr-o mărgică segmentată de sticlă verde (fig. 41, 18).

**M. 443** : înhumație ; —0,60 m ; limitele gropii n-au putut fi stabilite ; scheletul era distrus, păstrîndu-se doar cîteva fragmente de dinți.

**M. 444** : incinerație în groapă (fig. 12, 7) ; —0,50 m ; groapa conținea cenușă și cîteva oase calcinate.

**M. 445** : incinerație în groapă (fig. 12, 30) ; —0,65 m ; groapa era umplută cu cenușă și cîteva bucăți mici de oase calcinate.

**M. 446** : incinerație în groapă (fig. 12, 20) ; —0,70 m ; în groapă se aflau multă cenușă, cărbuni, puține fragmente de oase calcinate, un pandantiv de fier în formă de căldărușă (fig. 41, 15), o mărgică de sticlă roșie mată deformată de foc (fig. 41, 17), precum și un fragment dintr-o mărgică sferoidală de calcedoniu (fig. 41, 16).

**M. 447** : incinerație în groapă (fig. 12, 6) ; —0,62 m ; groapa conținea cenușă, cărbuni, cîteva fragmente mici de oase calcinate, două fragmente mici dintr-un vas lucrat la roată din pastă cenușie, cu semne ușoare de ardere secundară (fig. 42, 24), precum și un fragment dintr-o toartă de amforă din pastă gălbuie-cărămizie (fig. 42, 23).

**M. 448** : incinerație în groapă (fig. 12, 5) ; —0,60 m ; în groapă se aflau cîțiva cărbuni, cenușă, foarte puține oase calcinate și o bucată dintr-un vas (cană ?) lucrat la roată din pastă cenușie (fig. 39, 15).

**M. 449** : incinerație în groapă (fig. 12, 25); —0,60 m; groapa cuprindea multă cenușă, cărbuni, puține fragmente mărunte de oase calcinate și resturi de la mai multe mărgele de sticlă roșie mată, deformate de foc (fig. 42, 7—14).

**M. 450** : incinerație în groapă (fig. 13, 12) ; groapa era umplută cu multă cenușă, cîteva fărîme de oase calcinate și trei mărgele de sticlă, din care una prismatică roșie mată (fig. 42, 13), una tot de sticlă roșie mată, dar deformată (fig. 42, 12) și una albă mată, deformată de foc (fig. 42, 11).

**M. 451** : incinerație în groapă (fig. 12, 29) ; —0 68 m ; groapa conținea foarte puține oase calcinate, multă cenușă, cărbuni, un fragment de la fundul unui vas lucrat la roată din pastă cenușie (fig. 42, 37), un fragment din marginea unei fructiere din pastă cărămizie (fig. 42, 10) și nouă mărgele de sticlă roșie mată, de formă prismatică cu baza hexagonală, trecute prin foc și deformate (fig. 42, 1—9).

**M. 452** : incinerație în groapă ; —0,55 m ; oasele calcinate, puține și curățate de cenușă, au fost puse într-o groapă ale cărei limite n-au putut fi stabilite.

**M. 453** : înhumație ; —0,60 m ; limitele gropii n-au fost stabilite, iar din schelet, aparținînd unui copil, s-a păstrat numai un dinte ; în apropierea acestuia s-au găsit patru mărgele prisma-

www.cimec.ro

tice cu baza hexagonală de sticlă roşie mată (fig. 41, 1—4), patru mărgele mici sferoidale de sticlă, din care două verzi, una roşie şi una galbenă, precum şi o piesă de tablă de bronz ajurată, placată cu foiţă de argint ; foiţa de bronz (fig. 41, 6) avea grosimea de 1 mm, iar cea de argint (fig. 41, 5) de 0,4 mm ; în zona centrală, ambele foiţe prezentau la partea superioară resturi de la o urechiuşă (?); tot în zona centrală, dar la partea inferioară, foiţa de bronz mai avea o limbă care se îndoia în spate, prin care s-ar părea că întreaga piesă era ataşată ca ornament la un alt obiect lucrat din piele sau pînză.

**M. 454** : incineraţie în urnă ; —0,80 m ; limitele gropii n-au fost sesizate ; urna, în care se găseau cîteva oase calcinate curăţate de cenuşă, era reprezentată de un vas lucrat la roată din pastă cenuşie (fig. 41, 23) ; un fragment din fundul urnei, spart, era deplasat puţin mai spre sud ; în regiunea diametrului maxim, urna avea o gaură uşor ovală, ce ar putea fi interpretată ca „fereastra sufletului".

**M. 455** : incineraţie în urnă ; —0,55 m ; limitele gropii n-au fost precizate ; ca urnă s-a folosit un fragment dintr-un vas lucrat cu mîna, pe care se aflau cîteva mici bucăţi de oase calcinate şi cărbuni, fără cenuşă.

**M. 456** : incineraţie în urnă ; —0,50 m ; limitele gropii n-au putut fi stabilite ; ca urnă s-a folosit jumătatea inferioară a unui vas lucrat cu mîna (fig. 41, 21), aflat în poziţie culcată cu gura spre vest, în care se găseau cîteva oase calcinate curăţate de cenuşă ; spre nord-vest de urnă se afla un fragment dintr-un vas lucrat la roată din pastă cenuşie.

**M. 457** : incineraţie în groapă (fig. 12, 9) ; —0,60 m ; groapa conţinea multă cenuşă, cărbuni şi puţine oase calcinate.

**M. 458** : incineraţie în urnă (fig. 12, 23) ; —0,55 m ; urna era reprezentată de jumătatea inferioară a unui vas lucrat cu mîna din pastă grosolană, cu semne de ardere secundară (fig. 42, 29), în care se aflau cîteva oase calcinate curăţate de cenuşă ; puţine oase calcinate se găseau şi în groapă.

**M. 459** : incineraţie în urnă cu capac (fig. 12, 18) ; —0,60 m ; urna, lucrată la roată din pastă cenuşie, avea o gaură în regiunea umărului ce ar putea fi interpretată ca „fereastra sufletului" (fig. 42, 39) ; în urnă se aflau oase calcinate curăţate de cenuşă ; deasupra urnei se găsea un castron lucrat la roată din pastă roşie (fig. 42, 38), aşezat cu gura în jos, spart şi deplasat pînă la jumătatea urnei ; oase calcinate, amestecate cu cenuşă şi cărbuni, se aflau şi în groapă[8].

**M. 460** : incineraţie în urnă ; —0,43 m ; limitele gropii n-au fost sesizate ; ca urnă s-a folosit un fund de vas lucrat cu mîna din pastă grosolană (fig. 39, 24), în care se aflau doar cîteva fragmente de cărbuni, fără oase calcinate.

**M. 461** : incineraţie în urnă ; —0,54 m ; limitele gropii n-au fost precizate ; urna era reprezentată de un vas lucrat cu mîna din pastă grosolană, cu semne evidente de ardere secundară, căruia îi lipsea marginea (fig. 42, 28); în urnă se găseau foarte puţine oase calcinate, curăţate de cenuşă.

**M. 462** : înhumaţie ; —0,70 m ; limitele gropii n-au putut fi precizate ; scheletul era distrus, păstrîndu-se doar fragmente putrezite din oasele craniului ; ca inventar s-au găsit două mărgele de sticlă albă mată, din care una cilindrică (fig. 39, 22) şi alta bitronconică (fig. 39, 23).

**M. 463** : incineraţie în groapă (fig. 12, 22) ; —0,55 m ; groapa conţinea cenuşă, fragmente de oase calcinate, mai multe fragmente dintr-o oală lucrată cu mîna din pastă grosolană (fig. 42, 36), un cuţit de fier (fig. 42, 34), precum şi o mărgică de sticlă roşie mată de formă cilindrică (fig. 42, 35).

**M. 464** : înhumaţie ; —0,70 m ; limitele gropii n-au fost sesizate ; scheletul era distrus, păstrîndu-se doar cîteva resturi putrezite din craniu, după care s-a putut aprecia că orientarea aproximativă a mormîntului era N (cap)—S (picioare).

**M. 465** : incineraţie în groapă (fig. 12, 21) ; —0,75 m ; groapa cuprindea puţină cenuşă, cărbuni şi fărîme de oase calcinate.

**M. 466** : incineraţie în urnă (fig. 13, 24) ; —0,62 m ; ca urnă s-a folosit partea inferioară a unui vas lucrat la roată din pastă cenuşie (fig. 42, 25), în care se aflau puţine oase calcinate

[8] *Ibidem*, R 60.

www.cimec.ro

curățate de cenușă, un fragment din partea superioară a urnei, precum și un fragment dintr-un alt vas lucrat în aceeași tehnică (fig. 42, 27).

**M. 467** : incinerație în urnă cu capac (fig. 18, 15) ; —0,75 m ; limitele gropii n-au fost sesizate ; urna era un vas lucrat la roată din pastă cenușie (fig. 42, 41), în care se aflau puține oase calcinate, curățate de cenușă ; deasupra urnei se găseau fragmente dintr-un castron lucrat în aceeași tehnică, așezat cu gura în jos, din care o parte era căzută în urnă (fig. 42, 40)[9].

**M. 468** : incinerație în urnă cu capac (?) (fig. 18, 9) ; —0,70 m ; limitele gropii n-au fost precizate ; urna era reprezentată de fundul unui vas lucrat la roată din pastă cenușie la exterior și cafenie-cărămizie la interior (fig. 42, 18), în care se găseau destul de multe oase calcinate curățate de cenușă ; deasupra urnei se afla un fragment dintr-o amforă de tipul urcioarelor, din pastă cărămizie (fig. 42, 17).

**M. 469** : incinerație în urnă (fig. 18, 16) ; —0,58 m ; limitele gropii n-au fost stabilite ; ca urnă s-a folosit partea inferioară a unui vas lucrat cu mîna din pastă grosolană, cu semne de ardere secundară (fig. 42, 33), în care se găseau cîteva oase calcinate curățate de cenușă, un fragment din partea superioară a urnei, o mărgică de calcedoniu trecută prin foc (fig. 42, 32) și două mărgele de sticlă albă mată, una cilindrică (fig. 42, 30) și alta prismatică cu baza hexagonală (fig. 42, 31) ; în apropierea urnei, deci în groapă, la 0,10 m deasupra fundului, se aflau alte fragmente din urnă și cîteva oase calcinate curățate de cenușă.

**M. 470** : incinerație în urnă (fig. 18, 10) ; —0,57 m ; limitele gropii n-au fost precizate ; urna era reprezentată de fundul unui vas (cană ?) lucrat la roată din pastă cărămizie (fig. 42, 15), în care se găseau toarta vasului (fig. 42, 14), un fragment din marginea unui vas lucrat la roată din pastă roșie (fig. 42, 16), precum și cîteva oase calcinate curățate de cenușă.

**M. 471** : înhumație (fig. 17, 1) ; —0,76 m ; limitele gropii n-au putut fi stabilite ; scheletul era distrus, păstrîndu-se doar resturi putrezite din craniu ; la circa 0,40 m sud-est de craniu era așezată pe cant o lespede de piatră pe direcția N—S ; aceasta fusese așezată pe latura lungă de est a mormîntului, orientat pe direcția N (cap) — S (picioare).

**M. 472** : incinerație în urnă (fig. 19, 21) ; —0 64 m ; urna era reprezentată de partea inferioară a unui vas lucrat cu mîna din pastă grosolană (fig. 42, 26), în care se aflau doar cîteva oase calcinate, curățate de cenușă.

**M. 473** : înhumație ; —0,72 m ; limitele gropii n-au fost precizate ; scheletul era distrus, păstrîndu-se resturi putrezite din craniu.

**M. 474** : incinerație în groapă (fig. 13, 26) ; —0,73 m ; groapa cuprindea cenușă, puține oase calcinate și două mărgele de sticlă albă mată, probabil cilindrice, deformate de foc (fig. 42, 19, 20).

**M. 475** : incinerație în groapă (fig. 13, 31) ; —0,80 m ; groapa era umplută cu cărbuni, foarte puține oase calcinate și mai multe fragmente ceramice de la următoarele vase : fragment din fundul unui vas (cană ?) lucrat la roată din pastă cenușie, densă și cu mult nisip fin (fig. 42, 22); fragment dintr-un alt vas lucrat în aceeași tehnică (fig. 42, 21); fragmente dintr-o amforă din pastă cărămizie.

**M. 476** : incinerație în urnă cu capac (?) ; —0,79 m ; limitele gropii n-au fost precizate ; ca urnă s-a folosit un vas lucrat la roată din pastă cafenie-cărămizie, cu slip cenușiu-cafeniu la exterior, avînd lipsă aproape toată partea superioară (fig. 43, 37), în care s-au găsit cîteva oase calcinate mărunte, curățate de cenușă și un fragment din partea superioară a urnei ; deasupra se afla un fund de vas lucrat cu mîna (fig. 43, 36).

**M. 477** : incinerație în groapă (fig. 13, 8) ; —0,57 m ; groapa cuprindea multă cenușă și o cantitate ceva mai mare de oase calcinate.

**M. 478** : incinerație în groapă (fig. 13, 10) ; —0,54 m ; limitele gropii n-au fost sesizate, dar ea trebuie să fi fost ceva mai mare și probabil de formă ovală ; pe o zonă lungă de 0,73 m și lată de 0,40 m s-au găsit împrăștiate bucăți mici de oase calcinate, mai multe lespezi de piatră și fragmente de la următoarele vase : un fragment din fundul unui vas lucrat la roată din pastă cărămizie, cu pete cafenii de la arderea secundară (fig. 43, 8), două fragmente dintr-o fructieră

[9] *Ibidem*, R 61.

www.cimec.ro

din pastă cenușie (fig. 43, 7), precum și un fragment dintr-o toartă de amforă de tipul urcioarelor din pastă roșiatică (fig. 43, 6).

**M. 479** : incinerație în groapă (fig. 13, 2) ; —0,66 m ; groapa conținea o cantitate destul de mare de oase calcinate, un fragment dintr-o mărgică de sticlă albastră, căreia nu i se poate preciza forma și un fragment dintr-un vas lucrat la roată din pastă cenușie.

**M. 480** : incinerație în groapă (fig. 13, 29) ; —0,72 m ; groapa cuprindea multă cenușă, cărbuni și oase calcinate, acestea din urmă depuse mai ales spre marginea de vest ; ca inventar s-au găsit resturi topite dintr-un obiect de argint (fig. 43, 35), precum și patru fragmente dintr-un ac de cusut de fier (fig. 43, 34).

**M. 481** : incinerație în groapă (fig. 13, 3) ; —0,55 m ; groapa conținea puține oase calcinate și cîteva fragmente dintr-un vas lucrat la roată din pastă cenușie.

**M. 482** : incinerație în urnă ; —0,65 m ; limitele gropii n-au fost precizate ; urna era un vas lucrat la roată din pastă cenușie, foarte sfărîmat la partea superioară (fig. 43, 29, 31), în care se aflau multe oase calcinate și cenușă ; deasupra urnei se găseau resturi din alte vase sfărîmate, din care s-au mai putut recupera un fragment dintr-o fructieră (fig. 43, 28) și un altul dintr-un castron (fig. 43, 30), ambele vase lucrate la roată din pastă cenușie.

**M. 483** : înhumație ; —0,83 m ; limitele gropii n-au fost precizate ; scheletul era distrus, păstrîndu-se doar resturi putrezite din craniu, în apropierea cărora se afla o fibulă de bronz cu axul resortului de fier, în stadiu avansat de degradare (fig. 43, 10).

**M. 484** : înhumație ; —0,81 m ; limitele gropii n-au fost precizate ; scheletul era putrezit, păstrîndu-se resturi pulverizate de craniu ; ca inventar s-a găsit o verigă de argint de proastă calitate (fig. 43, 2).

**M. 485** : incinerație în urnă (fig. 13, 21) ; —0,62 m ; ca urnă s-a folosit un vas lucrat cu mîna din pastă grosolană, cu semne de ardere secundară, din care lipseau bucăți mari din partea superioară (fig. 43, 38); oasele calcinate, curățate de cenușă, împreună cu cîteva bucăți din partea superioară a vasului, se aflau numai în urnă.

**M. 486** : incinerație în urnă ; —0,53 m ; limitele gropii n-au putut fi stabilite ; urna era reprezentată de o cană lucrată la roată din pastă cenușie, din care lipsea partea superioară (gîtul cu toarta) (fig. 43, 21) ; în interiorul ei se aflau cîteva fragmente de oase calcinate, curățate de cenușă, precum și un fragment dintr-un castron, lucrat în aceeași tehnică ca și urna (fig. 43, 20).

**M. 487** : incinerație în groapă (fig. 13, 15) ; —0,94 m ; groapa cuprindea cîteva oase calcinate, amestecate cu cărbuni și cenușă.

**M. 488** : incinerație în groapă (fig. 13, 22) ; —0,70 m ; groapa era umplută cu puține oase calcinate, amestecate cu cărbuni și cenușă, între care se aflau și fragmente dintr-un ac de cusut de fier (fig. 44, 70).

**M. 489** : incinerație în groapă (fig. 13, 28) ; —0,64 m ; groapa conținea oase calcinate puține, multă cenușă, cărbuni, o fibulă de bronz cu axul resortului de fier (fig. 43, 9) și trei fragmente dintr-un ac de cusut de fier (fig. 43, 22).

**M. 490** : incinerație în urnă cu capac (fig. 18, 20) ; —0,76 m ; urna, în cuprinsul căreia se aflau cîteva oase calcinate curățate de cenușă, era reprezentată de un vas lucrat la roată din pastă cenușie, avînd lipsă o parte din margine (fig. 43, 14) ; drept capac s-a folosit o parte din cupa unei fructiere lucrată în aceeași tehnică (fig. 43, 13) ; groapa era umplută cu multă cenușă și cîteva oase calcinate, între care se aflau un fragment dintr-o mărgică sferoidală de calcedoniu (fig. 43, 23), o mărgică mică sferoidală de sticlă transparentă vopsită cu roșu (fig. 43, 33) și nouă mărgele de sticlă roșie mată, din care unele prismatice cu baza hexagonală, iar altele deformate (fig. 43, 3, 11, 12, 15—17, 24, 25, 32).

**M. 491** : incinerație în urnă cu capac ; —0,73 m ; limitele gropii n-au putut fi precizate ; ca urnă s-a folosit un fragment din fundul unui vas lucrat la roată din pastă cenușie (fig. 43, 5), în care se aflau două așchii de os calcinate și cîțiva cărbuni ; două fragmente din fundul unui alt vas, lucrat la roată din pastă cafenie-gălbuie (fig. 43, 4),erau aruncate peste oasele din urnă.

**M. 492** : înhumație ; —0,83 m ; orientare N (cap)—S (picioare) (?) ; limitele gropii n-au fost precizate ; scheletul era distrus, păstrîndu-se doar resturi putrezite din craniu ; la sud de acesta s-a găsit un colier compus din 58 mărgele de sticlă : două albe mate, din care una cilindrică

www.cimec.ro

(fig. 44, 42) şi alta prismatică cu baza hexagonală (fig. 44, 54) ; una cilindrică mică turcoaz (fig. 44, 50) ; trei tubulare lobate verzi (fig. 44, 11, 12) ; patru în formă de butoiaş, mici, de sticlă transparentă (fig. 44, 52, 53) ; cinci sferoidale mici verzi (fig. 44, 43—47) ; una segmentată verde (fig. 44, 51) ; una sferoidală mică transparentă, vopsită cu roşu (fig. 44, 24) ; două sferoidale mici negre (fig. 44, 48, 49) ; 17 sferoidale mici turcoaz (fig. 44, 25—41) ; 22 sferoidale mici albastre (fig. 44, 1—10, 13—23).

**M. 493** : incineraţie în groapă (fig. 13, 37) ; —0,70 m ; groapa era umplută cu puţine oase calcinate, cărbuni şi multă cenuşă.

**M. 494** : incineraţie în groapă (fig. 13, 25) ; —0,68 m ; groapa conţinea doar puţine oase calcinate curăţate de cenuşă.

**M. 495** : incineraţie în urnă cu capac (fig. 13, 20) ; —0,70 m ; urna era reprezentată de un vas lucrat la roată din pastă roşie, avînd lipsă o parte din margine (fig. 43, 26), în care se găseau puţine oase calcinate curăţate de cenuşă, precum şi un fragment din fundul unui castron lucrat în aceeaşi tehnică (fig. 43, 27) ; cîteva oase calcinate şi multă cenuşă se aflau şi în groapă.

**M. 496** : incineraţie în urnă ; —0,68 m ; limitele gropii n-au fost precizate ; ca urnă s-a folosit un vas lucrat la roată din pastă cenuşie, avînd marginea lipsă (fig. 43, 19), în care se găseau puţine oase calcinate, curăţate de cenuşă, precum şi o jumătate de mărgică sferoidală de calcedoniu (fig. 43, 18) trecută prin foc.

**M. 497** : înhumaţie (fig. 16, 15) ; —0,46 m ; scheletul era dispărut ; din mormînt s-au păstrat mai multe pietre folosite la amenajarea capătului de nord al gropii.

**M. 498** : incineraţie în urnă : —0,47 m ; limitele gropii n-au putut fi stabilite ; ca urnă s-a folosit o cană lucrată la roată din pastă roşie, avînd lipsă gîtul şi toarta (fig. 44, 63), în care se aflau puţine oase calcinate şi două fragmente mici de amforă ; alături de urnă se găsea un os de animal.

**M. 499** : incineraţie în urnă ; —0,54 m ; limitele gropii n-au fost precizate ; urna era reprezentată de partea inferioară a unui vas lucrat la roată din pastă cenuşie (fig. 44, 74), în care se aflau un fragment din marginea aceluiaşi vas, precum şi cîteva oase calcinate curăţate de cenuşă.

**M. 500** : incineraţie în groapă (fig. 14, 20) ; —0,65 m ; groapa conţinea puţine oase calcinate, multă cenuşă, cărbuni şi şase mărgele de sticlă roşie mată, dintre care două cilindrice (fig. 44, 61), două prismatice (fig. 44, 55, 56) şi două deformate de foc (fig. 44, 60, 61) ; trei dintre mărgele, şi anume acelea cilindrice şi una deformată, erau lipite una de alta (fig. 44, 61).

**M. 501** : incineraţie în groapă (fig. 13, 7) ; —0,62 m ; groapa era umplută cu cenuşă şi puţine oase calcinate, între care se găsea şi un cuţit de fier (fig. 43, 1).

**M. 502** : incineraţie în groapă (fig. 13, 5) ; —0,71 m ; groapa cuprindea doar puţine oase calcinate şi cenuşă.

**M. 503** : incineraţie în groapă (fig. 13, 27) ; —0,76 m ; în groapă se aflau puţine oase calcinate, cărbuni şi multă cenuşă.

**M. 504** : incineraţie în groapă (fig. 13, 17) ; —0 62 m ; groapa era umplută cu multă cenuşă, cărbuni şi cîteva oase calcinate.

**M. 505** : înhumaţie ; 0,33 m ; limitele gropii n-au fost precizate ; scheletul era dispărut complet, păstrîndu-se numai piatra aşezată ca semn de mormînt.

**M. 506** : incineraţie în groapă (fig. 13, 32) ; —0,80 m ; groapa conţinea multă cenuşă, cărbuni, puţine oase calcinate şi o fibulă de bronz cu axul resortului de fier (fig. 44, 58).

**M. 507** : incineraţie în groapă (fig. 13, 4) ; —0,82 m ; groapa cuprindea multă cenuşă, puţine oase calcinate, un cuţit de fier (fig. 44, 64) şi o verigă de argint cu capetele înfăşurate, fragmentară (fig. 44, 65).

**M. 508** : înhumaţie ; —0,78 m ; limitele gropii n-au fost precizate ; scheletul era distrus, păstrîndu-se doar resturi putrezite din craniu.

**M. 509** : incineraţie în urnă (fig. 13, 35) ; —0,54 m ; ca urnă s-a folosit un vas lucrat cu mîna din pastă grosolană, avînd lipsă o parte din margine (fig. 45, 7), în care se găseau puţine oase calcinate curăţate de cenuşă ; cîteva oase calcinate, dar amestecate cu cenuşă, se aflau şi în groapă.

www.cimec.ro

**M. 510** : înhumație ; —0,82 m ; limitele gropii n-au putut fi stabilite; scheletul era distrus, păstrîndu-se resturi putrezite din craniu, găsit în poziția cu fața spre est ; orientarea mormîntului pare să fi fost N (cap) —S (picioare).

**M. 511** : incinerație în groapă (fig. 13, 34) ; —0,65 m ; groapa cuprindea puține oase calcinate, cărbuni și multă cenușă.

**M. 512** : incinerație în groapă (fig. 13, 16) ; —0,94 m ; groapa era umplută cu puține oase calcinate, cărbuni și cenușă.

**M. 513** : incinerație în urnă ; —0,66 m ; limitele gropii n-au fost precizate ; ca urnă s-a folosit un vas lucrat cu mîna din pastă grosolană, cu semne de ardere secundară (fig. 44, 76), așezat în poziția cu gura spre nord ; în cuprinsul urnei se găseau puține oase calcinate, curățate de cenușă, precum și un fragment dintr-o amforă din pastă gălbuie (fig. 44, 59).

**M. 514** : incinerație în groapă (fig. 13, 13) ; —0,46 m ; groapa conținea puține oase calcinate, cenușă și cîteva fragmente dintr-un vas lucrat cu mîna din pastă grosolană.

**M. 515** : incinerație în urnă cu capac ; —0,55 m ; ca urnă s-a folosit un vas lucrat cu mîna din pastă grosolană, avînd lipsă o parte din margine (fig. 44, 68), în care se găseau cîteva oase calcinate curățate de cenușă și partea superioară dintr-un castron din pastă fină cenușie (fig. 44, 67), folosit drept capac.

**M. 516** : incinerație în groapă ; —0,58 m ; limitele gropii n-au putut fi stabilite ; cîteva fragmente mărunte de oase calcinate și cărbuni erau acoperite cu un capac special, lucrat la roată din pastă cenușie, cu nuanțe cafenii de la arderea secundară (fig. 44, 57).

**M. 517** : incinerație în urnă (fig. 14, 2) ; —0,57 m ; ca urnă s-a folosit partea inferioară a unui vas lucrat cu mîna din pastă grosolană (fig. 45, 6), în care se aflau puține oase calcinate curățate de cenușă, și un fragment dintr-o amforă din pastă gălbuie ; puține oase calcinate amestecate cu cenușă se găseau și în groapă.

**M. 518** : incinerație în urnă ; —0,64 m ; urna era reprezentată de un vas lucrat cu mîna din pastă grosolană, decorat cu brîu alveolar pe umeri, căruia îi lipsea partea superioară ; urna, sfărîmată în numeroase bucăți, conținea cîteva oase calcinate curățate de cenușă, precum și două fragmente de la o căniță (fig. 45, 2) și un castron (fig. 45, 3), ambele vase lucrate la roată din pastă cenușie.

**M. 519** : incinerație în urnă ; —0,60 m ; groapa nu a putut fi delimitată ; ca urnă s-a folosit un vas lucrat cu mîna din pastă grosolană, cu semne de ardere secundară, avînd lipsă marginea (fig. 44, 66), în care se găseau cîteva oase calcinate curățate de cenușă ; mormîntul 519 suprapunea mormîntul 520.

**M. 520** : incinerație în urnă cu capac (fig. 13, 38) ; —0,81 m ; urna era reprezentată de un vas lucrat la roată din pastă cenușie, avînd lipsă un fragment de la fund și aproape toată marginea (fig. 44, 73), în interiorul căruia se aflau puține oase calcinate, o bucată dintr-un capac din pastă cenușie (fig. 44, 71) și un fragment din fundul unui vas lucrat la roată din pastă cărămizie, cu pete cenușii de la arderea secundară (fig. 44, 72) ; alte oase calcinate, amestecate cu multă cenușă, se aflau în groapă.

**M. 521** : incinerație în groapă ; —0,70 m ; groapa nu a putut fi delimitată ; cîteva fragmente mărunte de oase calcinate, amestecate cu cărbuni, erau acoperite cu un fund de vas lucrat la roată din pastă cenușie, cu urme de ardere secundară (fig. 44, 62).

**M. 522** : incinerație în groapă ; —0,54 m ; oasele calcinate, amestecate cu cărbuni, două fragmente dintr-un vas lucrat cu mîna și cîteva fragmente dintr-o amforă din pastă gălbuie, erau aruncate într-o groapă ale cărei limite n-au putut fi precizate.

**M. 523** : înhumație ; —0,74 m ; limitele gropii n-au putut fi stabilite; scheletul era distrus, păstrîndu-se doar puține resturi putrezite din craniu.

**M. 524** : incinerație în groapă (fig. 13, 30) ; —0,51 m ; groapa era umplută cu multă cenușă și cîteva oase calcinate mărunte.

**M. 525** : incinerație în urnă (fig. 13, 33) ; —0,56 m ; urna era lucrată cu mîna din pastă grosolană, cu semne de ardere secundară, avînd lipsă bucăți mari din partea superioară (fig. 44, 75), în care se găseau cîteva fragmente de oase calcinate curățate de cenușă ; alte oase calcinate, dar amestecate cu cenușă, se aflau în groapă.

www.cimec.ro

**M. 526** : înhumaţie ; —0,81 m ; limitele gropii n-au fost precizate ; din schelet s-au păstrat numai resturi putrezite din craniu, în apropierea căruia se afla un pandantiv de fier în formă de căldăruşă (fig. 44, 69).

**M. 527** : incineraţie în urnă (fig. 13, 18) ; —0,40 m ; ca urnă s-a folosit un vas lucrat cu mîna din pastă grosolană, cu semne de ardere secundară, din care lipseau bucăţi mai mari din partea superioară (fig. 45, 1) ; în urnă se găseau cîteva oase calcinate mărunte, curăţate de cenuşă, precum şi un fragment din marginea evazată a unui vas lucrat la roată din pastă cenuşie.

**M. 528** : înhumaţie (fig. 17, 15) ; —0,68 m ; orientare N (cap)—S (picioare) ; limitele gropii n-au putut fi stabilite; scheletul era destul de prost conservat, păstrîndu-se oase din craniu, din humerusul drept şi din femure ; poziţia lui era pe spate, cu mîna dreaptă întinsă, iar cea stîngă îndoită din cot şi adusă pe abdomen ; genunchii erau aduşi în faţă (poziţie ghemuită) ; deasupra scheletului se găseau două rînduri de pietre ; la nivelul pietrelor de deasupra, din care cîteva erau arse, se aflau oase de animal, un fragment dintr-un vas lucrat la roată din pastă roşie (fig. 45, 16), precum şi un fragment dintr-o amforă din pastă gălbuie (fig. 45, 15).

**M. 529** : incineraţie în urnă (fig. 13, 6) ; —0,62 m ; ca urnă s-a folosit un fund de vas lucrat cu mîna din pastă grosolană, complet sfărîmat, în care se găseau cîteva oase calcinate curăţate de cenuşă ; puţine oase calcinate curăţate de cenuşă se găseau şi în groapă.

**M. 530** : incineraţie în groapă (fig. 13, 9) ; —0,62 m ; groapa era umplută cu foarte puţine oase calcinate, cenuşă şi cărbuni.

**M. 531** : incineraţie în urnă ; —0,45 m ; limitele gropii n-au fost precizate ; ca urnă s-a folosit un vas lucrat cu mîna din pastă grosolană, căruia îi lipsea marginea (fig. 45, 25) ; în urnă se aflau aşchii de oase calcinate şi cenuşă.

**M. 532** : incineraţie în groapă (fig. 13, 11) ; —0,51 m ; groapa conţinea puţine oase calcinate curăţate de cenuşă şi cărbuni.

**M. 533** : incineraţie în urnă cu capac (fig. 18, 1) ; —0,47 m ; limitele gropii n-au fost precizate ; urna era reprezentată de un vas lucrat la roată din pastă cenuşie, avînd lipsă o parte din margine (fig. 45, 20), în care se găseau doar patru fragmente mărunte de oase calcinate ; peste urnă era aşezată o fructieră lucrată la roată din pastă cenuşie, în poziţia cu gura în jos, căreia îi lipsea piciorul (fig. 45, 19).

**M. 534** : incineraţie în groapă (fig. 13, 19) ; —0,67 m ; groapa conţinea cîteva aşchii de oase calcinate curăţate de cenuşă şi două fragmente dintr-un vas lucrat la roată din pastă roşie (fig. 45, 8).

**M. 535** : incineraţie în urnă (fig. 13, 36) ; —0,40 m ; urna era reprezentată de partea inferioară a unui vas lucrat la roată din pastă roşie (fig. 45, 17), în care se găseau doar puţine oase calcinate curăţate de cenuşă ; alte cîteva oase calcinate, amestecate cu puţină cenuşă, se aflau în groapă.

**M. 536** : incineraţie în urnă ; —0,55 m ; limitele gropii n-au putut fi stabilite ; ca urnă s-a folosit fundul unui vas mai mic (cană ?) lucrat la roată din pastă cenuşie (fig. 45, 4), în care se aflau doar cîteva oase calcinate curăţate de cenuşă.

**M. 537** : incineraţie în groapă ; —0,55 m ; în groapă se aflau doar cîteva oase calcinate mărunte curăţate de cenuşă, peste care s-a aşezat un picior de fructieră din pastă cărămizie (fig. 46, 46), precum şi un fragment din fundul unui castron lucrat la roată din pastă cenuşie, ars secundar (fig. 46, 45).

**M. 538** : înhumaţie ; —0,76 m ; limitele gropii n-au fost precizate, iar scheletul era distrus în totalitate ; în umplutura gropii mormîntului s-au descoperit o fibulă de bronz, trecută prin foc (?) şi parţial distrusă (fig. 45, 5) şi fragmente dintr-o mărgică mare de sticlă transparentă bleu, sfărîmată.

**M. 539** : incineraţie în groapă (fig. 14, 8) ; —0,50 m ; groapa conţinea oase calcinate în cantitate destul de mare, curăţate de cenuşă şi cărbuni.

**M. 540** : înhumaţie ; —0,63 m ; limitele gropii n-au putut fi stabilite ; din schelet s-au păstrat doar resturi putrezite din craniu ; ca inventar s-au descoperit o fibulă de bronz (fig. 46, 38) şi mai multe mărgele de sticlă : 17 mici alungite, albe transparente (fig. 46, 1—15) ; opt mici


www.cimec.ro

sferoidale de culoare turcoaz (fig. 46, 16—23) ; 13 mici sferoidale de sticlă transparentă, acoperite cu vopsea roșie mată (fig. 46, 24—32) ; două mici sferoidale de sticlă verzuie (fig. 46, 33, 34) ; două sferoidale de sticlă albă transparentă (fig. 46, 35, 36); două segmentate de sticlă albă transparentă (fig. 46, 37) ; alte mărgele mici sferoidale erau sfărîmate.

**M. 541** : incinerație în groapă (fig. 14, 17) ; —0,47 m ; groapa cuprindea multe oase calcinate, așezate pe fund, împreună cu cărbuni și cenușă, precum și patru fragmente mici dintr-un vas lucrat cu mîna și o mărgică de sticlă albă mată, parțial deformată de foc (fig. 45, 18).

**M. 542** : incinerație în groapă (fig. 14, 18) —0,60 m ; groapa era umplută cu multă cenușă și puține oase calcinate.

**M. 543** : incinerație în urnă ; —0,31 m ; limitele gropii n-au fost precizate ; ca urnă s-a folosit fundul unui vas lucrat cu mîna din pastă grosolană, cu semne de ardere secundară, în care se aflau cîteva oase calcinate curățate de cenușă, două mărgele sferoidale de calcedoniu (fig. 45, 10, 11), o mărgică cilindrică de sticlă albă mată (fig. 45, 12) și o mărgică prismatică de sticlă roșie mată (fig. 45, 9).

**M. 544** : înhumație (fig. 17, 5) ; —0,45 m ; limitele gropii n-au fost precizate, iar scheletul era dispărut ; din acest complex s-a păstrat numai grupa de pietre puse ca semn de mormînt ; din umplutura gropii mormîntului provine un fragment de mărgică mare cilindrică de sticlă portocalie (fig. 45, 13).

**M. 545** : incinerație în urnă cu capac ; —0,41 m ; limitele gropii n-au putut fi stabilite ; ca urnă s-a folosit un vas lucrat la roată din pastă cafenie-cărămizie, cu pete cenușii de la arderea secundară (fig. 45, 22), în care se aflau puține oase calcinate curățate de cenușă, precum și fragmente din fundul unui castron lucrat în aceeași tehnică (fig. 45, 21).

**M. 546** : incinerație în groapă (fig. 13, 14) ; —0,47 m ; groapa conținea puține oase calcinate, cenușă și cîteva fragmente dintr-un vas lucrat la roată din pastă cenușie (fig. 45, 24).

**M. 547** : incinerație în urnă cu capac (fig. 14, 10) ; —0,82 m ; ca urnă s-a folosit un vas lucrat la roată din pastă cenușie, avînd lipsă aproape toată partea superioară (fig. 46, 42) ; în urnă se găseau puține oase calcinate curățate de cenușă, precum și o jumătate de castron lucrat în aceeași tehnică, așezat peste oase cu gura în jos (fig. 46, 43 a), care se întregește cu o altă bucată din mormîntul 555 ; în groapă se aflau multă cenușă, cărbuni, puține oase calcinate, un pandantiv de fier deteriorat în formă de căldărușă, cu resturi de țesătură pe el (fig. 46, 40), un inel făcut dintr-o tăbliță de bronz (fig. 46, 41) și fragmente dintr-un ac de cusut de fier (fig. 46, 44).

**M. 548** : incinerație în urnă (fig. 14, 7) ; —0,50 m ; urna era reprezentată de jumătatea inferioară a unui vas lucrat cu mîna din pastă grosolană, cu semne de ardere secundară (fig. 45, 23), în care se aflau cîteva oase calcinate curățate de cenușă ; puține oase calcinate curățate de cenușă se aflau și în groapă (căzute din urna aplecată ?).

**M. 549** : incinerație în groapă (fig. 14, 21) ; —0,57 m ; groapa era umplută cu multă cenușă și puține oase calcinate.

**M. 550** : incinerație în groapă (fig. 14, 9) ; —0,47 m ; groapa conținea cenușă și oase calcinate.

**M. 551** : incinerație în groapă (fig. 14, 3) ; —0,60 m ; groapa cuprindea cenușă, cărbuni și puține oase calcinate.

**M. 552** : incinerație în urnă (fig. 14, 22) ; —0,52 m ; groapa era umplută cu cenușă, cărbuni și puține oase calcinate, între care se afla și un dinte de vită cornută mare ; iar urna era reprezentată de un vas lucrat la roată din pastă cenușie, cu un orificiu deasupra umărului („fereastra sufletului" ?) ; în cuprinsul ei se aflau cîteva oase calcinate curățate de cenușă.

**M. 553** : incinerație în groapă (fig. 14, 5) ; —0,54 m ; groapa era umplută cu multă cenușă și cîteva oase calcinate.

**M. 554** : incinerație în groapă (fig. 14, 16) ; —0,64 m ; groapa conținea multă cenușă, cărbuni, puține oase calcinate și o fibulă de fier (fig. 46, 48).

**M. 555** : incinerație în groapă (fig. 14, 19) ; —0,75 m ; groapa cuprindea multă cenușă, puține oase calcinate, o bucată dintr-o amforă de tipul urcioarelor (fig. 46, 56), iar spre fund se afla și o jumătate dintr-un castron lucrat la roată din pastă cenușie, așezat cu gura în jos, care se întregea cu jumătatea de castron din mormîntul 547 folosită drept capac ; cele două părți ale castronului au fost întregite (fig. 46, 43 b).

www.cimec.ro

**M. 556** : incinerație în urnă cu capac ; —0,55 m ; ca urnă s-a folosit un vas lucrat la roată din pastă cenușie, cu angobă negricioasă pe ambele fețe, spart într-un număr foarte mare de fragmente (fig. 46, 62), în care se găseau cîteva oase calcinate curățate de cenușă ; peste urnă se afla o fructieră lucrată în aceeași tehnică, așezată cu gura în jos (fig. 46, 61).

**M. 557** : incinerație în urnă (fig. 14, 25) ; —0,56 m ; ca urnă s-a folosit un vas lucrat cu mîna din pastă grosolană, avînd lipsă o parte din margine (fig. 45, 14), în care se găseau puține oase calcinate curățate de cenușă ; alte oase calcinate, dar amestecate cu cenușă, se aflau în groapă.

**M. 558** : incinerație în groapă (fig. 14, 12) ; —0,55 m ; groapa era umplută cu multă cenușă și puține oase calcinate.

**M. 559** : incinerație în urnă ; —0,64 m ; limitele gropii n-au putut fi stabilite ; urna era reprezentată de un fund de vas lucrat cu mîna din pastă grosolană, în care se aflau cîteva oase calcinate curățate de cenușă.

**M. 560** : incinerație în urnă cu capac ; —0,81 m ; ca urnă s-a folosit un vas lucrat la roată din pastă cenușie, avînd lipsă o parte din margine (fig. 46, 60), în care se găseau puține oase calcinate curățate de cenușă ; drept capac s-a întrebuințat o parte dintr-un castron (cupă cu picior ?) lucrat la roată din pastă cenușie-cafenie (ardere secundară ?), așezat cu gura în jos (fig. 46, 59) ; în groapă se aflau cîteva oase calcinate mărunte și puțină cenușă.

**M. 561** : incinerație în urnă cu capac ; —0,60 m ; urna era reprezentată de un vas lucrat la roată din pastă cenușie la exterior și cărămizie în secțiune, avînd lipsă o parte din margine (fig. 46, 50), în care se aflau cîteva oase calcinate curățate de cenușă ; deasupra oaselor se găseau fragmentele unui castron lucrat la roată din pastă cenușie (fig. 46, 49).

**M. 562** : incinerație în urnă cu capac ; —0,60 m ; limitele gropii n-au putut fi observate ; ca urnă s-a folosit jumătatea inferioară a unui vas lucrat cu mîna din pastă grosolană, cu semne de ardere secundară (fig. 46, 57), în care se aflau cîteva oase calcinate curățate de cenușă ; deasupra oaselor se găsea un fragment dintr-un vas lucrat la roată din pastă cenușie (fig. 46, 55).

**M. 563** : înhumație ; —0,55 m ; limitele gropii n-au putut fi stabilite, iar scheletul era distrus în totalitate ; singurul indiciu asupra complexului era o lespede mare de piatră pusă ca semn de mormînt.

**M. 564** : incinerație în urnă ; —1 m ; limitele gropii n-au fost precizate ; urna era reprezentată de un vas lucrat la roată din pastă cenușie, avînd lipsă unele fragmente (fig. 46, 58), în care se aflau cîteva oase calcinate curățate de cenușă.

**M. 565** : înhumație (fig. 17, 12) ; —0,75 m ; limitele gropii n-au fost precizate, iar scheletul era complet dispărut ; mormîntul era marcat de un grup de pietre de dimensiuni diferite, aflate la adîncimea de 0,60 m, între care se găseau un fragment din marginea unui vas lucrat la roată din pastă fină cenușie (fig. 46, 51), cîteva fragmente dintr-o amforă cu gîtul strîmt din pastă gălbuie (fig. 46, 47, 52), precum și un dinte de vită cornută mare.

**M. 566** : incinerație în urnă ; —0,63 m ; limitele gropii n-au fost precizate ; ca urnă s-a folosit o cană lucrată la roată din pastă cenușie (fig. 46, 39), cu ușoare semne de ardere secundară, în care se aflau cîteva oase calcinate mărunte curățate de cenușă.

**M. 567** : incinerație în urnă (?) (fig. 14, 6) ; —0,47 m ; limitele gropii n-au fost precizate urna era reprezentată de partea inferioară a unui vas lucrat la roată din pastă cenușie (fig. 47; 25), complet sfărîmat și împrăștiat ; printre cioburi se aflau cîteva oase calcinate curățate de, cenușă și un fragment dintr-o toartă de amforă din pastă gălbuie (fig. 47, 10).

**M. 568** : incinerație în urnă (fig. 14, 1) ; —0,65 m ; ca urnă s-a folosit un vas lucrat cu mîna din pastă grosolană, avînd lipsă o parte din margine (fig. 46, 53), în care se găseau cîteva oase calcinate curățate de cenușă ; la nivelul de sus al urnei, în interiorul ei, se aflau două fragmente dintr-o toartă de amforă de culoare gălbuie-roșcată (fig. 46, 54).

**M. 569** : incinerație în urnă cu capac (fig. 14, 26) ; —0,80 m ; ca urnă s-a folosit un vas lucrat la roată din pastă cenușie, cu un orificiu nu prea mare în perete spre bază, căruia îi lipsea marginea (fig. 47, 39); drept capac s-a utilizat o fructieră lucrată la roată din pastă cenușie, așezată cu gura în jos, căreia îi lipsea piciorul și o parte din margine (fig. 47, 38) ; în urnă se găseau doar cîteva oase calcinate mărunte curățate de cenușă.

**M. 570** : incinerație în urnă cu capac (fig. 14, 13) ; —0,70 m ; ca urnă s-a folosit un vas lucrat la roată din pastă cenușie (fig. 47, 35), în care se aflau puține oase calcinate curățate de

www.cimec.ro

cenușă și un fragment dintr-o amforă ; peste oase zăcea un capac din pastă cenușie, avînd lipsă o mare parte din margine (fig. 47, 34) ; lîngă urnă se găseau două mărgele de sticlă roșie mată, ușor deformate de foc (fig. 47, 36, 37).

**M. 571** : incinerație în groapă (fig. 14, 28) ; —0,80 m ; groapa era umplută cu cenușă, cărbuni și fragmente de oase calcinate.

**M. 572** : incinerație în groapă (fig. 14, 24) ; —0,35 m ; groapa cuprindea cenușă, cărbuni, cîteva oase calcinate și fragmente mici dintr-un vas lucrat cu mîna din pastă grosolană.

**M. 573** : incinerație în groapă (fig. 14, 27) ; —0,35 m ; groapa era umplută cu cenușă, cărbuni, puține oase calcinate și cîteva fragmente mici de vase lucrate cu mîna.

**M. 574** : incinerație în urnă cu capac (fig. 14, 14) ; —1 m ; ca urnă s-a folosit un vas lucrat la roată din pastă cenușie (fig. 48, 37), în care se aflau multe oase calcinate, curățate de cenușă, precum și un foarte bogat inventar, compus din următoarele obiecte: trei fibule, din care una de bronz (fig. 48, 33) și două de fier (fig. 48, 34, 35), un cercel de argint aurit, lucrat în tehnica filigranului (fig. 48, 36), șase mărgele de coral (fig. 48, 1—3, 6, 7, 13), două mărgele cilindrice de sticlă albă mată (fig. 48, 9, 14), 19 mărgele plate de sticlă roșie mată, unele din ele deformate de foc (fig. 48, 4, 5, 8, 10—12, 16—23, 26—29, 32) și cinci mărgele sferoidale de calcedoniu (fig. 48, 15, 24, 25, 30, 31) ; deasupra urnei se afla un castron lucrat în aceeași tehnică, așezat cu gura în jos[10].

**M. 575** : incinerație în groapă (fig. 14, 15) ; —0,95 m ; groapa conținea cenușă, cărbuni și puține oase calcinate, deasupra cărora, la 0,17 m de la fundul gropii, se aflau resturi dintr-un castron lucrat la roată din pastă cenușie (fig. 47, 31), precum și un fragment dintr-un alt vas lucrat în aceeași tehnică și ars secundar (fig. 47, 30).

**M. 576** : incinerație în groapă (fig. 14, 23) ; —0,45 m ; groapa cuprindea cenușă, cărbuni, puține oase calcinate și cîteva fragmente din vase lucrate la roată din pastă cenușie, precum și din amfore din pastă cărămizie.

**M. 577** : înhumație ; —0,95 m ; limitele gropii n-au fost sesizate ; scheletul era distrus, păstrîndu-se doar cîteva resturi putrezite din craniu și patru pietre mici puse ca semn de mormînt.

**M. 578** : incinerație în urnă (fig. 14, 4) ; —0,45 m ; ca urnă s-a folosit un vas lucrat la roată din pastă cenușie, cu nuanțe cafenii de la arderea secundară, din care lipsea partea superioară (fig. 47, 28), spartă și împrăștiată pe o zonă cu diametrul de 0,25 m ; printre bucățile de urnă se aflau puține oase calcinate, cîteva fragmente dintr-o toartă de amforă din pastă gălbuie (fig. 47, 29) și nouă mărgele de sticlă roșie mată, puternic arse și deformate de foc, din care unele avuseseră inițial forma prismatică (fig. 47, 16—24).

**M. 579** : înhumație (fig. 16, 5) ; —1,05 m ; orientare NNV 6 200‰ (cap) —SSE 3 000‰ (picioare) ; limitele gropii n-au fost precizate ; în afară de oasele craniului, din schelet s-au mai păstrat resturi putrezite din bazin și femure ; după oasele păstrate, scheletul se afla în poziție întinsă pe spate ; la gît se afla un colier compus din cinci mărgele de sticlă colorată : două roșii mate, din care una cilindrică (fig. 47, 1) și alta prismatică (fig. 47, 7) ; una sferoidală mică verde (fig. 47, 6) ; una cilindrică albă mată (fig. 47, 5) ; una prismatică bleu, sfărîmată ; pe bazin în partea stîngă se afla un obiect de bronz, din care s-a păstrat o mică garnitură de tablă îndoită (fig. 47, 2).

**M. 580** : incinerație în urnă ; —0,70 m ; limitele gropii n-au fost precizate ; ca urnă s-a folosit un vas lucrat la roată din pastă cărămizie, avînd lipsă cea mai mare parte din margine (fig. 47, 32) ; în cuprinsul urnei, în mare parte sfărîmată, se aflau puține oase calcinate, curățate de cenușă.

**M. 581** : incinerație în groapă (fig. 14, 11) ; —0,75 m ; groapa conținea cîteva oase calcinate curățate de cenușă, împreună cu resturi dintr-o amforă romană din pastă gălbuie (fig. 49, 14, 15), o alta din pastă cărămizie (fig. 49, 16), două fragmente mici din marginea unui vas lucrat la roată din pastă cărămizie (fig. 49, 17), precum și un fragment dintr-un castron lucrat la roată din pastă cenușie, de tipul cu partea superioară cilindrică.

**M. 582** : incinerație în groapă (fig. 15, 16) ; —0,60 m ; groapa era umplută cu cenușă, cărbuni, cîteva oase calcinate, două fragmente dintr-un vas lucrat la roată din pastă cenușie (fig. 47, 9), precum și un mic fragment dintr-o amforă din pastă gălbuie.

---

[10] *Ibidem*, R 62.

www.cimec.ro

**M. 583** : incinerație în groapă (fig. 15, 9) ; —0,45 m ; în groapă se aflau cenușă, cărbuni, ceva mai multe oase calcinate și de dimensiuni mai mari, cîteva fragmente mici din vase lucrate la roată din pastă cenușie, precum și un resort de la o fibulă de bronz (fig. 47, 3), trecută prin foc.

**M. 584** : incinerație în urnă ; —0,42 m ; limitele gropii n-au fost precizate ; urna era reprezentată de fundul unui vas lucrat la roată din pastă cenușie (fig. 47, 4), în care se aflau cîteva oase calcinate curățate de cenușă.

**M. 585** : incinerație în urnă cu capac ; —0,55 m ; limitele gropii n-au putut fi stabilite ; ca urnă s-a folosit un vas lucrat la roată din pastă cenușie (fig. 47, 27), în care se găseau cîteva oase calcinate curățate de cenușă, un fragment de mărgică sferoidală de calcedoniu (fig. 47, 12), o mărgică prismatică de sticlă mov (fig. 47, 11) și o mărgică sferoidală de sticlă albă mată (fig. 47, 15) ; toate mărgelele au fost trecute prin foc și parțial deformate ; deasupra oaselor calcinate se afla o fructieră lucrată la roată din pastă cenușie-cafenie, din care lipsea partea inferioară a cupei, împreună cu piciorul (fig. 47, 26).

**M. 586** : incinerație în urnă ; —0,55 m ; limitele gropii n-au fost precizate ; urna era reprezentată de un vas lucrat la roată din pastă cărămizie, cu angobă cenușie, avînd lipsă aproape toată partea superioară (fig. 47, 33), în care se găseau puține oase calcinate curățate de cenușă, precum și un fragment mic dintr-un castron lucrat la roată din pastă cenușie.

**M. 587** : incinerație în urnă ; —0,65 m ; limitele gropii n-au fost precizate ; ca urnă s-a folosit partea inferioară a unui vas lucrat la roată din pastă cenușie, în care se aflau doar cîteva oase calcinate curățate de cenușă și două fragmente dintr-un vas lucrat cu mîna (fig. 47, 8).

**M. 588** : incinerație în urnă ; —0,65 m ; limitele gropii n-au fost stabilite ; urna era reprezentată de un vas lucrat la roată din pastă cenușie, avînd lipsă un fragment din margine (fig. 49, 19), în interiorul căruia se găseau cîteva oase calcinate curățate de cenușă, precum și resturi de la patru mărgele de sticlă, total deformate de foc și lipite una de alta ; două erau roșii (fig. 49, 18), a treia de sticlă albă mată, iar ultima de sticlă verzuie.

**M. 589** : incinerație în urnă ; —0,66 m ; limitele gropii n-au fost precizate ; ca urnă s-a folosit un vas lucrat la roată din pastă roșie, căruia îi lipsea o parte din margine (fig. 49, 51) ; în cuprinsul ei se aflau destul de multe oase calcinate curățate de cenușă, precum și o monedă de bronz (*dupondius*) puternic arsă din vremea împăratului roman Antoninus Pius (fig. 49, 50)[11].

**M. 590** : incinerație în urnă ; —0,55 m ; limitele gropii n-au fost precizate ; urna era reprezentată de partea inferioară a unui vas lucrat cu mîna din pastă grosolană (fig. 47, 14), în care se găseau puține oase calcinate curățate de cenușă, precum și un fragment dintr-o toartă de amforă din pastă cărămizie (fig. 47, 13).

**M. 591** : incinerație în urnă ; —0,60 m ; limitele gropii n-au fost stabilite ; ca urnă s-a folosit partea inferioară a unui vas lucrat cu mîna din pastă grosolană (fig. 49, 24), în care se găseau cîteva oase calcinate curățate de cenușă, precum și cîteva fragmente mici dintr-o amforă din pastă gălbuie.

**M. 592** : înhumație (fig. 16, 10) ; —0,80 m ; limitele gropii n-au fost precizate ; din schelet, aparținînd unui copil, s-au păstrat cîteva resturi putrezite din craniu, în regiunea căruia s-au găsit zece mărgele de sticlă roșie mată de formă prismatică (fig. 49, 1—10), precum și fragmente dintr-o mărgică de sticlă cilindrică de sticlă albă mată.

**M. 593** : incinerație în urnă cu capac ; —0,65 m ; limitele gropii n-au putut fi stabilite ; ca urnă s-a folosit un vas lucrat cu mîna din pastă grosolană, avînd lipsă partea superioară (fig. 49, 26), în care se aflau cîteva oase calcinate curățate de cenușă, precum și o bucată dintr-un castron cenușiu (fig. 49, 25), ce a servit probabil drept capac.

**M. 594** : incinerație în urnă ; —0,55 m ; limitele gropii n-au fost precizate ; urna era reprezentată de partea inferioară a unui vas lucrat la roată din pastă cenușie, în care se găseau cîteva oase calcinate curățate de cenușă, o mărgică prismatică de sticlă roșie mată, parțial deformată de foc (fig. 49, 13), un fragment de mărgică prismatică cu baza romboidală de sticlă galbenă (fig. 49, 12), precum și resturi de la trei mărgele topite și lipite între ele, una roșie, una verzuie și una albă mată (fig. 49, 11).

[11] Moneda este arsă puternic și oxidată, iar legenda este ștearsă.

www.cimec.ro

**M. 595** : incineraţie în groapă (fig. 15, 5) ; —0,72 m ; groapa conţinea doar puţine oase calcinate curăţate de cenuşă.

**M. 596** : incineraţie în urnă cu capac ; —0,67 m ; limitele gropii n-au putut fi stabilite ; ca urnă s-a folosit un vas lucrat cu mîna din pastă grosolană, cu semne de ardere secundară, avînd marginea lipsă ; din ea s-au păstrat fundul şi o bucată din partea superioară (fig. 51, 30) ; în interiorul urnei s-au găsit puţine oase calcinate, curăţate de cenuşă, un fragment din fundul unui castron lucrat la roată din pastă cenuşie (fig. 51, 29), precum şi o fibulă de fier (fig. 51, 31).

**M. 597** : incineraţie în urnă cu capac ; —0,65 m ; limitele gropii n-au fost precizate ; ca urnă s-a folosit un vas lucrat la roată din pastă roşie, distrus în întregime ; deasupra urnei se afla un fragment dintr-un fund de castron lucrat la roată din pastă cenuşie, cu nuanţe gălbui de la arderea secundară (fig. 49, 21) ; în urnă se găseau puţine oase calcinate curăţate de cenuşă şi trei mărgele de sticlă roşie mată, din care două plate prismatice (fig. 49, 22, 23) şi una total deformată de foc (fig. 49, 20).

**M. 598** : incineraţie în urnă cu capac ; —0,67 m ; limitele gropii n-au fost precizate ; urna era reprezentată de un vas lucrat la roată din pastă cenuşie, cu semne de ardere secundară, avînd lipsă un mic fragment din margine (fig. 49, 49) ; o bucată dintr-un castron lucrat în aceeaşi tehnică a servit drept capac (fig. 49, 48) ; în urnă erau puţine oase calcinate curăţate de cenuşă, precum şi 14 mărgele de sticlă roşie mată, de formă prismatică, unele din ele deformate de foc (fig. 49, 27—45) ; pe una din mărgelele roşii (fig. 49, 31) s-a lipit un fragment de la o altă mărgică topită, de sticlă albă mată.

**M. 599** : incineraţie în urnă cu capac ; —1,07 m ; limitele gropii n-au putut fi stabilite ; ca urnă s-a folosit un vas lucrat la roată din pastă cenuşie (fig. 49, 47), în care se aflau doar cîteva oase calcinate curăţate de cenuşă ; trei fragmente mari dintr-un castron lucrat în aceeaşi tehnică (fig. 49, 46) serveau drept capac.

**M. 600** : incineraţie în urnă ; —0,95 m ; limitele gropii n-au fost precizate ; urna era reprezentată de un vas lucrat la roată din pastă roşie (fig. 50, 27), în care se aflau cîteva oase calcinate curăţate de cenuşă.

**M. 601** : înhumaţie ; —1,05 m ; limitele gropii n-au putut fi stabilite ; scheletul, aparţinînd unui copil, era prost conservat, păstrîndu-se doar resturi putrezite din craniu, lîngă care s-a descoperit un colier compus din 18 mărgele de sticlă : 15 cilindrice roşii mate (fig. 50, 1—14, 16) ; una întreagă (fig. 50, 17) şi fragmente de la o a doua de formă prismatică, albe mate şi una prismatică roşie mată (fig. 50, 15).

**M. 602** : incineraţie în urnă ; —0,60 m ; limitele gropii n-au fost precizate ; ca urnă s-a folosit partea inferioară a unui vas lucrat la roată din pastă cenuşie (fig. 50, 26), în care se găseau destul de multe oase calcinate.

**M. 603** : incineraţie în urnă ; —0,83 m ; limitele gropii n-au fost stabilite ; ca urnă s-a folosit partea inferioară a unui vas lucrat la roată din pastă cenuşie (fig. 51, 42), în care se aflau puţine oase calcinate curăţate de cenuşă, două mărgele cilindrice de sticlă, din care una roşie mată (fig. 51, 33) şi una albă mată (fig. 51, 34), un fragment dintr-o mărgică prismatică de sticlă roşie mată (fig. 51, 35) şi cîteva fragmente din fundul unui vas lucrat cu mîna din pastă grosolană (fig. 51, 37) ; în preajma urnei, deci în groapa mormîntului, se aflau de asemenea puţine oase calcinate, curăţate de cenuşă, două mărgele cilindrice de sticlă albă mată, din care una deformată mult de foc (fig. 51, 32, 36), două mărgele cilindrice de sticlă roşie mată (fig. 51, 38, 39), o mărgică cilindrică de lut ars de culoare gălbuie, acoperită cu vopsea roşie (fig. 51, 40) şi o verigă de bronz cu capetele alăturate (fig. 51, 41).

**M. 604** : incineraţie în groapă (fig. 15, 3) ; —0,56 m ; groapa conţinea puţine oase calcinate curăţate de cenuşă, două fragmente dintr-un vas lucrat la roată din pastă roşie, un alt fragment din fundul unui vas lucrat la roată din pastă cenuşie (fig. 50, 24), un fragment din marginea unui vas lucrat la roată din pastă cenuşie (fig. 50, 20), fragmente din două amfore cu gîtul strîmt, una din pastă gălbuie (fig. 50, 21) şi alta cărămizie (fig. 50, 22, 23, 25) şi o piatră de circa 10 cm în diametru, aflată la 10 cm deasupra fundului.

**M. 605** : incineraţie în groapă (fig. 15, 13) ; —0,84 m ; groapa era umplută cu cenuşă, cărbuni şi puţine oase calcinate,

www.cimec.ro

**M. 606** : incinerație în urnă ; —0,65 m ; ca urnă s-a folosit partea inferioară a unui vas lucrat cu mîna din pastă grosolană (fig. 50, 18), în care se aflau puține oase calcinate curățate de cenușă.

**M. 607** : incinerație în urnă cu capac (fig. 15, 12) ; —0,55 m ; ca urnă s-a folosit un vas lucrat la roată din pastă roșie (fig. 50, 78), a cărui margine a fost parțial distrusă prin lucrările agricole ; în urnă s-au găsit puține oase calcinate curățate de cenușă, o fibulă de fier (fig. 50, 75), două fragmente dintr-un ac de cusut (?) de fier (fig. 50, 77) și 26 mărgele prismatice de sticlă roșie mată, parțial deformate de foc (fig. 50, 28—49, 53, 58, 61, 62) ; deasupra se afla un fund de castron lucrat la roată din pastă cenușie-cafenie (fig. 50, 65), folosit drept capac ; groapa era umplută cu multă cenușă, cîteva oase calcinate, o mărgică cilindrică de argilă (fig. 50, 59), o mărgică sferoidală de calcedoniu (fig. 50, 76) și 21 mărgele de sticlă roșie mată, unele total deformate de foc (fig. 50, 50—52, 54—57, 60, 63—74)[12].

**M. 608** : incinerație în groapă (fig. 15, 10) ; —0,60 m ; groapa conținea puține oase calcinate, multă cenușă și cîteva fragmente mici dintr-un vas lucrat cu mîna din pastă grosolană (fig. 50, 19).

* *

În arealul necropolei I au mai fost descoperite și trei cuptoare în aer liber, avînd lăcașurile adîncite în sol, fără nici o altă amenajare.

**Cuptorul I**, situat la circa 7 m spre sud de necropolă, de formă aproximativ ovală (0,50 × ×0,67 m), era orientat pe direcția VNV 5 200‰—ESE 2 000‰ (fig. 15, 19). Toți pereții și vatra cuptorului, aflată la 0,46 m adîncime de suprafața actuală a solului, erau arși puternic la roșu (2—3 cm), iar în profunzime la negru-cenușiu (2—3 cm). În cuprinsul cuptorului nu s-a semnalat nici un fel de inventar.

**Cuptorul II** se afla în marginea de nord-vest a necropolei. El avea forma aproximativ trapezoidală și era orientat pe direcția NNV 5 800‰—SSE 2 600‰. Semnele de ardere puternică erau vizibile pe vatră, aflată la 0,55 m adîncime, și pe pereți, cu excepția aceluia dinspre sud, unde a fost amenajată probabil gura cuptorului (fig. 15, 20). Nici în groapa acestui cuptor nu a fost descoperit inventar.

**Cuptorul III** se afla în imediata vecinătate a cuptorului II, spre est. Lăcașul acestuia, de formă ovală alungită, era adîncit pînă la —0,52 m și avea orientarea pe direcția NNV 6 100‰—SSE 2 900‰. Și în cazul acestui cuptor, latura dinspre SSE nu prezenta urme de ardere. În cuprinsul gropii s-a găsit doar o lespede de piatră arsă la roșu, aflată la circa 7 cm deasupra vetrei (fig. 16, 24).

* *

Depunerile formate pe teritoriul necropolei în perioada funcționării ei cuprindeau numeroase materiale, Între acestea menționăm o mare cantitate de fragmente ceramice, din care, în afara unui procent ridicat de amfore romane, remarcăm aici doar partea superioară a unui vas lucrat la roată din pastă cenușie, cu marginea ușor arcuită spre interior (fig. 51, 28). Tot în cuprinsul acestor depuneri au mai fost descoperite următoarele obiecte : trei fibule de bronz (fig. 51, 17, 20, 21) ; un fragment de colan (?) din sîrmă de fier și de bronz (fig. 51, 19) ; două fibule de fier (fig. 51, 24, 25) ; o verigă mică (cataramă ?) de fier (fig. 51, 18) ; o verigă mare (brățară ?) de fier (fig. 51, 27) ; o verigă mică (inel ?) cu capetele deschise și apropiate, cu trei șiruri de proeminențe rotunde, de bronz (fig. 51, 26) ; o lamă de cuțit de fier (fig. 51, 16) ; un pandantiv de fier în formă de căldăruşă (fig. 51, 22) ; 14 mărgele (întregi și fragmente) sferoidale de calcedoniu (fig. 51, 3—15, 23) ; o mărgică sferoidală mare de sticlă turcoaz (fig. 51, 1) ; un fragment de mărgică mare de sticlă albă transparentă (fig. 51, 2) ; trei mărgele sferoidale de sticlă transparentă, vopsite cu roșu (fig. 52, 1—3) ; 58 mărgele prismatice de sticlă roșie mată (fig. 52, 4—60, 84) ; zece mărgele cilindrice de sticlă roșie mată (fig. 52, 61—68, 71) ; 14 mărgele de sticlă roșie mată deformate de foc (fig. 52, 69, 70, 72—83) ; o mărgică prismatică de sticlă mov (fig. 52, 85) ; un fragment de mărgică mare, probabil sferoidală, de sticlă bleu (fig. 52, 86) ; cinci mărgele cilindrice (fig. 52,

[12] I. Ioniță, V. Ursachi, *Vălenii*, R 63.

www.cimec.ro

92—96), una sferoidală (fig. 52, 97) şi altele patru deformate (fig. 52, 87—90) de sticlă albă mată ; două mărgele mari de sticlă portocalie (fig. 52, 91, 101) ; două mărgele sferoidale cu crestături de sticlă turcoaz (fig. 52, 98, 99) ; o mărgică mare bitronconică de sticlă verde (fig. 52, 100).

## B. NECROPOLA II

**M. 1** : incineraţie în urnă (fig. 15, 6) ; —0,35 m ; limitele gropii erau neclare, fiind stabilite după conţinutul de oase calcinate, cenuşă şi cărbuni ; urna, distrusă aproape în totalitate prin lucrările agricole, se afla în poziţie culcată cu gura spre nord-est, în marginea de sud a gropii ; ca urnă s-a folosit un vas lucrat cu mîna din pastă grosolană de culoare brun-cărămizie, decorată cu brîu alveolar, în care se găseau puţine oase calcinate curăţate de cenuşă, împreună cu cîteva bucăţi mici de cărbune ; urna nu se găsea pe fundul gropii, ci la 7 cm deasupra acestuia ; alte oase calcinate, împreună cu cenuşa, cărbuni şi o mărgică mică sferoidală de sticlă transparentă, vopsită cu roşu (fig. 53, 63), erau împrăştiate în groapă pe o grosime de 0,15 m.

**M. 2** : incineraţie în urnă cu capac (fig. 15, 18) ; —0,48 m ; fundul gropii a fost adîncit cu încă 5 cm pe latura de sud, acolo unde a fost aşezată urna, o cană de dimensiuni mari lucrată la roată din pastă cenuşie, căreia îi lipseau bucăţi din partea superioară, probabil în urma lucrărilor agricole (fig. 53, 64) ; în urnă se aflau relativ multe oase calcinate curăţate de cenuşă, un colan de fier fragmentar, pe care s-au păstrat resturi de ţesătură (fig. 53, 62), cinci mărgele sferoidale de sticlă albicioasă (fig. 53, 50, 51, 54, 56, 57) şi opt mărgele de chihlimbar de forme şi mărimi diferite (fig. 53, 48, 49, 52, 53, 55, 58, 60, 61), deasupra cărora se găseau resturile unui castron lucrat la roată din pastă cenuşie (fig. 53, 59) ; o parte din oasele calcinate au fost aruncate în groapă, împreună cu multă cenuşă şi cărbuni de lemn de esenţă tare[13].

**M. 3** : incineraţie în groapă (fig. 15, 17) ; —0,55 m; oasele calcinate, curăţate de cenuşă, dar amestecate cu cîţiva cărbuni, au fost împrăştiate peste tot în groapă, pe o grosime de 0,25 m.

**M. 6** : incineraţie în urnă (?) ; —0,27 m ; mormîntul a fost distrus cu prilejul lucrărilor agricole ; s-au păstrat numai cîteva fragmente dintr-un vas lucrat la roată din pastă roşie, împreună cu puţine oase calcinate.

**M. 7** : înhumaţie (fig. 16, 1) ; —0,31 m ; orientare NNV 50‰ (cap) —SSE 3 250‰ (picioare) ; scheletul, aparţinînd unui copil, a fost distrus în mare parte de lucrările agricole ; s-au păstrat cîteva fragmente de craniu, coaste şi oasele picioarelor, după care poziţia scheletului era întinsă pe spate.

**M. 8** : înhumaţie (fig. 16, 12) ; —0,47 m ; orientare NNE 100‰ (cap) —SSV 3 300‰ (picioare) ; scheletul, cu oasele complet putrezite, aparţinea unui infans I (?) şi avea poziţia întinsă pe spate, cu mîinile pe lîngă corp.

**M. 9** : înhumaţie (fig. 16, 27) ; —0,55 m ; limitele gropii n-au putut fi stabilite ; NNE 250‰ (cap) —SSV 3 450‰ (picioare); scheletul, cu oasele putrezite, aparţinea unui infans I (?) şi avea poziţia întinsă pe spate, cu mîinile pe lîngă corp, picioarele apropiate la genunchi şi apoi încrucişate spre călcîie ; la gît se afla o mărgică sferoidală de calcedoniu (fig. 16, 27 a ; 53, 33) ; în groapa mormîntului 9 se aflau şi o parte din oasele şi inventarul mormîntului 10, pe care l-a suprapus şi l-a distrus în cea mai mare parte[14].

**M. 10** : înhumaţie (fig. 16, 27) ; —0,55 m ; mormînt distrus în cea mai mare parte de mormîntul 9 ; *in situ* s-au păstrat femurul drept, lîngă care se găsea şi o verigă de sîrmă de bronz (fig. 16, 27 c ; 53, 32) ; celelalte oase şi diferite obiecte din mormîntul 10 au fost găsite în umplutura mormîntului 9 ; un fragment din maxilarul inferior se afla în regiunea superioară a scheletului din mormîntul 9, spre stînga lui şi la 0,15 m deasupra fundului gropii, iar alte oase, printre care mai multe bucăţi de craniu, erau grupate la picioare ; femurul stîng se afla pe genunchiul stîng al scheletului din mormîntul 9 ; o parte din piesele alcătuind inventarul acestui mormînt au fost

[13] *Ibidem*, R 52.
[14] *Ibidem*, R 53.

www.cimec.ro

împrăştiate şi ele în umplutura mormîntului 9 ; un *torques* de argint din fir rectangular în secţiune (fig. 16, 27 d ; 53, 34), împreună cu cinci mărgele mici sferoidale transparente, cu nuanţe albgălbui (fig. 16, 27 e; 53, 27—31), se aflau între oasele depuse în capătul de sud al mormîntului, iar un fragment dintr-un cuţit de fier (fig. 16, 27 b ; 53, 26) se găsea pe umărul stîng[15].

**M. 11** : înhumaţie (fig. 16, 18) ; —0,25 m ; orientare NNV 6 100‰ (cap) —SSE 2 900‰ (picioare) ; scheletul, aparţinînd unui copil, era distrus în cea mai mare parte, iar oasele rămase au fost şi ele în parte deplasate din poziţia iniţială ; în umplutura gropii se găseau trei fragmente din urna (?) mormîntului 12, împreună cu cîteva oase arse.

**M. 12** : incineraţie în urnă (?) ; —0,25 m ; singurele indicii asupra acestui mormînt erau trei fragmente dintr-un vas lucrat la roată din pastă cenuşie, folosit ca urnă (?), împreună cu cîteva oase calcinate.

**M. 54** : înhumaţie (fig. 16, 14) ; —0,35 m ; orientare N (cap) —S (picioare) ; limitele gropii n-au fost precizate ; starea de conservare a scheletului, aparţinînd unui copil în poziţie întinsă pe spate, cu mîinile de-a lungul corpului, era foarte proastă ; oasele putrezite, în parte distruse cu ocazia arăturilor, s-au păstrat totuşi în majoritate în poziţia lor anatomică ; în regiunea gîtului s-au descoperit 13 mărgele mici sferoidale, dintre care trei verzi (fig. 53, 12, 15, 16), una turcoaz (fig. 53, 13) şi zece albe transparente (fig. 53, 6—11, 14).

**M. 55** : incineraţie în urnă ; —0,28 m ; limitele gropii n-au fost precizate ; urna era distrusă în cea mai mare parte prin lucrările agricole ; ca urnă s-a folosit un vas lucrat cu mîna din pastă grosolană, în care se aflau cîteva oase calcinate curăţate de cenuşă şi o mărgică prismatică de sticlă mov, trecută prin foc şi parţial deformată (fig. 53, 23).

**M. 56** : incineraţie în groapă ; —0,28 m ; limitele gropii n-au putut fi stabilite ; mormîntul a fost în mare parte distrus de lucrările agricole ; s-au păstrat doar cîteva oase calcinate curăţate de cenuşă, o mărgică prismatică de sticlă mov (fig. 53, 19), un fragment dintr-o mărgică identică deformată de foc, precum şi un fragment dintr-o mărgică prismatică de sticlă transparentă (fig. 53, 20).

**M. 57** : incineraţie în urnă cu capac (fig. 15, 1) ; —0,50 m ; ca urnă s-a folosit un vas lucrat la roată din pastă roşie, cu pete cenuşii de la arderea secundară (fig. 53, 25), în care se găseau cîteva oase calcinate curăţate de cenuşă ; drept capac s-a utilizat o ceaşcă tronconică lucrată cu mîna din pastă grosolană (fig. 53, 47), cu semne evidente de ardere secundară, aşezată cu gura în jos, din care cîteva fragmente au fost deplasate la 0,70 m spre sud-vest ; alături de urnă, sub capac şi în apropiere s-au găsit două bucăţi mari din craniul unui schelet (mormîntul de înhumaţie 58), distrus cu prilejul îngropării urnei din mormîntul 57.

**M. 58** : înhumaţie (fig. 15, 1) ; —0,50 m (?) ; din acest mormînt s-au păstrat numai două bucăţi de craniu, care zăceau alături şi sub capacul urnei din mormîntul 57.

**M. 59** : înhumaţie (fig. 16, 23) ; —0,30 m ; orientare N (cap) —S (picioare) ; limitele gropii n-au fost precizate ; scheletul, aparţinînd unui infans II (?), era prost conservat ; poziţia sa era întinsă pe spate, cu capul întors spre stînga, mîna dreaptă întinsă pe lîngă corp, iar cea stîngă îndoită din cot şi pusă pe bazin ; la gît se aflau două mărgele sferoidale de sticlă mov, una mai mare (fig. 53, 1) şi alta mai mică (fig. 53, 4) şi două mărgele mici discoidale de sticlă verde (fig. 53, 3, 5) ; în apropierea scheletului, într-o galerie de animal se afla o mărgică sferoidală de bronz (fig. 53, 2), a cărei apartenenţă la acest mormînt nu este sigură.

**M. 60** : înhumaţie ; —0,55 m ; limitele gropii n-au fost precizate ; din schelet s-au mai păstrat cîteva mici fragmente putrezite din craniu.

**M. 61** : incineraţie în groapă (fig. 15, 15) ; —0,40 m ; groapa conţinea cîteva oase calcinate, amestecate cu multă cenuşă şi cărbuni, precum şi un fragment dintr-un ac de cusut de fier (fig. 53, 46).

**M. 62** : incineraţie în groapă (fig. 15, 14) ; —0,60 m ; oasele calcinate, curăţate de cenuşă, au fost puse direct în groapă, fiind amestecate doar cu puţini cărbuni de lemn de esenţă tare ; incinerarea n-a fost prea puternică şi n-a dus la arderea aproape completă a oaselor, ca în cazul altor morminte de la Văleni, bucăţile de oase din schelet rămînînd mult mai mari ; oasele calcinate, în cantitate mai mare în comparaţie cu alte morminte, n-au fost puse grămadă, ci aruncate şi amestecate cu pămînt pe o grosime de 0,15 m pe aproape tot cuprinsul gropii ; în marginea de sud

[15] *Ibidem.*


www.cimec.ro

a acesteia, la 0,10 m deasupra fundului gropii, a fost așezat în poziție verticală un borcan mic lucrat la roată din pastă cenușie (fig. 53, 45), în interiorul căruia nu se aflau oase calcinate, ci doar pămînt ; în centrul gropii, în poziție oblică cu vîrful în sus, se afla și un cuțit de fier (fig. 53, 44)[16].

**M. 63** : incinerație în urnă cu capac (*fig. 15, 8*) ; —*0,40* m ; ca urnă s-a folosit un vas mare lucrat cu mîna din pastă grosolană, în care se găseau relativ multe oase calcinate curățate de cenușă ; urna era acoperită cu partea inferioară a unui vas lucrat cu mîna din pastă grosolană, puternic ars secundar (fig. 53, 24), așezat în poziția normală a vasului ; cîteva oase calcinate curățate de cenușă se aflau și în groapă, inclusiv deasupra capacului și sub urnă.

**M. 64** : incinerație în urnă (fig. 15, 7) ; —0,26 m ; ca urnă s-a folosit partea inferioară a unui vas mare lucrat cu mîna din pastă grosolană, în care se găseau puține oase calcinate, curățate de cenușă, precum și fragmente dintr-un pandantiv în formă de butoiaș, lucrat din argint în tehnica filigranului (fig. 53, 17) ; cîteva oase calcinate curățate de cenușă se aflau sub și alături de urnă, așadar în groapă ; aflată mai la suprafață, urna a fost deranjată la partea ei superioară de lucrările agricole, unele fragmente fiind antrenate în zonele din afara gropii mormîntului.

**M. 65** : incinerație în urnă (fig. 15, 11) ; —0,32 m ; urna era reprezentată de partea inferioară a unui vas lucrat cu mîna din pastă grosolană ; oasele calcinate, foarte puține și curățate de cenușă, se găseau numai în urnă.

**M. 66** : incinerație în groapă (fig. 15, 4) ; —0,55 m ; groapa conținea cîteva oase calcinate, amestecate cu multă cenușă și cărbuni.

**M. 67** : înhumație (fig. 16, 1) ; —0,25 m ; orientare N (cap) —S (picioare) ; limitele gropii n-au putut fi precizate ; din scheletul aparținînd unui infans II (?), dispărut în cea mai mare parte, s-au păstrat resturi putrezite din craniu, deranjat parțial, și humerusul stîng ; la gît se afla un colier compus din nouă mărgele de sticlă ; cinci mărgele prismatice cu baza hexagonală, una albă mată (fig. 53, 35) și patru mov (fig. 53, 36, 41 —43), precum și patru mărgele mici sferoidale, una verde (fig. 53, 37) și trei roșii (fig. 53, 38 —40).

**M. 68** : înhumație (fig. 16, 13) ; —0,32 m ; orientare V (cap) —E (picioare) ; limitele gropii n-au fost precizate ; scheletul, aparținînd unui infans II (?), era destul de prost conservat ; craniul era complet sfărîmat, iar restul oaselor se aflau într-un stadiu avansat de putrezire ; s-au păstrat craniul, o parte din coaste, coloana vertebrală și capătul proximal al femurului stîng ; poziția scheletului pare să fi fost întinsă pe spate ; în partea stîngă a scheletului, într-o galerie de animal, se afla un fragment dintr-un cuțit de fier (fig. 53, 21), a cărui apartenență la mormînt este nesigură.

**M. 69** : înhumație ; —0,50 m ; limitele gropii n-au fost precizate ; din schelet s-au păstrat doar cîteva fragmente putrezite din craniu.

**M. 70** : înhumație (fig. 16, 22) ; —0,35 m ; limitele gropii n-au putut fi stabilite ; scheletul era dispărut complet ; singurele indicii asupra mormîntului erau pietrele cu care a fost amenajată groapa ; pietrele, trei lespezi puse pe cant, una în continuarea celeilalte, pe direcția NE —SV, ar putea sugera și orientarea mormîntului ; faptul că celelalte șase pietre erau spre nord-est de primele, așezate pe partea lor plată, ar permite observația că pietrele pe cant se aflau pe latura de NV a gropii.

**M. 153** : înhumație (fig. 17, 9) ; —0,25 m ; orientare N (cap) —S (picioare) ; jumătatea superioară a scheletului era distrusă prin lucrările agricole, iar restul oaselor erau complet putrezite ; scheletul, aparținînd unui copil de cîțiva ani, se afla în poziție întinsă pe spate cu mîinile pe lîngă corp ; piciorul drept era îndoit din genunchi și apropiat puțin de piciorul stîng ; pe torace se aflau două mărgele mici sferoidale de sticlă verde, iar în regiunea picioarelor, antrenată de lucrările agricole, o mărgică de sticlă roșie mată.

* * *

Pe suprafața necropolei II au mai fost găsite cîteva fragmente ceramice, o verigă de bronz cu capetele deschise și alăturate (fig. 53, 22) și o monedă romană de argint (fig. 53, 18) din anii 196 —211 (Septimius Severus : Iulia Domna)[17].

[16] *Ibidem*, R 54.

[17] RIC, IV/1, p. 170, nr. 575.

www.cimec.ro

# III. OBIECTE DE UZ CASNIC, PIESE VESTIMENTARE, PODOABE, MONEDE ŞI RECIPIENTE DE LUT ŞI DE STICLĂ

Mormintele de la Văleni au în general un inventar sărăcăcios şi numai puţine din ele conţin piese mai numeroase ori de o mai mare valoare. Totuşi, datorită dimensiunii sale, necropola pune la dispoziţie un volum cuprinzător de materiale, între care notăm mici unelte de uz casnic, accesorii vestimentare, numeroase obiecte de podoabă, monede, pahare de sticlă şi o importantă colecţie de vase de lut. O analiză atentă şi de detaliu a categoriilor de obiecte menţionate ne oferă o bogată informaţie din domeniul producţiei materiale, precum şi cu privire la obiceiurile de port, la podoabele preferate şi la practicile funerare.

## A. OBIECTE DE UZ CASNIC

Din această categorie de obiecte fac parte acele de cusut şi cuţitele de fier. Starea de conservare a multora din aceste piese este destul de proastă, aşa încît o încadrare riguroasă tipologică a lor nu mai este posibilă.

### a. Ace de cusut

Aceste mici unelte, lucrate întotdeauna din fier, au o lungime de circa 8—9 cm. Ele au fost descoperite în mormintele 53, 61, 259, 302, 311, 337, 480, 488, 489, 547 şi 607 (fig. 54, 1). Obiecte similare de fier au mai fost găsite în unele morminte de la Poieneşti[1], Gălăneşti[2], Moldoveni[3] şi Bozieni[4], iar de bronz la Locusteni[5].

### b. Cuţite

Unelte de acest fel au fost descoperite în mormintele 10, 52, 62, 68, 75, 136, 343, 365, 463, 501 şi 507 (fig. 54, 2). Multe din ele s-au păstrat doar prin fragmente, prezentînd uneori şi un grad înaintat de uzură, ceea ce împiedică adesea reconstituirea tipurilor iniţiale. O observaţie ce ar putea fi îndreptăţită pe baza materialului păstrat este aceea că lama unor cuţite avea dimensiuni mai mari, de circa 9 cm lungime şi 2 cm lăţime (exemplarele din mormintele 62 şi 75 ; fig. 22, 58 ; 53, 44), iar a altora dimensiuni mai mici, de aproximativ 6 cm lungime şi 1,5 cm lăţime (piesele din mormintele 52 şi 136 ; fig. 21, 19 ; 24, 15). Desigur, nu putem avea certitudinea că dimensiunile acestora din urmă sînt cele iniţiale şi că piesele nu s-au micşorat ca urmare a unei lungi perioade de întrebuinţare.

Alte detalii tipologice mai pot fi sesizate în legătură cu modul de îmbinare a mînerului de lamă. Astfel, la exemplarul din mormîntul 62 (fig. 53, 44), trecerea de la spinarea lamei către mîner se face atenuat, printr-o linie oblică prelungită, în timp ce la acela din mormîntul 75 (fig.

---

[1] R. Vulpe, Poieneşti, p. 389, 397, 434, fig. 275, 6.

[2] V. Căpitanu, *Contribuţii la cunoaşterea populaţiei autohtone în sec. II—III e.n. în judeţul Bacău*, în *Muzeul Naţional*, 2, 1975, p. 307, fig. 3, 1; 9, 4; idem, *Gălăneşti-Bărboasa*, p. 67, 71, 82, fig. 17, 5, 9.

[3] Material inedit în colecţiile Muzeului de Istorie din Roman.

[4] M. Petrescu-Dîmboviţa, Em. Bold, M. Dinu, *Cercetări arheologice în Podişul Central Moldovenesc (I)*, în *AŞU Iaşi*, 1, 1955, 1—2, p. 8 — 11, fig. 2, 2.

[5] G. Popilian, *Locusteni*, p. 21, 98, pl. IX, M. 57.

www.cimec.ro

22, 58) ea se face brusc, printr-un prag. Aceste diferenţieri nu pot fi rezultatul unei întrebuinţări[1] îndelungate, care putea modifica doar lăţimea şi grosimea lamei, precum şi linia sau curbura tăişului, dar nu şi mînerul cuţitului sau spinarea lamei. În sfîrşit, un alt cuţit, avînd lama triunghiulară şi mînerul cu lăţimea şi grosimea uniforme pe toată lungimea lui (mormîntul 501 ; fig. 43, 1), aminteşte prin forma sa de gheara unui foarfece.

Cuţite de fier de tipuri apropiate cu acelea de la Văleni au fost semnalate şi în morminte din alte necropole, cum ar fi la Poieneşti[6], Dumitreştii Gălăţii[7], Gălăneşti[8], Locusteni[9] şi Soporu de Cîmpie[10].

## B. PIESE VESTIMENTARE

Din această categorie de obiecte fac parte mai multe fibule şi o cataramă.

### a. Fibule

La Văleni au fost descoperite un număr de 38 fibule, lucrate din argint (1 exemplar), bronz (21 exemplare) şi fier (16 exemplare), dintre care 33 în morminte şi 5 în stratul de cultură. În morminte ele se găseau de obicei în cîte un singur exemplar. Excepţie făceau mormintele 335 şi 574, în care s-au descoperit cîte două şi respectiv trei fibule. Din exemplarele aflate în mormîntul 335 s-au păstrat numai resorturile de fier şi nu se poate stabili dacă erau identice sau aparţineau la tipuri diferite. În schimb, referitor la fibulele din mormîntul 574, conservate destul de bine, putem constata că fiecare din cele trei exemplare se încadrează într-un alt tip. În afară de fibulele amintite din mormîntul 335 (fig. 35, 31, 32), un număr de alte cinci exemplare, provenind din mormintele 37, 52, 337, 406 şi 583 (fig. 20, 5 ; 21, 6 ; 35, 16 ; 39, 44 ; 47, 3), se aflau într-un stadiu avansat de distrugere şi nu s-a mai putut stabili forma lor. Restul de 31 fibule se încadrează la următoarele tipuri :

*Tip 1.* Fibulă (?) de bronz cu piciorul foarte mult lăţit, de forma unui sector de cerc, puternic arsă şi parţial deformată, din care s-a păstrat numai un fragment (fig. 22, 12). Ea se afla în mormîntul 93, situat între centrul şi marginea de sud a necropolei (fig. 55, 1).

*Tip 2.* Fibule de fier cu piciorul lăţit, de formă oval-romboidală, distruse în mare parte prin oxidare (fig. 20, 39 ; 24, 1). Mormintele 71 şi 105 în care s-au descoperit cele două fibule se găseau în apropiere unul de altul şi aproximativ spre centrul necropolei (fig. 55, 2). Cele mai apropiate analogii pentru aceste fibule se găsesc în mormintele 115 şi 239 de la Poieneşti[11].

*Tip 3.* Fibule de bronz cu corpul puternic profilat, avînd arcul mai mult sau mai puţin curbat, cu baza trompetiformă, din care pornesc două fire, unul îndoit în formă de cîrlig prin care trece coarda, iar altul ce se răsuceşte şi formează resortul bilateral ; piciorul are la locul de întîlnire cu arcul un nod, iar la capăt un buton. Fibula din mormîntul 27 mai ales (aproximativ în centrul necropolei) se remarcă prin dimensiunile sale mai reduse şi corpul foarte curbat (fig. 19, 14). Cu excepţia exemplarului din mormîntul 554 lucrat din fier (fig. 46, 48), toate celelalte fibule, în număr de 15, sînt de bronz (mormintele 27, 115, 122, 283, 340, 365, 391, 419, 483, 489, 506, 540 şi trei exemplare din strat). Piesele de acest tip, alcătuind seria cea mai numeroasă de fibule de la Văleni, ocupă aproape tot arealul necropolei, în afara unei zone din partea de sud-est (fig. 55, 3).

Fibulele cu corpul puternic profilat au foarte multe analogii în necropolele dacilor liberi din regiunile de la est de Carpaţi, aşa cum o dovedesc exemplarele descoperite la Poieneşti[12]

---

[6] R. Vulpe, *Poieneşti*, p. 352, 358, 378, 394, 433 — 434, fig. 185 ; 194, 1 ; 292, 1.

[7] I. Ioniţă, *Necropola daco-carpică de la Dumitreştii Gălăţii (judeţul Iaşi)*, în *ArhMold*, 6, 1969, p. 123 —125, fig. 2, 7 — 10.

[8] V. Căpitanu, *Gălăneşti—Bărboasa*, p. 71, 83, fig. 17, 1, 3, 4.

[9] G. Popilian, *Locusteni*, p. 18, 21, pl. VII, M 37, 2; IX, M. 60.

[10] D. Protase, *Soporu de Cîmpie*, p. 71, pl. XXV, 1, 6; XXVII, 1 ; XXIX, 6 ; XXX, 4 ; XXXI, 1; XXXII, 5; XXXIII, 3 ;

[11] R. Vulpe, *Poieneşti*, p. 353, 381, fig. 187, 7, 8; 188, 260, 2.

[12] *Ibidem*, p. 332, 387, 394 — 395, 397, fig. 140 ; 277 , 6 ; 292 ; 300, 3.

www.cimec.ro

Săbăoani[13], Dămieneşti[14], Săuceşti[15], Pădureni[16], Onceşti-Cioara[17], Poiana-Dulceşti şi Butnăreşti[18]. Acest tip de fibulă apare frecvent şi în necropolele daco-romane din Oltenia, numeroase exemplare fiind găsite la Locusteni (14 morminte) [19] şi Daneţi [20], ceea ce este de natură să sugereze o sursă comună de aprovizionare pentru ambele teritorii.

*Tip 4.* Fibule cu portagrafa înaltă şi semidisc mic la baza arcului, din care s-au descoperit două exemplare aparţinînd la variante deosebite.

*4a* Fibulă de argint cu portagrafa înaltă, cu corpul bine arcuit, triunghiular în secţiune şi piciorul îngust (fig. 32, 43). Piese foarte asemănătoare se găsesc la Vîrtişcoi[21]. Alte fibule cu portagrafa înaltă şi piciorul îngust, dar fără semidisc la baza arcului, s-au descoperit la Cucorăni[22] Piatra Neamţ-Dărmăneşti[23] şi Sohodor[24].

*4b.* Fibulă de bronz cu portagrafa înaltă şi corpul aproape drept, avînd secţiunea în forma literei U întoarsă şi piciorul lăţit la bază, de formă triunghiulară (fig. 48, 33 ; 55, 4). Analogii perfecte pentru acest tip de fibulă nu cunoaştem deocamdată în nici o necropolă dacică cercetată, dar anumite apropieri s-ar putea face cu unele exemplare de la Moldoveni[25], Pădureni[26] şi Cucorăni[27].

*Tip 5.* Fibule de fier cu corpul din bandă lată, din care s-au găsit două exemplare ce fac parte din variante deosebite.

*5a.* Fibulă cu corpul de formă triunghiulară, cu o lăţime mare la bază şi secţiune rectangulară, descoperită în mormîntul 574 (fig. 48, 34 ; 55, 5).

*5b.* Fibulă cu corpul oval alungit şi secţiunea triunghiulară, găsită în stratul de cultură (fig. 51, 24).

*Tip 6.* Fibule de fier cu portagrafa în formă de teacă. Ele au fost semnalate în mormintele 73 (fig. 21, 27), 177 (fig. 25, 6), 326 (fig. 34, 19), 574 (fig. 48, 35) şi 596 (fig. 51, 31), situate la marginea de sud a necropolei (fig. 55, 6). Analogii mai apropiate s-au descoperit la Poieneşti[28], Moldoveni[29], Gălăneşti[30] şi Pădureni[31].

*Tip 7.* Fibule cu piciorul înfăşurat, din care s-au descoperit două exemplare aparţinînd la variante deosebite.

*7a.* Fibulă de fier cu piciorul înfăşurat şi corpul puternic arcuit (semicircular), lucrată din bandă masivă şi decorată cu patru şănţuiri, una la capătul de lîngă resort şi alte trei la partea dinspre picior (mormîntul 607 ; fig. 50, 75). Exemplare asemănătoare, avînd corpul lucrat din bandă şi forma semicirculară, au fost descoperite la Poieneşti[32], Moldoveni[33] şi Dochia[34].

---

[13] Material inedit în colecţiile Muzeului de Istorie din Roman. Săpături V. Ursachi.

[14] I. Mitrea, *Necropola carpică de la Dămieneşti, judeţul Bacău*, în *Carpica*, 14, 1982, p. 75, fig. 5, 1, 2, 4.

[15] V. Căpitanu, *Necropola daco-carpică de la Săuceşti, judeţul Bacău*, în *Carpica*, 1976, p. 173, 178, fig. 9, 1, 3.

[16] Sebastian Morintz şi Gh. Bichir, *Săpăturile de la Pădureni*, în *Materiale*, 6, 1959, p. 491, fig. 3, 1.

[17] V. Căpitanu, *op. cit.*, în *Muzeul Naţional*, 2, 1975, p. 323, fig. 18, 12, 13.

[18] Gh. Bichir, *Cultura carpică*, p. 100 — 101, pl. CLXVI, 1—5, 8, 9 ; CLXXI, 2.

[19] G. Popilian, *Locusteni*, p. 23, 28, 33, 34, 37 — 41, 43, 44, 48, pl. X, M 72, 4 şi 73, 2 ; XV, M 100, 3—4; XX, M. 131, 1 ; XXI, M 147, 2 ; XXIII. M 162, 10 ; XXIV, M 165, 1 şi M. 177, 15 ; XXV, M 179 ; XXVI, M 184, 2 şi M 185, 4—5 ; XXVIII, M 203, 1 ; XXIX, M 208, 1 ; XXXIII, M 235, 2.

[20] Idem, *Necropola daco-romană de la Daneţi*, în *Thraco-dacica*, 3, 1982, p. 48, 57, fig. 1, M 2, 4 ; 5, 4—5.

[21] Gh. Bichir, *Cultura carpică*, pl. CLXXI, 5, 6.

[22] Silvia Teodor, *Săpăturile de la Cucorăni (judeţul Botoşani)*, în *ArhMold*, 8, 1975, p. 140, 142—144, fig. 46, 1, 3—5.

[23] C. Mătasă, I. Zamoşteanu şi M. Zamoşteanu, *Săpăturile de la Piatra Neamţ*, în *Materiale*, 7, 1961, p. 346, fig. 6, 3.

[24] V. Căpitanu, *op. cit.*, în *Muzeul Naţional*, 2, 1975, p. 323, fig. 26, 1, 2.

[25] Iulian Antonescu, *Săpăturile de la Gabăra-Porceşti* în *Materiale*, 6, 1959, p. 477, fig. 5, 4.

[26] Sebastian Morintz şi Gh. Bichir, *op. cit.*, în *Materiale*, 6, 1959, p. 492, fig. 3, 3.

[27] Silvia Teodor, *op. cit.*, în *ArhMold*, 8, 1975, p. 145, fig. 48, 2.

[28] R. Vulpe, *Poieneşti*, p. 329 — 330, 341, 417 — 418, fig. 135 ; 156, 1 ; 351.

[29] Iulian Antonescu, *op. cit.*, în *Materiale*, 6, 1959, p. 477, fig. 5, 5.

[30] La Gălăneşti au fost descoperite două fibule de acest tip, anume în mormintele 41 şi 227 (V. Căpitanu, *op. cit.* în *Muzeul Naţional*, 2, 1975, p. 306, fig. 11, 11 ; idem, *Gălăneşti—Bărboasa*, p. 70, 85, fig. 11, 3 ; 26, 5) şi nu în mormîntul 11 (Gh. Bichir, *Cultura carpică* p. 101).

[31] Sebastian Morintz şi Gh. Bichir, *op. cit.*, în *Materiale*, 6, 1959, p. 491, fig. 3, 2.

[32] R. Vulpe, *Poieneşti*, p. 325, 377, 437—438, fig. 126; 251, 1.

[33] Iulian Antonescu, *Săpăturile arheologice de la Gabăra*, în *Materiale*, 7, 1961, p. 452, fig. 6, 1.

[34] C. Scorpan, *Necropola carpică de la Dochia*, în *Arh. Mold*, 5, 1967, p. 331, fig. 3. 1.

www.cimec.ro

*7b.* Fibulă de bronz cu piciorul înfăşurat, corpul de formă semicirculară şi secţiunea rotundă (mormîntul 538 ; fig. 45, 5). Alte detalii asupra acestei fibule nu se cunosc, întrucît lipsesc atît piciorul cît şi resortul. O fibulă ce pare să fie asemănătoare cu aceea din mormîntul 538 de la Văleni, căreia de asemenea îi lipsesc resortul şi piciorul, s-a găsit în necropola daco-romană de la Soporu de Cîmpie[35].

Mormintele 538 şi 607 în care se aflau fibulele cu piciorul înfăşurat erau situate la marginea de vest şi de nord-vest a necropolei (fig. 55, 7).

b. **Cataramă**

În necropola de la Văleni a fost descoperită o singură cataramă de fier (mormîntul 342; fig. 35, 10), de tipul cu veriga lucrată din două bucăţi, de formă semiovală şi rectangulară în secţiune, avînd spinul lung, pentru care nu cunoaştem deocamdată nici o analogie la dacii liberi[35 bis]. În schimb, cataramele de acest tip sînt destul de frecvente în mediul culturii Przeworsk, ca de altfel şi în alte culturi din nordul continentului, fapt pentru care piesa de la Văleni va trebui socotită ca un obiect de import.

## C. OBIECTE DE PODOABĂ

Din această categorie de obiecte fac parte inele, colane, brăţări, mărgele, cercei, piese de argint lucrate în tehnica filigranului, un ac de păr şi diferite pandantive. Unele din aceste podoabe sînt foarte frecvente, în timp ce altele se întîlnesc doar ocazional.

a. **Inele**

Inelele alcătuiesc o categorie de podoabe rar întîlnită la Văleni, ca de altfel în toată cultura dacilor liberi. Aici s-au descoperit patru exemplare, în mormintele 425, 484, 547 şi 603. Prima piesă este lucrată dintr-o plăcuţă romboidală de argint de proastă calitate, decorată cu un motiv incizat în formă de brăduţ, ce se încheie cu un fir circular în secţiune (fig. 40, 67). Cel de al doilea exemplar este o verigă masivă de argint de proastă calitate, avînd ca ornament două linii incizate pe zona diametrului maxim (fig. 43, 2). Al treilea inel este făcut tot dintr-o fîşie de tablă, dar de bronz şi cu lăţimea egală pe toată circumferinţa, exceptînd capetele desfăcute şi suprapuse (fig. 46, 41). În sfîrşit, cea de a patra piesă, executată dintr-un fir mai gros de bronz, are capetele desfăcute şi alăturate (fig. 51, 41). De asemenea, tot ca inele ar fi putut servi şi două verigi de bronz cu capetele desfăcute, dar apropiate, găsite în stratul de cultură, din care una simplă (fig. 53, 22), iar alta cu trei şiruri de proeminenţe (fig. 51, 26), ceea ce ar ridica numărul inelelor de la Văleni la şase.

b. **Colane**

Podoabele de acest fel sînt puţine, descoperindu-se patru exemplare, în mormintele 2, 10, 306 şi în stratul de cultură.

Colanul din mormîntul 10 era lucrat dintr-un fir de argint rectangular în secţiune, cu sistem de veriguţă şi cîrlig la capete pentru închidere (fig. 53, 34). Exemplarul din mormîntul 306 este făcut în acelaşi fel, dar din sîrmă de fier rectangulară în secţiune (fig. 33, 9 ; 61, 8). Colanul din mormîntul 2, distrus în mare parte, a fost lucrat în mod identic, dar dintr-o sîrmă de fier inegală în diametru, devenită tubulară pe o bună parte a circumferinţei (fig. 53, 62). În sfîrşit, un fragment de colan realizat dintr-o sîrmă de fier, pe care sînt înfăşurate fragmente dintr-un fir de bronz, a fost găsit în stratul de cultură din necropola I (fig. 51, 19). Unele analogii pentru colanele de la Văleni se găsesc la Poieneşti[36], Moldoveni[37] şi Năneşti-Parincea[38].

---

[35] D. Protase, *Soporu de Cîmpie*, p. 61, 64, pl. XXXV, 4 ; XXXIX, 4.

[35bis] Scurte referiri la puţinele catarame descoperite în mediul cultural al dacilor liberi de la est de Carpaţi vezi la Gh. Bichir, *Cultura carpică*, p. 99.

[36] R. Vulpe, *Poieneşti*, p. 415 — 416, 440, fig. 346, 1.

[37] Iulian Antonescu, *op. cit.*, în *Materiale*, 6, 1959, p. 477, fig. 5, 1—2 ; 6, 1.

[38] V. Căpitanu, *op. cit.*, în *Muzeul Naţional*, 2, 1975, p. 332, fig. 31.

www.cimec.ro

c. **Brăţări**

Unele resturi de verigi de fier descoperite la Văleni ar putea proveni din brăţări. Între acestea pot fi incluse eventual fragmentele din mormintele 184 (fig. 26, 17) şi 206 (fig. 28, 16), precum şi acelea descoperite în stratul de cultură (fig. 51, 27).

d. **Mărgele**

Mărgelele sînt obiectele de podoabă cele mai frecvente, majoritatea lor fiind lucrate din sticlă şi în măsură mai mică din calcedoniu. Alte mărgele, întîlnite rar, sînt din coral, chihlimbar, bronz, lut şi piatră.

*Tip* 1. Mărgele de sticlă sferoidale, care pot fi încadrate la următoarele variante:

*1a.* Mărgele mici (diametrul pînă la 4—5 mm) sferoidale sau uşor discoidale de sticlă transparentă, acoperite cu vopsea roşie, verde, albă, galbenă,albastră, neagră sau cafenie. Ele apar frecvent, cu predilecţie în mormintele de înhumaţie, dar nu lipsesc nici în acelea de incineraţie. Spre exemplu, în necropola I ele se găsesc la 18 înhumaţi şi numai la 4 incineraţi. Nu este exclus ca prezenţa mai slabă în mormintele de incineraţie să se datoreze deteriorării lor aproape totale în timpul arderii pe rug a defuncţilor. Mărgele sferoidale mici sînt răspîndite în general în centrul necropolei, diminuîndu-se treptat spre periferie (fig. 56, 1).

*1b.* Mărgele sferoidale mijlocii şi mari (diametrul peste 5—6 mm), cu diverse variante, de la forme aplatisate (fig. 27, 53) pînă la altele înalte (fig. 27, 52), avînd diverse culori şi anume galbene, cenuşii, albe, albastre, bleu, turcoaz, transparente şi bleumarin. Ele se găsesc cu precădere aproximativ tot în centrul necropolei, rărindu-se treptat spre margini (fig. 56, 2).

*1c.* Mărgică sferoidală mare de sticlă verzuie cu linii orizontale galbene în interiorul pastei (fig. 38, 182), găsită în mormîntul 391.

*1d.* Două mărgele sferoidale aplatisate de sticlă, decorate cu „ochi", găsite în mormintele 52 şi 380. Prima este de sticlă bleumarin cu „ochi" roşii, punctaţi la mijloc cu galben (fig. 21, 3), iar a doua de sticlă neagră cu „ochi" galbeni (fig. 38, 140).

*1e.* Trei mărgele sferoidale de sticlă de culoare turcoaz, cu crestături orizontale, descoperite în mormîntul 52 (fig. 21, 8) şi în stratul de cultură din necropola I (fig. 52, 98, 99).

*1f.* Mărgică sferoidală aplatisată de sticlă transparentă, cu o linie vopsită cu roşu pe diametrul maxim (fig. 22, 44), găsită în mormîntul 94.

*1g.* Mărgică sferoidală (uşor tronconică) lucrată şi decorată în tehnica mozaicului (fig. 21, 29)[39].

*1h.* Mărgele segmentate de sticlă transparentă, acoperite cu vopsea galbenă sau verde, alcătuite din cîte două mărgele mici sferoidale unite. Morminte cu asemenea mărgele sînt destul de puţine, reducîndu-se la şase (nr. 187, 371, 380, 442, 492 şi 540). Ele se găsesc atît în centrul necropolei cît şi spre periferie (fig. 56, 3). Mărgele segmentate se aflau totdeauna împreună cu mărgelele mici sferoidale de tip 1a.

*Tip 2.* Mărgele cilindrice de sticlă, de mărimi variate îndeosebi ca grosime, avînd culoarea albă, roşie, albastră, portocalie şi turcoaz. Frecvenţa acestor mărgele este foarte mare şi ocupă aproape toată suprafaţa necropolei. Se poate observa totuşi că faţă de zona centrală, cu o concentraţie mai mare de mărgele sferoidale, există o uşoară tendinţă de deplasare de la centru (unde rămîne un spaţiu aproape gol) spre margini, mai ales spre sud-est şi spre vest (fig. 57, 1).

*Tip 3.* Cinci mărgele bitronconice de sticlă, două albe (fig. 20, 20 ; 39, 23), una vişinie (fig. 24, 8) şi două verzi (fig. 27, 6 ; 52, 100). Mormintele în care apar aceste mărgele se găsesc în zona centrală a cimitirului şi în apropierea ei (fig. 57, 2).

---

[39] Pentru mărgele lucrate în tehnica mozaicului, ca de altfel şi pentru alte tipuri de mărgele de la Văleni, mai vezi următoarele lucrări dedicate acestei categorii de descoperiri: E. M. Alekseeva, *Antičnye busy Severnogo Pričernomor'ja (Archeologija SSSR. Svod archeologičeskich istočnikov*, G1—12), I—III, Moskva, 1975, 1978, 1982; Tereza Stawiarska, *Szkła z okresu wpływów rzymskich z północnej Polski. Studium technologiczne*, Wrocław-Warszawa-Kraków-Gdańsk-Łódź, 1984; idem, *Paciorki szklane z obszaru Polski północnej w okresie wpływów rzymskich*, Wrocłw-Warszawa-Kraków-Gdańsk-Łódź, 1985; idem, *Katalog paciorków szklanych z obszaru Polski północnej w okresie wpływów rzymskich*, Wrocław-Warszawa-Kraków-Gdańsk-Łódź, 1987; Magdalena Tempelmann-Maczynska, *Die Perlen der römischen Kaiserzeit und der frühen Phase der Völkerwanderungszeit im mitteleuropäischen Barbaricum*, Maiz, 1985.

www.cimec.ro

*Tip 4.* Trei mărgele tubulare lobate de sticlă verde, găsite în mormîntul 492 (fig. 44, 11, 12 ; 57, 4).

*Tip 5.* Mărgele prismatice de sticlă de culori diferite, și anume roșii, albe, mov, bleu, transparente, verzi, galbene și turcoaz. Mărgelele de acest tip, cele mai numeroase de la Văleni, ocupă aproape toată suprafața necropolei. Ele se găsesc în aceleași sectoare ca și mărgelele cilindrice, dar se extind față de acestea, în special spre sud-sud-vest și spre nord-vest (fig. 58, 1).

*Tip 6.* Trei mărgele cubocdrice de sticlă de culoare roșie (fig. 34, 1), albă (fig. 20, 31) și turcoaz (fig. 25, 18), aflate în morminte din zona centrală a necropolei și din apropierea ei (fig. 58, 2).

*Tip 7.* Mărgele sferoidale de calcedoniu. Ele sînt în număr destul de mare și au aproape aceeași răspîndire ca și mărgelele prismatice, cu care de altfel apar constant împreună (fig. 59, 1). Se observă totuși unele deosebiri. Astfel, dacă mărgelele prismatice erau foarte frecvente în zona centrală a necropolei, mărgelele de calcedoniu apăreau rar aici. De asemenea, dacă sectorul de sud-est al cimitirului era ocupat masiv de mărgelele prismatice, acelea de calcedoniu nu și-au mai făcut apariția decît într-un singur mormînt.

*Tip 8.* Mărgele de chihlimbar de forme diferite, plate, prismatice, cilindrice (fig. 53, 48, 49, 52, 53, 55, 58, 60, 61), găsite în mormîntul 2.

*Tip 9.* Mărgele de coral descoperite în mormintele 296 (fig. 32, 32—37, 40—42, 44—46) și 574 (fig. 48, 1—3, 6, 7, 13).

*Tip 10.* Două mărgele de lut ars descoperite în mormintele 358 și 603. Prima este sferoidală de culoare cenușie (fig. 36, 2), iar a doua cilindrică acoperită cu vopsea roșie (fig. 51, 40).

*Tip 11.* Două mărgele de bronz descoperite în mormintele 59 și 358. Una este sferoidală (fig. 53, 2), iar alta cilindrică, decorată cu trei șiruri de proeminențe rotunde (fig. 36, 1).

*Tip 12.* Mărgică sferoidală de piatră descoperită în mormîntul 411 (fig. 39, 40).

Din prezentarea succintă a tipurilor și variantelor de mărgele rezultă că ele sînt de o mare diversitate. Analogii pentru ele sînt numeroase și se găsesc în toate celelalte necropole dacice contemporane, cum ar fi la Poienești[40], Moldoveni[41], Pădureni[42], Gălănești[43], Săucești[44], Dămienești[45], Săbăoani[46] și Onceşti-Cioara[47].

e. **Ac de păr**

În mormîntul 212 a fost găsit un ac de păr lucrat din bronz. Corpul este ușor îndoit spre capăt, iar capul de formă rectangulară, ajurat (fig. 28, 11). În mod evident, piesa este de provenienţă romană.

f. **Cercei**

Cerceii sînt podoabe destul de rare la Văleni și ei aparțin la două tipuri.

*Tip 1.* Cercei simpli din fir subțire de bronz, rectangular în secțiune, destul de prost conservați, din care s-au găsit trei exemplare în mormintele de înhumație 15 (fig. 19, 16), 94 (fig. 22, 45) și 129 (fig. 23, 4). Nu este exclus ca podoabe de acest tip să se fi găsit și asupra unor defuncți ce au fost incinerați, dar în procesul de ardere, datorită diametrului mic al firului din care au fost lucrate, ele au putut fi distruse. Mormintele cu cercei din fir de bronz se aflau în centrul necropolei și către marginea ei de sud (fig. 60, 1). Obiecte similare s-au găsit la Poienești[48], Soporu de Cîmpie[49] și Locusteni[50].

---

[40] R. Vulpe, *Poienești*, p. 442 — 447.

[41] Iulian Antonescu, *op. cit.*, în *Materiale*, 7, 1961, p. 450 — 452, 455.

[42] Sebastian Morintz și Gh. Bichir, *op. cit.*, în *Materiale*, 6, 1959, p. 493, fig. 4.

[43] V. Căpitanu, *Gălănești-Bărboasa*, p. 65 și urm., fig. 14—16.

[44] Idem, *op. cit.*, în *Carpica*, 1976, p. 163 și urm., fig. 11—12.

[45] I. Mitrea, *op. cit.*, în *Carpica*, 14, 1982, p. 77, fig. 13 ; 15—16.

[46] Vezi nota 13.

[47] V. Căpitanu, *op. cit.*, în *Muzeul Național*, 2, 1975, p. 318, fig. 17 ; 18, 1—8 ; 19, 3—5, 11—15 ; 20, 3—5, 8 — 15; 21, 2 — 12.

[48] R. Vulpe, *Poienești*, p. 439, fig. 169 ; 194, 3 ; 329 ; 342, 6, 7 ; 343, 2.

[49] D. Protase, *Soporu de Cîmpie*, p. 65.

[50] G. Popilian, *Locusteni*, p. 95.

www.cimec.ro

*Tip 2.* Cercei lucraţi din argint în tehnica filigranului, bogat ornamentaţi cu granulaţii. Ei au fost executaţi pe o schemă a „nodului lui Hercule", vizibilă pe spatele pieselor. În total au fost descoperite patru exemplare, în trei morminte de incineraţie. Cerceii din mormintele 296 (fig. 32, 47, 50) şi 574 (fig. 48, 36) s-au conservat foarte bine, în timp ce din exemplarele găsite în mormîntul 219 s-a mai păstrat doar un mic fragment (fig. 27, 39). Piesa din mormîntul 574 era poleită cu un strat subţire de aur. Descoperiri asemănătoare s-au făcut în mai multe necropole dacice şi daco-romane, cum ar fi acelea de la Poieneşti[51], Moldoveni[52], Onceşti-Cioara[53], Săuceşti[54], Dămieneşti[55], Gura Nişcovului[56], Soporu de Cîmpie[57] şi Locusteni[58].

g. **Pandantive**

Piesele de această categorie, de o mare diversitate, dar relativ puţine la număr, formează uneori serii mai numeroase, alteori sînt doar exemplare izolate.

*Tip 1.* Obiecte de argint de forma unor butoiaşe, lucrate în tehnica filigranului, ca şi cerceii de tip 2. Două exemplare au fost găsite în mormîntul 103 (fig. 24, 6) din centrul necropolei I (fig. 60, 3), iar un al treilea în mormîntul 64 (fig. 53, 17) din necropola II. Ambele morminte erau de incineraţie. Piese asemănătoare au fost descoperite la Poieneşti[59], Săuceşti[60], Pădureni[61], Dămieneşti[62], Soporu de Cîmpie[63] şi Locusteni[64].

*Tip 2.* Coşuleţ de argint lucrat în tehnica filigranului, descoperit în mormîntul 425 (fig. 40, 70) din necropola I (fig. 60, 4), şi pentru care se găsesc de asemenea numeroase analogii, cum ar fi acelea de la Poieneşti[65], Moldoveni[66] şi Pădureni[67].

*Tip 3.* Pandantive în formă de căldăruşă, aparţinînd la două variante.

*3a.* Pandantive în formă de căldăruşă de fier. Cele 12 morminte cu astfel de pandantive din necropola I se concentrează aproximativ în partea de sud-est, un singur exemplar apărînd în sectorul de nord-vest (fig. 61, 1).

*3b.* Pandantive în formă de căldăruşă de bronz, ce apar în trei morminte grupate în marginea de est a necropolei (fig. 61, 2).

Pandantivele în formă de căldăruşă, mai ales de fier, se găsesc destul de frecvent în celelalte necropole dacice[68], precum şi în acelea daco-romane[69].

*Tip 4.* Pandantive globulare cu protuberanţe lucrate din bronz. La Văleni au fost găsite două exemplare, în mormintele 15 (fig. 19, 9) şi 338 (fig. 34, 14), situate la marginile de sud şi de nord ale necropolei (fig. 60, 5). Piese asemănătoare au mai fost găsite şi în alte necropole, cum ar fi la Săuceşti[70].

*Tip 5.* Pandantive alcătuite din verigi pe care erau înşirate mărgele sau alte piese. Primul, descoperit în mormîntul 78, era format dintr-o verigă de bronz pe care se aflau o mărgică de sticlă de culoare galbenă şi o tăbliţă de bronz (fig. 22, 3). Al doilea pandantiv, provenind dintr-un mormînt de incineraţie, dar descoperit în umplutura mormîntului 91, consta dintr-o verigă mică de fier pe care se afla o mărgică de sticlă albă (fig. 22, 25, 26). În sfîrşit, un al treilea pandantiv, din mormîntul 393, era alcătuit dintr-o verigă de bronz pe care erau înşirate un lănţişor de bronz, o piesă, de bronz cu decor incizat, o verigă mică de fier şi un fragment dintr-o verigă de bronz (fig. 38,

[51] R. Vulpe, *Poieneşti*, p. 439.
[52] Iulian Antonescu, *op. cit.*, în *Materiale*, 6, 1959, p. 477, fig. 6, 5.
[53] V. Căpitanu, *op. cit.*, în *Muzeul Naţional*, 2, 1975, p. 318, fig. 20, 2, 7; 22, 2, 10, 13.
[54] Idem, *op. cit.*, în *Carpica*, 1976, p. 161, 163, fig. 10, 6–9.
[55] I. Mitrea, în *Carpica*, 14, 1982, p. 77, fig. 4, 4, 5; 5, 3, 8.
[56] *Dacia*, N. S., 22, 1978, p. 295, fig. 4, 2.
[57] D. Protase, *Soporu de Cîmpie*, p. 16, 65, fig. 4, 3–10.
[58] G. Popilian, *Locusteni*, p. 91–95.
[59] R. Vulpe, *Poieneşti*, p. 446 — 447.
[60] V. Căpitanu, *op. cit.*, în *Carpica*, 1976, p. 163, fig. 10, 2, 4.
[61] Sebastian Morintz şi Gh. Bichir, *op. cit.*, în *Materiale*, 6, 1959, p. 492, fig. 3, 8.
[62] I. Mitrea, *op. cit.*, în *Carpica*, 14, 1982, p. 77, fig. 4, 6–11; 5, 10.
[63] D. Protase, *Soporu de Cîmpie*, p. 69, fig. 11, pl. XXVII, 2; XXXIII, 5.
[64] G. Popilian, *Locusteni*, p. 91 — 95.
[65] R. Vulpe, *Poieneşti*, p. 441.
[66] Iulian Antonescu, *op. cit.*, în *Materiale*, 7, 1961, p. 452, fig. 6, 5–10.
[67] Sebastian Morintz şi Gh. Bichir, *op. cit.*, în *Materiale*, 6, 1959, p. 492, fig. 3, 7.
[68] R. Vulpe, *Poieneşti*, p. 441; Gh. Bichir, *Cultura carpică*, p. 119.
[69] D. Protase, *Soporu de Cîmpie*, p. 68; La Locusteni, piesele de acest tip sînt lucrate din argint, în tehnica filigranului, G. Popilian, *Locusteni*, p. 93.
[70] V. Căpitanu, *op. cit.*, în *Carpica*, 1976, p. 178, fig. 10, 12.


www.cimec.ro

185). Cele trei morminte cu acest tip de pandantive se grupează la mariginea de sud a necropolei (fig. 61, 3).

Pandantive formate din verigi cu mărgele au fost descoperite și în alte cimitire dace, cum ar fi la Poienești[71] și Săucești[72].

*Tip 6.* Pandantiv rectangular (ușor romboidal) de lut ars (fig. 38, 166), descoperit în mormîntul 395 (fig. 61, 4).

*Tip 7.* Pandantiv de piatră (fig. 27, 5) aflat în mormîntul 180 (fig. 61, 5).

*Tip 8.* Pandantiv discoidal cu o mică tortiță de bronz (fig. 38, 139), găsit în mormîntul 380 (fig. 60, 6).

h. **Verigi**

Cele trei verigi descoperite aparțin tot la atîtea tipuri.

*Tip 1.* Verigă mică din sîrmă de bronz circulară în secțiune, avînd capetele înfășurate (fig. 53, 32). Ea a fost găsită asupra scheletului din mormîntul 10, în partea dreaptă, la șold.

*Tip 2.* Verigă cu capetele înfășurate din fir subțire de argint de proastă calitate (fig. 44, 65), aflată în mormîntul de incinerație 507.

*Tip 3.* Fragment dintr-o verigă mică de fier circulară în secțiune (fig. 51, 18), găsită în stratul de cultură din necropola I. Ea ar putea proveni eventual de la o cataramă.

Fragmente de la două verigi de dimensiuni reduse, una de bronz (fig. 38, 191) și alta de fier (fig. 38, 194), provin din umplutura mormîntului 393. Ele par să fie mai curînd părți ale unor obiecte distruse.

Verigi asemănătoare de bronz, argint și fier au fost semnalate și în alte necropole dacice, ca de exemplu la Poienești[73] și Gălănești[74].

## D. MONEDE

La Văleni au fost găsite patru monede romane după cum urmează :

1. Monedă de argint perforată din vremea împăratului Domitianus (81—96 e.n.), în mormîntul 212.

2. Monedă de argint (*fourrée*) perforată din vremea împăratului Domitianus (anul 83, a II-a emisiune), în mormîntul 400.

3. Monedă de bronz (*dupondius*) din vremea împăratului Antoninus Pius (138—161), în mormîntul 589.

4. Monedă de argint din vremea împăratului Septimius Severus (anii 196—211), în stratul de cultură din necropola II.

Cele două monede de la Domitianus se aflau în morminte situate în apropiere de marginea de sud a necropolei (fig. 61, 6). Cealaltă, de la Antoninus Pius, se găsea într-un mormînt de la marginea vestică (fig. 61, 7).

Din cele trei monede aflate în morminte, două erau perforate, semn evident de folosire ca pandantive. Foarte probabil, că și cea de a treia monedă a fost utilizată tot ca pandantiv ; ea nu era perforată, dar ar fi putut avea o urechiușă de atîrnare ce s-a pierdut ori a fost distrusă, așa cum s-a păstrat la o monedă găsită într-un mormînt de la Dămienești[75]. Din aceeași necropolă provine și o a doua monedă romană, perforată, folosită așadar tot ca pandantiv[76]. Alte morminte cu monede romane perforate în cuprinsul lor au fost semnalate la Poienești[77] și Dumitreștii Gălății[78].

---

[71] R. Vulpe, *Poienești*, p. 440.
[72] V. Căpitanu, *op. cit.*, în *Carpica*, 1976, fig. 10, 11.
[73] R. Vulpe, *Poienești*, p. 440.
[74] V. Căpitanu, *Gălănești - Bărbousa*, fig. 12, 1, 2, 4 - 11, 15.
[75] I. Mitrea, *op. cit.*, în *Carpica*, 14, 1982, p. 75, fig. 4, 17.
[76] *Ibidem*, fig. 4, 18.
[77] R. Vulpe, *Poienești*, p. 307, 435, fig. 300, 4 ; 302, 1.
[78] I. Ioniță, *op. cit.*, p. 123.

www.cimec.ro

## E. OBIECTE DIVERSE

1. Piesă ajurată ornamentală de bronz, placată cu foiţă de argint (fig. 41, 5, 6).
2. Aplică de argint cu decor incizat (fig. 28, 14) de provenienţă romană, găsită în mormîntul de înhumaţie 212.
3. Fragmente de fîşii de tablă şi de la două tortiţe de bronz (fig. 37, 24—31), provenind probabil de la o cutiuţă-amuletă, descoperită în mormîntul 361. Astfel de obiecte au mai fost găsite la Pădureni[79].
4. Două fîşii de tablă de bronz înfăşurate, de lăţime diferită (fig. 36, 34, 35), găsite în mormîntul de înhumaţie 360.
5. Garnitură de tablă de bronz (fig. 47, 2), aflată în mormîntul de înhumaţie 579.
6. Bilă de sticlă transparentă, cu nuanţe verzui (fig. 25, 4), descoperită în umplutura mormîntului 160.
7. Fragment de lamă de silex (fig. 31, 10) aflat în urna din mormîntul 279. Provenind probabil dintr-o aşezare neolitică din apropiere, piesa a fost găsită şi refolosită de un locuitor al aşezării dacice de la Văleni, ajungînd ulterior în mormînt.
8. Resturi de obiecte de argint topite în mormintele de incineraţie 194 (fig. 27, 67) şi 480 (fig. 43, 35).
9. Fragment dintr-un obiect de bronz (fig. 30, 39) ce nu poate fi determinat.
10. Amprente de ţesătură pe şase obiecte din mormintele 2 (fig. 53, 62), 122 (fig. 23, 90), 129 (fig. 33, 94), 547 (fig. 46, 40) şi 574 (fig. 48, 34, 35).

## F. VASE DE STICLĂ

Vasele de sticlă sînt rare la Văleni, descoperindu-se doar trei exemplare. Dintre acestea, două sînt pahare de formă tronconică, cu picior scurt şi margine evazată, găsite în mormintele 186 (fig. 27, 54) şi 354 (fig. 36, 27). În ceea ce priveşte vasul din mormîntul 35, acesta a fost în totalitate distrus şi nu s-a putut determina ce formă avea.

Pahare asemănătoare au mai fost descoperite la Poieneşti[80], Băiceni[81], Poiana-Dulceşti[82] şi Dumeştii Vechi[83].

## G. VASE DE LUT

O bună parte din ceramica de la Văleni a fost bine conservată şi dispunem de un mare număr de vase întregi sau numai cu lipsuri mici, ceea ce permite stabilirea în condiţii optime a tuturor formelor. Cu toate acestea, multe vase sînt reprezentate doar prin fragmente sau partea lor inferioară, ceea ce face ca exemplarele respective să nu mai poată fi încadrate în schema tipologică. La fel ca în toate necropolele aparţinînd dacilor liberi descoperite pînă acum, şi la Văleni au fost înregistrate categoriile principale ale ceramicii dacice: I — Ceramică lucrată cu mîna; II — Ceramică lucrată la roată; III — Ceramică romană de import. Desigur, în comparaţie cu primele două, ultima categorie apare în cantitate redusă. În ceea ce priveşte ceramica autohtonă (primele două categorii), este de menţionat faptul că ceramica lucrată cu mîna din pastă grosieră s-a degradat în mare parte.

### I — Ceramică lucrată cu mîna

Vasele din această categorie sînt lucrate dintr-o pastă prost frămîntată, ce are diverse ingrediente, între care uneori şi cioburi pisate. Adesea, ele au un aspect fărîmicios. Arderea este

[79] Gh. Bichir, *Cultura carpică*, p. 111—112, pl. CLXII, 2—3; CLXIII, 4, 11; I. Ioniţă, *Dacii liberi*, p. 66—67, fig. 16, 3, 7.
[80] R. Vulpe, *Poieneşti*, p. 380—381, 417, 434, fig. 258.
[81] I. Ioniţă, *Dacii liberi*, p. 61.
[82] Gh. Bichir, *Cultura carpică*, p. 97, pl. CLXI, 2—4.
[83] Material inedit.

www.cimec.ro

deficitară, neuniformă, iar vasele au o culoare brun-cafenie, de multe ori cu pete cărămizii sau cenușii de la arderea secundară în flăcările rugului.

Din cele 265 morminte cu ceramică în inventarul lor, un număr de 146 au vase lucrate cu mîna, 51 dintre acestea avînd și vase lucrate la roată (fig. 62). Ele sînt răspîndite în tot arealul necropolei, cu o frecvență ceva mai mică spre marginile de vest și de nord. Vasele din această categorie apar fără excepție numai în morminte de incinerație.

În ceea ce privește formele, deosebim o grupă foarte numeroasă de oale și una extrem de redusă de cești.

### 1. Oale

Vasele din această grupă prezintă o mare varietate, ceea ce face dificilă stabilirea unor serii tipologice precise. Tipul cel mai răspîndit este acela cu corpul alungit și rotunjit, marginea evazată, gîtul bine conturat și înălțimea mai mare în comparație cu diametrul maxim (fig. 25, 33 ; 30, 47 ; 31, 22 ; 33, 30). Unele exemplare sînt mai zvelte (fig. 42, 33 ; 46, 53), iar altele sînt mai largi (fig. 30, 47 ; 37, 54). Unele urne, mai puține la număr, au o formă globulară (fig. 28, 39). Decorul cel mai frecvent îl formează brîul simplu (fig. 46, 53), alveolat (fig. 24, 17) și mai rar răsucit (fig. 33, 7 ; 38, 184). De cele mai multe ori el se află pe diametrul maxim sau pe umărul vasului, în poziție orizontală. În cîteva cazuri însă, brîiele au fost aplicate pe partea inferioară a vaselor, în poziție verticală (cîte unul ori cîte două) sau în cruciș (fig. 31, 8 ; 41, 24 ; 46, 57). Alte vase sînt decorate cu praguri (fig. 44, 68, 75 ; 45, 25), linii incizate (fig. 27, 56 ; 28, 39 ; 35, 33), butoni și segmente de ghirlandă (fig. 19, 48 ; 32, 30 ; 44, 68).

În majoritatea lor, vasele lucrate cu mîna au servit ca urne. Un număr mai mic de exemplare, reprezentate doar prin partea lor inferioară sau numai printr-un fragment, au fost folosite drept capace.

Oale de același tip, sau oricum destul de apropiate de exemplarele de la Văleni, au fost descoperite și în alte necropole ale dacilor liberi. Se cuvine totuși a semnala faptul că frecvența lor în celelalte necropole dacice este diferită. Spre exemplu, în cimitirul de la Poienești a fost descoperită numai o singură urnă lucrată cu mîna, la care se mai adaugă alte cîteva fragmente[84]. Ceva mai multe și mai apropiate analogii au fost semnalate în necropola de la Moldoveni[85]. Analogii foarte apropiate și destul de numeroase au fost descoperite și în necropolele dacilor în curs de romanizare de la Soporu de Cîmpie[86] în Transilvania, Locusteni[87] în Oltenia și Enisala[88] în Dobrogea.

### 2. Cești

În necropolele de la Văleni au fost descoperite trei exemplare, în mormintele 57, 311 și 396. Exemplarul din mormîntul 57, avînd toarta lipsă, era de mari dimensiuni (fig. 53, 47) și folosea drept capac pe o urnă roșie. Ceașca din mormîntul 311, reprezentată doar printr-un fragment (fig. 33, 20), se afla în groapă printre oasele calcinate. Ultimul exemplar, păstrat întreg, avea toarta plină (fig. 39, 4) și se găsea în urnă.

Cești tronconice au fost descoperite și în alte necropole dacice. Spre exemplu, în cimitirul de la Poienești au fost semnalate șase exemplare, din care trei folosite ca vase de ofrandă (mormintele 100, 226 și 280)[89], iar alte trei drept capace pe urne (mormintele 11, 39 și 338)[90]. Vase de același tip au mai fost descoperite în morminte de la Pădureni[91] și Stînca[92].

---

[84] R. Vulpe, *Poienești*, p. 315 – 316, 375, 448, fig. 100; 246, 1.

[85] Iulian Antonescu, *op. cit.*, în *Materiale*, 6, 1959, p. 478 — 480, fig. 3 ; idem, *op. cit.*, în *Materiale*, 7, 1961, p. 450, fig. 2, 1, 2.

[86] D. Protase, *Soporu de Cîmpie*, p. 55, pl. XLI—XLIII.

[87] G. Popilian, *Locusteni*, p. 78 – 82, pl. XLIII, 5—8 ; XLIV ; XLV, 1—4.

[88] M. Babeș, *Necropola daco-romană de la Enisala*, în *SCIV*, 22, 1971, 1, p. 26, fig. 2, 3, 5 ; 5, 1 ; 6—7 ; 8,1, 10, 3.

[89] R. Vulpe, *Poienești*, p. 347, 376, 395, fig. 172.

[90] *Ibidem*, p. 318, 324, 408 — 409, fig. 107 ; 124 ; 335, 1.

[91] Sebastian Morintz și Gh. Bichir, *op. cit.*, în *Materiale* 6, 1959, p. 491.

[92] I. Ioniță, *op. cit.*, în *ArhMold*, 6, 1969, p. 129, fig. 7,7.

www.cimec.ro

Ceaşca tronconică apare destul de frecvent în necropolele daco-romane de la Soporu de Cîmpie (mormintele 6, 86, 87, 94, 184 şi 191)[93] şi Locusteni (mormintele 15, 17, 108, 110, 126, 155, 196 şi 283)[94], avînd de obicei funcţia de capac.

## II — Ceramică lucrată la roată

Marea majoritate a vaselor folosite ca urne şi capace în necropola de la Văleni au fost lucrate la roată. Pasta lor este de o excelentă calitate, fiind bine frămîntată, lucrată îngrijit şi bine arsă. De cele mai multe ori ea are o culoare cenuşie de nuanţă deschisă, şi mai rar roşie-cărămizie. Suprafaţa vaselor este totdeauna acoperită cu angobă (cenuşie, negricioasă ori cărămizie) şi apoi lustruită.

Repertoriul vaselor executate la roată este mult mai variat în comparaţie cu acela al ceramicii lucrate cu mîna. În cuprinsul lor se întîlnesc diferite tipuri de oale, căni, castroane, fructiere şi capace, utilizate ca urne, capace şi vase de ofrandă.

### 1. Oale

Numărul vaselor din această categorie este foarte mare, iar ordonarea lor tipologică este cîteodată îngreuiată de unele detalii care situează exemplarele respective la graniţa dintre două variante. La stabilirea tipurilor şi variantelor principale s-a ţinut seama de aspectul formal, întrucît materialul, tehnica de execuţie şi de ardere sînt aceleaşi.

*Tip 1.* Oale cu corp aproximativ sferoidal, avînd diametrul maxim la jumătatea înălţimii sau puţin mai jos de aceasta, şi cu marginea răsfrîntă, la care trecerea de la corp spre buză se face printr-o arcuire largă. La baza gîtului se află de obicei un prag, iar mai rar o şănţuire, un mic brîu în relief sau o linie în val lustruită. În cuprinsul acestui tip pot fi sesizate două variante:

*1a.* Urne cu marginea uşor îngroşată. Din acest tip s-au descoperit zece exemplare (mormintele 35, 105, 116, 120, 128, 181, 183, 373, 467 şi 476), iar un al unsprezecelea era reprezentat doar printr-un fragment din margine (mormîntul 53) (fig. 20, 46; 21, 13; 23, 99, 100, 102; 24, 5; 26, 14, 26; 37, 42; 42, 39; 43, 37). În planul necropolei, urnele de tip 1a se concentrează în zona centrală (fig. 63, 1). Doar mormîntul 373 se află spre marginea de est a necropolei. De asemenea, mormîntul 53 se află spre limita de nord a cimitirului, dar, ţinînd seama de dimensiunea mică a fragmentului, acesta ar fi putut fi antrenat întîmplător în groapă, ceea ce l-ar putea aduce într-o poziţie secundară.

*1b.* Urne cu marginea neîngroşată. Tot zece exemplare întregi s-au descoperit, în mormintele 213, 259, 287, 310, 340, 359, 429, 430, 459 şi 588, altele trei fiind prezente doar prin fragmente: mormintele 84, 235 şi 284 (fig. 21, 13; 28, 31; 29, 19; 30, 15, 42; 31, 9; 33, 14; 35, 30; 36, 39; 41, 22; 49, 19). Mormintele cu urne de tip 1b nu se mai găsesc în zona centrală a necropolei, cu urne de tip 1a, ci de jur împrejurul ei (fig. 63, 2). De asemenea, remarcăm faptul că ele nu ajung decît foarte rar pînă la marginea necropolei.

Un grup de cinci urne au fost determinate ca aparţinînd tipului 1, dar, lipsindu-le marginea, ele nu mai pot fi repartizate la una din cele două variante. În planul necropolei ele se situează aproximativ pe aceleaşi zone cu urnele 1b (fig. 63, 3).

Referitor la urnele de tip 1, menţionăm că frecvenţa lor destul de mare la Văleni surprinde oarecum, dacă avem în vedere analogiile destul de puţine din alte necropole. Unele comparaţii se pot face cu două vase de la Dumitreştii Gălăţii[95] şi cu cîte un exemplar de la Poieneşti[96] şi Sohodor[97].

---

[93] *D. Protase, Soporu de Cîmpie*, p. 19, 32, 35, 41, 42, 55–56, fig. 6, 2; pl. XIX, 2, 7; XLII, 5.

[94] G. Popilian, *Locusteni*, p. 15, 29, 32, 36, 42, 53, 82–83, pl. III, M. 15, 2; IV, M 17, 2; XVI, M 108, 2; XVII, M 110, 2; XIX, M 126, 2; XXIII, M 162, 2; XXVIII, M 196, 2; XXXVII, M 283, 1; XLV, 5–8.

[95] I. Ioniţă, *op. cit.*, în *ArhMold*, 6, 1969, p. 125, fig. 3, 4; 7, 1, 4.

[96] Exemplarul de la Poieneşti (R. Vulpe, *Poieneşti*, p. 404, fig. 318) este o variantă diferită şi mai tîrzie a acestui tip de urnă.

[97] Urna din mormîntul 9 de la Sohodor (V. Căpitanu, *op. cit.*, în *Muzeul Naţional*, 2, 1975 fig. 25, 1) diferă întrucîtva de urnele de tip 1 de la Văleni.

www.cimec.ro

*Tip 2.* Oale cu corpul rotunjit, gura largă și marginea îndoită spre exterior, oblic sau orizontal. La interior, trecerea de la peretele vasului spre margine se face de obicei brusc, printr-o carenă destul de accentuată. În cadrul acestui tip se pot diferenția două variante:

*2a.* Oale cu corpul scund, fără gît, decorate de obicei sub marginea îndoită cu unul (fig. 19, 49; 21, 33; 22, 59, 60; 23, 97, 98), mai rar cîte două brîie în relief (fig. 22, 51; 49, 49), cu un prag pe umăr (fig. 34, 30) sau cu un prag pe umăr și un brîu în relief sub margine (fig. 29, 29; 30, 45). Ele se găsesc în toată aria necropolei, cu o frecvență ceva mai mare în zona centrală și în sectorul de sud-est (fig. 64, 1). Tipul acesta de urnă este foarte răspîndit în necropolele dacilor liberi, așa cum o atestă descoperirile de la Poienești[98], Moldoveni[99], Gălănești[100], Onceşti-Cioara[101], Săucești[102], Dochia[103], Dămienești[104] etc. Un exemplar apare și în necropola daco-romană de la Hamcearca[105] din Dobrogea.

*2b.* Oale cu corpul zvelt, gîtul înalt și mai strîmt, decorate uneori cu un brîu în relief. Urnele de acest tip sînt mai puține, descoperindu-se doar trei exemplare în mormintele 154 (fig. 25, 34), 326 (fig. 34, 20) și 342 (fig. 35, 12), toate situate la periferia de sud-est a necropolei (fig. 64, 2). Urne asemănătoare se găsesc în număr mare la Poienești[106], dar apar și la Gălănești[107], Pădureni[108] și Dămienești[109].

*Tip 3.* Oale cu corpul bitronconic, mai scunde, cu gît scurt și gură largă (fig. 24, 27) sau mai zvelte, cu gît înalt și gură mai strîmtă (fig. 28, 28; 29, 31; 36, 38; 47, 28, 39). Două din aceste urne, cu profilul părții superioare bine păstrat, aveau marginea îndoită la orizontală (fig. 24, 27; 29, 31). În planul necropolei, mormintele cu astfel de urne lipsesc din zona centrală, aflîndu-se de jur împrejurul ei (fig. 64, 3). În același timp, urnele de acest tip nu ajung la limita exterioară decît în unele zone ale cimitirului. Vase bitronconice au mai fost descoperite la Poienești[110], Săucești[111], Gălănești[112], Pădureni[113], Butnărești[114], Dochia[115] etc.

*Tip 4.* Oale piriforme, cu marginea îndoită mai îngustă și prag pe umăr. Au fost descoperite trei exemplare în mormintele 176 (fig. 26, 27), 324 (fig. 34, 37) și 589 (fig. 49, 51). Primele două morminte sînt situate în zona de sud-est, iar ultimul la marginea de vest a necropolei (fig. 64, 4). Unele analogii pentru acest tip de urnă pot fi găsite la Gălănești și Sohodor[116].

*Tip 5.* Oale cu corpul sferoidal și marginea trasă spre interior, îngroșată, din care s-au găsit două exemplare, în mormintele 564 (fig. 46, 58) și 570 (fig. 47, 35). Ambele morminte se află la marginea de sud-vest a cimitirului (fig. 63, 4). Analogiile cele mai apropiate s-au semnalat în necropola de la Dumitreștii Gălății, unde se găsesc patru asemenea urne[117].

*Tip 6.* Oală ovoidală cu marginea arcuită spre interior, neîngroșată, găsită în mormîntul 263 (fig. 30, 44) dinspre marginea de est a necropolei (fig. 64, 5). Deocamdată cunoaștem o singură analogie mai apropiată pentru acest tip de vas și anume urna din mormîntul 2 de la Dămienești[118].

---

[98] R. Vulpe, *Poienești*, p. 318, 327, 329, 337, 340 — 341, 345, fig. 106; 131 — 132; 150—151; 153 — 154; 159; 165.

[99] Iulian Antonescu, *op. cit.*, în *Materiale*, 6, 1959, fig. 4, 3—6.

[100] V. Căpitanu, *op. cit.*, în *Muzeul Național*, 2, 1975, fig. 4, 1; 5, 2; 6, 3; 9, 2.

[101] *Ibidem*, fig. 16, 1; 20, 1; 22, 1.

[102] *Ibidem*, fig. 30, 1, 2, 5; idem, *op. cit.*, în *Carpica*, 1976, p. 155, fig. 4, 2—4; 5—6; 7, 4; 8, 2.

[103] C. Scorpan, *op. cit.*, în *ArhMold*, 5, 1967, p. 331, 334, fig. 1, 2 3; 2, 1.

[104] I. Mitrea, *op. cit.*, în *Carpica*, 14, 1982, p. 71, fig. 1, 2, 5, 6; 2, 1; 3, 1.

[105] M. Babeș, *op. cit.*, în *SCIV*, 22, 1971, 1, fig. 11, 1.

[106] R. Vulpe, *Poienești*, p. 318, 319, 321, 322, 325, 332, 337, 352, 450, 453, fig. 109 — 110; 114 — 116; 120; 127; 143; 148; 186.

[107] V. Căpitanu, *op. cit.*, în *Muzeul Național*, 2, 1975, fig. 1, 9; 2, 6; 3, 3; 6, 5; 9, 5; idem, *Gălănești—Bărboasa*, fig. 3; 4, 4.

[108] Sebastian Morintz și Gh. Bichir, *op. cit.*, în *Materiale*, 6, 1959, p. 489, fig. 1, 1.

[109] I. Mitrea, *op. cit.*, în *Carpica*, 14, 1982, p. 71, 73; fig. 2, 4, 5,; 3, 2, 4, 5; 6. 4, 5.

[110] R. Vulpe, *Poienești*, p. 347, fig. 171.

[111] V. Căpitanu, *op. cit.*, în *Carpica*, 1976, p. 155 — 157, fig. 3.

[112] Idem, *Gălănești—Bărboasa*, fig. 4, 1—3.

[113] Gh. Bichir, *Cultura carpică*, pl. LXXIX, 1—3.

[114] *Ibidem*, pl. LXXX, 1—2; LXXXI, 1—2.

[115] C. Scorpan *op. cit.*, în *ArhMold*, 5. 1967, p. 331, fig. 1, 4.

[116] V. Căpitanu, *op. cit.*, în *Muzeul Național*, 2, 1975, fig. 1, 8; 25, 2; idem, *Gălănești—Bărboasa*, fig. 2, 1.

[117] I. Ioniță, *op. cit.* în *ArhMold*, 6, 1969, p. 123, 125, fig. 3, 1; 4, 1, 2; 5, 9.

[118] I. Mitrea, *op. cit.*, în *Carpica*, 14, 1982, p. 68, 69, fig. 1, 1; 6, 3.

www.cimec.ro

*Tip 7.* Oală mică de formă generală tronconică cu marginea răsfrîntă (fig. 53, 45), găsită ca vas de ofrandă în mormîntul 62.

### 2. Căni

Vasele din această categorie sînt puţine şi se împart în următoarele tipuri:

*Tip 1.* Căni mici cu corp sferoidal aplatisat şi gît cilindric. Două vase de acest tip au fost găsite în mormintele de înhumaţie 91 (fig. 22, 28) şi 94 (fig. 22, 46). Fragmente din torţile altor două căniţe au fost semnalate în mormintele de incineraţie 135 (fig. 24, 24) şi 518 (fig. 45, 2). Mormintele cu exemplare întregi se aflau unul lîngă altul, în apropierea zonei centrale a necropolei, iar celelalte două într-o poziţie mai periferică (fig. 65, 1). Căniţe asemănătoare s-au mai găsit în unele morminte de la Poieneşti[119], Vîrtişcoi[120] şi Moldoveni[121].

*Tip 2.* Căni mari cu corp sferoidal sau uşor bitronconic şi gît cilindric, avînd gura amenajată pentru capac. Au fost găsite două exemplare în mormintele 297 (fig. 32, 38) şi 334 (fig. 35, 42) din sectorul nord-estic al cimitirului (fig. 65, 2). Ambele căni au gîtul marcat la bază printr-o nervură în relief. Căni de acelaşi tip s-au descoperit în aşezarea de la Poiana-Dulceşti[122].

*Tip 3.* Căni cu corp sferoidal, gît cilindric şi marginea dreaptă, din care s-au descoperit patru exemplare, în mormintele 486 (fig. 43, 21), 496 (fig. 43, 19), 498 (fig. 44, 63) şi 566 (fig. 46, 39) din marginea de vest a necropolei (fig. 65, 3). Căni de acelaşi tip, ce au folosit tot ca urne s-au descoperit la Gălăneşti[123].

### 3. Vase cu două torţi

Din această categorie, în mormîntul 51 (fig. 65, 4) s-a descoperit un mic fragment dintr-un vas cu marginea îndoită la exterior, împreună cu un rest de toartă (fig. 20, 33). O toartă din mormîntul 470 (fig. 42, 14) ar putea proveni eventual dintr-un vas de acelaşi tip. Unele analogii se găsesc la Onceşti-Cioara[124] şi Pădureni[125].

### 4. Castroane

Marea majoritate a vaselor de această categorie au îndeplinit funcţia de capace pentru urne. Ele sînt de o mare varietate şi ar putea fi grupate în următoarele tipuri:

*Tip 1.* Castroane cu partea superioară cilindrică şi marginea lăţită, prezentînd deasupra ei o faţetă orizontală sau uşor oblică. S-au descoperit un exemplar întreg în mormîntul 175 (fig. 26, 8) şi un fragment (fig. 22, 42) în mormîntul 109 (fig. 66, 1).

*Tip 2.* Castroane cu partea superioară cilindrică, marginea evazată şi umărul marcat cu o uşoară şănţuire, din care s-au găsit un exemplar întreg în mormîntul 183 (fig. 26, 25) şi un fragment (fig. 25, 10) dintr-un al doilea în mormîntul 168 (fig. 66, 2).

*Tip 3.* Castroane cu marginea îngroşată şi rotunjită, iar pereţii adesea arcuiţi, cuprinzînd variante diferite. Doar cîteva exemplare s-au păstrat întregi, restul fiind reprezentate prin fragmente (fig. 20, 34; 26, 13; 28, 29, 30; 31, 16; 36, 14; 37, 40; 39, 25; 41, 26, 30; 42, 40; 43, 20, 30). Mormintele cu astfel de castroane se găsesc în centrul, nordul şi nord-estul necropolei (fig. 66, 3).

*Tip 4.* Castroane cu marginea dreaptă sau puţin evazată, deseori uşor îngroşată (fig. 21, 22; 27, 64; 28, 19, 22; 31, 11, 13; 32, 39; 35, 29; 36, 8), care alcătuiesc tipul cel mai frecvent. Morminte cu acest tip de castroane, cuprinzînd mai multe variante, sînt răspîndite pe toată suprafaţa necropolei (fig. 66, 4).

---

[119] R. Vulpe, *Poieneşti*, p. 349, 456, fig. 9; 174 – 175.

[120] I. L. Neagu, *Staţiunea barbară de la Vîrtişcoi*, în *AArh*, 3, 1930, 5–6, p. 47, fig. 3, 2.

[121] Material inedit în colecţiile Muzeului de Istorie din Roman.

[122] Gh. Bichir, *Cultura carpică*, p. 81 – 82, fig. 15, pl. CXXII, 4; CXLIII, 4.

[123] V. Căpitanu, *Gălăneşti–Bărboasa*, p. 73, 79, fig. 8, 1–2.

[124] Idem, *op. cit.*, în *Muzeul Naţional*, 2, 1975, p. 318, fig. 19, 6.

[125] Gh. Bichir, *Cultura carpică*, p. 81, pl. CXIII, 1; CXX, 3.

www.cimec.ro

*Tip 5.* Castroane cu partea superioară cilindrică sau puţin tronconică, cu marginea neîngroşată. Ele se grupează în două variante :

*5a.* Castroane mai largi, din care s-au găsit trei exemplare (unul reprezentat doar printr-un fragment). Ele se aflau în mormintele 23 (fig. 19, 23), 162 (fig. 26, 19) şi 227 (fig. 29, 36), situate aproximativ în sectorul de sud-est al cimitirului (fig. 66, 5).

*5b.* Castroane mai mici şi cu umărul mai ridicat, din care s-au descoperit şase exemplare (fig. 29, 15, 30 ; 31, 18 ; 36, 24 ; 38, 196 ; 46, 49). Mormintele cu aceste castroane se aflau la marginea de est, iar unul spre cea de vest a necropolei (fig. 66, 6).

Tipurile de castroane de la Văleni se întîlnesc din abundenţă şi în celelalte cimitire ale dacilor liberi, cum ar fi la Poieneşti[126], Moldoveni[127], Săuceşti[128], Gălăneşti[129] etc.

## 5. Fructiere

În comparaţie cu alte necropole, fructierele apar la Văleni în număr mai mare. În total, s-au descoperit în morminte 42 exemplare, care se încadrează în următoarele tipuri şi variante :

*Tip 1.* Fructiere cu marginea îndoită la orizontală, cu următoarele variante :

*1a.* Fructiere cu partea superioară a cupei cilindrică sau tronconică, avînd marginea lată şi arcuită, iar umărul bine conturat, uşor carenat. La interior, între peretele cupei şi marginea îndoită se formează o muchie. Piciorul, păstrat întreg la un singur exemplar (mormîntul 83), este scurt şi gros. La fructiera din mormîntul 102 piciorul este mai subţire. Din această serie s-au descoperit şapte exemplare, aflate în mormintele 83 (fig. 21, 31), 102 (fig. 22, 57), 121 (fig. 23, 95), 124 (fig. 23, 96), 162 (fig. 26, 21), 175 (fig. 26, 10) şi 408 (fig. 39, 33). Mormintele respective se grupează în zona centrală şi către marginea de sud-est (fig. 67, 1). Analogiile cele mai apropiate pentru această variantă de fructieră se găsesc în aşezarea de la Poiana-Dulceşti (punctul Varniţă — nivelul I)[130].

*1b.* Fructiere cu partea superioară a cupei mai scundă, de formă cilindrică sau tronconică (cel mai adesea răsturnată) şi marginea îndoită tot lată, dar dreaptă. Piciorul nu s-a păstrat la nici una din ele. S-au descoperit cinci exemplare, în mormintele 283 (fig. 31, 23), 317 (fig. 34, 35), 352 (fig. 36, 22), 363 (fig. 36, 28) şi 438 (fig. 41, 25), care se aflau spre limita de est şi de nord a necropolei (fig. 67, 2). Analogii apropiate se găsesc la Poieneşti[131].

*1c.* Fructiere cu partea superioară a cupei cilindrică şi scundă, cu umăr abia conturat. Marginea îndoită este de cele mai multe ori îngustă, uneori îngroşată şi dreaptă. Trecerea de la pereţii cupei spre marginea îndoită se face printr-o muchie. Din această grupă s-au semnalat 9 exemplare, în mormintele 17 (fig. 19, 32), 261 (fig. 30, 43), 277 (fig. 32, 19), 282 (fig. 31, 21), 283 (fig. 31, 25), 320 (fig. 33, 2), 423 (fig. 40, 73), 478 (fig. 43, 7) şi 490 (fig. 43, 13). Mormintele cu acest tip de fructieră se găsesc în general în jurul zonei centrale cu fructiere de tip 1a (fig. 67, 3). Vase asemănătoare au mai fost descoperite la Gălăneşti[132] şi Săuceşti[133].

*1d.* Fructiere cu partea superioară a cupei scundă, cilindrică şi marginea îndoită îngustă şi dreaptă ; la interior, trecerea de la peretele cupei la margine este rotunjită. Cele şase exemplare au fost descoperite în mormîntul 382 (fig. 37, 46) din marginea de est a cimitirului şi în mormintele 436 (fig. 40, 60), 482 (fig. 43, 28), 533 (fig. 45, 19), 569 (fig. 47, 38) şi 585 (fig. 47, 26) dinspre limita vestică (fig. 67, 4). Fructiere similare s-au mai găsit la Gălăneşti[134].

*Tip 2.* Fructiere cu marginea dreaptă sau uşor înclinată spre interior, avînd de obicei şi un mic prag deasupra umărului. Cele şapte exemplare au fost descoperite în mormintele 73

---

[126] R. Vulpe, *Poieneşti*, p. 451 — 452, 456—457.

[127] Iulian Antonescu, *op. cit.*, în *Materiale*, 6, 1959, p. 477, 478, fig. 4, 1, 2.

[128] V. Căpitanu, *op. cit.*, în *Carpica*, 1976, fig. 3, 2, 4; 5; 6, 1, 2.

[129] Idem, *Gălăneşti—Bărboasa*, fig. 7, 3 ; 8, 4, ; 9, 3, 4 ; 10, 1, 3, 5 -8. O trecere în revistă a tipurilor şi variantelor de castroane la dacii liberi vezi la Gh. Bichir, *Cultura carpică*, p. 75 — 76, pl. LXXXVII — XCVIII.

[130] *Ibidem*, p. 76, pl. C, 3.

[131] R. Vulpe, *Poieneşti*, p. 330, 341, 358, fig. 136; 152 ; 199, 1.

[132] V. Căpitanu, *Gălăneşti—Bărboasa*, fig. 8, 5.

[133] Idem, *op. cit.*, în *Carpica*, 14, 1982, fig. 5, 7.

[134] Idem, *Gălăneşti—Bărboasa*, p. 77, fig. 8, 3.

www.cimec.ro

(fig. 21, 31), 234 (fig. 29, 24), 266 (fig. 30, 37), 300 (fig. 33, 21), 306 (fig. 33, 10), 556 (fig. 46, 61) şi 560 (fig. 46, 59), toate situate la periferia necropolei (fig. 67, 5). Vase de acest tip se întîlnesc mai mult în aria nordică a culturii dacilor liberi[135].

Fructierele de tip 2 au mai fost numite şi cupe cu picior[136]. Avînd în vedere că principalul criteriu pentru a include un vas în categoria fructierelor este prezenţa piciorului şi mai puţin felul în care a fost modelată marginea, am optat pentru termenul de fructieră.

### 6. Capace

Capacele sînt mai puţine la Văleni. Cele opt exemplare, reprezentate mai ales prin fragmente, au forma generală tronconică şi aparţin la două variante:

*1a.* Capace cu rama de sprijin subţire şi mai lată, din care s-au găsit şase exemplare. Mormintele 235 (fig. 29, 18), 240 (fig. 29, 12), 290 (fig. 31, 3), 336 (fig. 35, 34), 356 (fig. 36, 4) şi 570 (fig. 47, 34) cu resturi din astfel de capace se aflau la marginea de est a necropolei (fig. 65, 5). Analogii se găsesc la Poieneşti[137], Gălăneşti[138], Dumitreştii Gălăţii[139] şi Săuceşti[140].

*1b.* Capace cu rama de sprijin groasă şi de obicei mai îngustă. Cele două exemplare de acest tip se aflau în mormintele 516 (fig. 44, 57) şi 520 (fig. 44, 71) din marginea de sud a cimitirului (fig. 65, 6). Capace asemănătoare s-au descoperit la Poieneşti[141] şi Dumitreştii Gălăţii[142].

## III — Ceramică romană

În comparaţie cu ceramica autohtonă, ceramica romană de import este mult mai redusă şi se limitează la amfore. Cu foarte puţine excepţii, din ele ni s-au păstrat numai fragmente, aşa încît reconstituirea lor nu mai poate fi făcută cu exactitate. În mod cert ele aparţin la două tipuri.

*Tip 1.* Amfore de tipul ulcioarelor, cu o singură toartă şi corpul bitronconic, gîtul larg cilindric, care aparţin la două variante:

*1a.* Amfore de tipul ulcioarelor cu umărul carenat, din care s-au descoperit trei exemplare. O amforă a fost întrebuinţată ca urnă (mormîntul 203), după ce mai întîi i s-a înlăturat gura, toarta şi o mare parte din corp (fig. 27, 71). Fragmente de la alte două amfore au fost utilizate drept capace pe urnele din mormintele 184 (fig. 26, 18) şi 468 (fig. 42, 17). Cele trei morminte cu acest tip de amforă sînt situate unul în centru, iar celelalte două către latura de nord şi în sectorul de vest al necropolei (fig. 68, 1). Amfore similare au mai fost descoperite la Moldoveni[143] şi Butnăreşti[144]. Foarte frecvent sînt folosite ca urne în necropola daco-romană de la Enisala[145] din Dobrogea.

*1b.* Amfore de tipul ulcioarelor cu umărul rotunjit. Un exemplar a fost utilizat ca urnă în mormîntul 433 (fig. 41, 31), iar o bucată dintr-o altă amforă a fost găsită în mormîntul 372 (fig. 37, 52). Ambele morminte se aflau către marginea de nord a cimitirului (fig. 68, 2). Analogii apropiate sînt semnalate în necropola deja menţionată de la Enisala[146].

Alte fragmente mici de amfore aparţinînd tipului 1, fără a putea fi separate pe variante, s-au mai descoperit în mormintele 202, 382, 420, 423, 478 şi 555. Unul dintre aceste morminte se afla la marginea de est a cimitirului, iar toate celelalte în sectorul de nord-vest (fig. 68, 3).

---

[135] I. K. Svešnikov, *Mogil'niki lipickoj kul'tury v L'vovskoj oblasti (Raskopki u ss. Zvenigorod i Bolotnoe)*, în *KS*, 68, 1957, p. 65, 70, fig. 21, 17; 22, 4; 25, 2. V. M. Cigilik, *Naselennja verchn'ogo Podnistrov'ja peršich stolit našoj eri (Plemena lipickoj kul'turi)*, Kiev, 1975, p. 110, fig. 47, 1, 2. Pentru alte informaţii bibliografice vezi I. Ioniţă, *Contribuţii cu privire la cultura Sîntana de Mureş Cerneahov pe teritoriul R.S. România*, în *ArhMold*, 4, 1966, p. 204 — 205 şi Gh. Bichir, *Cultura carpică*, p. 77.

[136] *Ibidem*.

[137] R. Vulpe, *Poieneşti*, p. 325—326, 345, fig. 128, 166.

[138] V. Căpitanu, *Gălăneşti — Bărboasa*, fig. 10, 4.

[139] I. Ioniţă, *op. cit.*, în *ArhMold* 6, 1969, p. 129, fig. 6, 1—2.

[140] V. Căpitanu, *op. cit.*, în *Carpica*, 14, 1982, fig. 5, 5.

[141] R. Vulpe, *Poieneşti*, p. 321, fig. 117.

[142] I. Ioniţă, *op. cit.*, în *ArhMold*, 6, 1969, p. 129, fig. 6, 3.

[143] V. Ursachi, *Cercetări arheologice efectuate de Muzeul de Istorie din Roman*, în *Carpica*, 1, 1968, p. 115, fig. 3, 1.

[144] *Ibidem*, p. 147, fig. 27, 13.

[145] M. Babeş, *op. cit.*, în *SCIV*, 22, 1971, 1, p. 25, fig. 2, 1, 2; 3, 3—5; 4, 2; 8, 1.

[146] *Ibidem*, fig. 3, 2.



www.cimec.ro

*Tip 2.* Amfore cu corp ovoidal, gît strîmt şi două torţi. Numărul mormintelor cu astfel de amfore este destul de mare, numai că totdeauna ele sînt reprezentate doar prin fragmente, cel mai adesea prin torţi. Resturile de amfore de acest tip se găsesc mai ales în zona centrală şi în sectorul de sud-vest al necropolei (fig. 68, 4).

## H. OASE DE ANIMALE

În cuprinsul a şapte morminte de incineraţie (75, 107, 131, 211, 398, 420 şi 498) şi a două morminte de înhumaţie (528 şi 565) au fost descoperite oase de animale. În cazul mormintelor de incineraţie, ele nu aveau semne de ardere, ceea ce presupune că ofrandele nu fuseseră arse pe rug. În şase morminte (75, 131, 211, 389, 420 şi 565) se găseau doar măsele de vite cornute mari. În celelalte trei cazuri, oasele erau într-un stadiu avansat de distrugere şi n-au mai putut fi determinate. Mormintele cu oase de animale în cuprinsul lor se găseau aproximativ în jumătatea de vest a necropolei (fig. 68, 5).

www.cimec.ro

# IV. CONSIDERAŢII ASUPRA ETAPELOR DE ÎNMORMÎNTARE

O necropolă cu peste 600 de morminte, cum este aceea de la Văleni, presupune fie o utilizare în timp destul de îndelungată, fie o existenţă în apropiere a unei aşezări contemporane de mari proporţii. În cazul necropolei discutate, ambii factori trebuie luaţi în calcul. Fără îndoială, de-a lungul perioadei respective au avut loc şi unele modificări în domeniul producţiei de bunuri şi, de asemenea, al obiceiurilor de înmormîntare, pentru cunoaşterea cărora va trebui să identificăm nucleul iniţial al necropolei, cu inventarul şi practicile funerare caracteristice, după care să urmărim schimbările treptate pînă în etapa finală. După cum s-a menţionat deja în capitolul precedent, diferitele categorii şi tipuri de obiecte găsite în morminte nu au aceeaşi răspîndire în arealul necropolei, ci se concentrează de obicei pe anumite sectoare, fie în centru, fie la periferie, ceea ce este de natură să confirme o anumită dinamică internă a complexului.

Inventarul celor două categorii de morminte (incineraţi şi înhumaţi) este numai în parte comun, aşa încît la sincronizarea cronologică dintre ele apar unele dificultăţi. Astfel, mormintele de incineraţie au în cuprinsul lor foarte multă ceramică, folosită mai ales ca urne şi capace, material ce apare cu totul sporadic la înhumaţi, doar ca vase de ofrandă. Cum astfel de ofrande sînt foarte rare în mormintele dacice, mormintele de înhumaţie nu mai pot fi analizate din punct de vedere cronologic în raport de ceramică. De asemenea, sigur este că unele din obiectele mărunte aflate asupra defuncţilor incineraţi au fost distruse prin ardere, ceea ce nu s-a putut întîmpla cu inventarul de la înhumaţi. Ţinînd seama de această situaţie şi pentru a evita unele neajunsuri în alcătuirea diagramei cu incidenţa seriilor tipologice de obiecte în cele două categorii de morminte, s-a procedat la întocmirea unor diagrame separate pentru incineraţi şi înhumaţi, iar rezultatele astfel obţinute au fost apoi juxtapuse şi integrate într-o cronologie unitară. Tot în legătură cu stabilirea cronologiei complexului de la Văleni, ţinem să precizăm că necropola I, adică cea mare, a oferit materialul de bază pentru discuţii, întrucît necropola II cuprinde un inventar destul de redus şi o diagramă exclusiv pentru ea nu este posibilă.

În diagrama combinatorie (tabelul 1) pentru mormintele de incineraţie au putut fi incluse 54 morminte şi următoarele serii tipologice de obiecte : fibule tip 3 şi 6, cercei tip 2, mărgele tip 1a, 1b, 2, 5, 7 şi 9, oale (urne) tip 1, 2a şi 3, castroane tip 3, 4 şi 5 şi fructiere tip 1a, 1b, 1c, 1d şi 2. Succesiunea incidenţelor seriilor tipologice de obiecte amintite, cuprinsă în diagrama din tabelul 1, oferă desfăşurarea în timp a combinaţiilor ce s-au putut face pe parcursul întregii perioade de folosire a necropolei.

Mormintele din diagramă pot fi separate în două grupe, în funcţie de combinaţiile pieselor de inventar ; prima cuprinde 16 morminte, iar cea de a doua 38 morminte. Fiecare grupă este caracterizată prin anumite serii tipologice de obiecte sau prin combinaţii ale acestora.

Grupei I de morminte îi sînt specifice urnele scunde, avînd marginea evazată (tip 1), cu variantele 1a şi 1b. De asemenea, tot în aceste morminte se găsesc aproape în exclusivitate castroanele cu marginea îngroşată (tip 3) şi fructierele cu marginea îndoită, lată şi arcuită (tip 1a), utilizate drept capace. Doar cîte un singur exemplar din castroanele şi fructierele amintite mai apar în mormintele din grupa următoare.

Grupa a II-a de morminte este caracterizată prin mult mai multe serii tipologice de obiecte. De altfel, şi numărul mormintelor care alcătuiesc această grupă este mult mai mare. Următoarele

www.cimec.ro

TABELUL 1

*Incidența seriilor tipologice de obiecte la mormintele de incinerație*

| Morminte | Oale 1a | Castroane 3 | Castroane 4 | Oale 1b | Fibule 3 | Mărgele 1b | Mărgele 7 | Mărgele 5 | Fructiere 1a | Oale 2a | Mărgele 2 | Fructiere 1d | Mărgele 1a | Fructiere 1c | Cercei 2 | Mărgele 9 | Fibule 6 | Fructiere 2 | Fructiere 1b | Castroane 5 | Oale 3 | Faze |
|---|---|---|---|---|---|---|---|---|---|---|---|---|---|---|---|---|---|---|---|---|---|---|
| 35 | ● | ● | | | | | | | | | | | | | | | | | | | | I |
| 181 | ● | ● | | | | | | | | | | | | | | | | | | | | |
| 373 | ● | ● | | | | | | | | | | | | | | | | | | | | |
| 467 | ● | ● | | | | | | | | | | | | | | | | | | | | |
| 105 | ● | | ● | | | | | | | | | | | | | | | | | | | |
| 213 | | ● | | ● | | | | | | | | | | | | | | | | | | |
| 310 | | | ● | ● | | | | | | | | | | | | | | | | | | |
| 459 | | | ● | ● | | | | | | | | | | | | | | | | | | |
| 340 | | | ● | ● | ● | ● | | | | | | | | | | | | | | | | |
| 116 | ● | | | | | | ● | | | | | | | | | | | | | | | |
| 53 | ● | | | | | | ● | ● | | | | | | | | | | | | | | |
| 414 | | ● | | | | | | ● | | | | | | | | | | | | | | |
| 391 | | | | | ● | ● | ● | ● | | | | | | | | | | | | | | |
| 175 | | | | | | | | ● | ● | | | | | | | | | | | | | |
| 83 | | | | | | | | | ● | ● | | | | | | | | | | | | |
| 408 | | | | | | | | | ● | ● | | | | | | | | | | | | |
| 171 | | | ● | | | | | ● | | | ● | | | | | | | | | | | II |
| 240 | | | ● | | | | | | | | ● | | | | | | | | | | | |
| 395 | | | | | | ● | ● | ● | | | ● | | | | | | | | | | | |
| 267 | | | | | | | ● | ● | | | ● | | | | | | | | | | | |
| 469 | | | | | | | ● | ● | | | ● | | | | | | | | | | | |
| 543 | | | | | | | ● | ● | | | ● | | | | | | | | | | | |
| 607 | | | | | | | ● | ● | | | ● | | | | | | | | | | | |
| 93 | | | | | | | ● | ● | | | ● | | | | | | | | | | | |
| 269 | | | | | | | ● | ● | | | ● | | | | | | | | | | | |
| 270 | | | | | | | ● | ● | | | ● | | | | | | | | | | | |
| 338 | | | | | | | | ● | | | ● | | | | | | | | | | | |
| 500 | | | | | | | ● | ● | | | ● | | | | | | | | | | | |
| 52 | | | | | | | ● | ● | | | ● | | | | | | | | | | | |
| 223 | | | | | | | | ● | | ● | ● | | | | | | | | | | | |
| 482 | | ● | | | | | | | | | | ● | | | | | | | | | | |
| 585 | | | | | | | ● | | | ● | | ● | | | | | | | | | | |
| 533 | | | | | | | | | | ● | | ● | | | | | | | | | | |
| 342 | | | | | | | ● | ● | | | ● | | ● | | | | | | | | | |
| 425 | | | | | | | ● | | | | | | ● | | | | | | | | | |
| 490 | | | | | | | ● | ● | | | | | ● | ● | | | | | | | | |
| 296 | | | ● | | | | | | | ● | | | | | ● | ● | | | | | | |
| 574 | | | | | | | ● | ● | | | ● | | | | ● | ● | ● | | | | | |
| 73 | | | | | | | | ● | | ● | | | | | | | ● | ● | | | | |
| 306 | | | | | | | | ● | | ● | | | | | | | | ● | | | | |
| 234 | | | | | | | | ● | | | | | | | | | | ● | | | | |
| 300 | | | | | | | | | | ● | | | | | | | | ● | | | | |
| 556 | | | | | | | | | | ● | | | | | | | | ● | | | | |
| 283 | | | | | ● | | | | | | | | | ● | | | | | ● | | | |
| 317 | | | | | | | | | | ● | | | | | | | | | ● | | | |
| 363 | | | | | | | | | | ● | | | | | | | | | ● | | | |
| 438 | | | | | | | | | | ● | | | | | | | | | ● | | | |
| 162 | | | | | | | | | ● | ● | | | | | | | | | | ● | | |
| 227 | | | | | | | | | | ● | | | | | | | | | | ● | | |
| 388 | | | | | | | | | | ● | | | | | | | | | | ● | | |
| 581 | | | | | | | | | | ● | | | | | | | | | | ● | | |
| 578 | | | | | | | | ● | | | | | | | | | | | | | ● | |
| 423 | | | | | | | | | | | | | | ● | | | | | | | ● | |
| 233 | | | | | | | | | | | | | | | | | | | | ● | ● | |

www.cimec.ro

tipuri de obiecte se găsesc numai la mormintele din grupa a II-a : fibule cu portagrafa în formă de teacă (tip 6), cercei de argint lucrați în tehnica filigranului (tip 2), mărgele de sticlă colorată, sferoidale mici (tip 1a), sferoidale decorate cu „ochi" (tip 1d) și cilindrice (tip 2), mărgele de coral (tip 9), urne bitronconice (oale tip 3), castroane cu partea superioară cilindrică și marginea dreaptă neîngroșată (tip 5a și 5b), fructiere cu marginea îndoită, lată și dreaptă (tip 1b), fructiere cu marginea îndoită îngustă, îngroșată și dreaptă (tip 1c) și fructiere cu marginea dreaptă (tip 2). La mormintele din această grupă se întîlnesc și marea majoritate a urnelor scunde cu marginea îndoită (oale tip 2a), a mărgelelor prismatice de sticlă colorată (tip 5) și a acelora sferoidale de calcedoniu (tip 7).

Cele două grupe de morminte apar în arealul necropolei în sectoare destul de bine delimitate. Mormintele din grupa I, reprezentînd prima fază de înmormîntări, se concentrează într-o zonă situată din centrul necropolei pînă spre mijlocul laturii de sud (fig. 69,1). Aici, în arealul de bază inițial, se găsesc 12 din cele 16 morminte ale grupei I ; al treisprezecelea mormînt se află în apropiere spre sud-est, iar ultimele trei împrăștiate în sectorul de nord-vest. Foarte probabil, aceste ultime patru morminte sînt de datat către sfîrșitul fazei I, cînd începe extinderea spațiului pe care se fac înmormîntări.

Mormintele din grupa a II-a, care trebuie încadrate într-o fază ulterioară, se întîlnesc sporadic în arealul de bază al mormintelor din faza I. În schimb, ele se concentrează în sectoarele de la marginile de est și de vest ale necropolei (fig. 69, 2).

Evoluția necropolei în sensul deja arătat este confirmată și de unele piese de inventar provenind din morminte ce n-au putut fi cuprinse în diagramă. Astfel, în mormîntul 27 din zona cu înmormîntări din faza I s-a descoperit o fibulă de bront cu corpul puternic profilat și foarte curbat (fig. 19, 14), ce își găsește analogii în complexele dacice din Latène-ul tîrziu[1]. În aceeași zonă se află și mormîntul 40, în care s-a descoperit un fragment de fructieră ce pare să fi avut piciorul ceva mai subțire și mai înalt (fig. 20,40), detaliu tipologic frecvent înregistrat la vasele de această formă din perioada Latène. De asemenea, urna lucrată cu mîna din mormîntul 20, decorată pe umeri cu butoni și segmente de ghirlandă (fig. 19, 48), ne conduce pentru analogii în aceeași vreme[2]. Mormintele 20,27 și 40 marchează probabil unele din primele înmormîntări din cimitirul de la Văleni, foarte apropiate în timp de Latène-ul dacic tîrziu. Faptul este de altfel confirmat și prin caracteristicile tipologice ale fructierelor de tip 1a, la care lățimea și arcuirea marginii îndoite amintesc același Laténe tîrziu[3]. În sfîrșit, pentru a încheia, mai menționăm provenienta în mormintele din sectorul inițial al necropolei a fibulelor de tip 1 (?) și 2 (fig. 55, 1, 2).

Altă serie de obiecte, necuprinse în diagramă, dar importante pentru cronologie, s-a descoperit în sectoarele cu înmormîntări din faza a II-a. Între acestea notăm ambele fibule cu portagrafă înaltă (tip 4a și 4b; fig. 55, 4), fibula cu corpul de formă triunghiulară (tip 5a; fig. 55, 5), cele două fibule cu piciorul înfășurat (tip 7a și 7b ; fig. 55, 7), catarama de fier cu veriga semiovală (fig. 35, 10), colanul din sîrmă de bronz rectangular în secțiune (fig. 61, 8), pandantivele de bronz în formă de călduruşă (fig. 61, 2), urnele sferoidale (tip 5 ; fig. 63, 4), urna cu marginea arcuită spre interior (tip 6 ; fig. 64, 5), cănile mari cu gura amenajată pentru capac (tip 2 ; fig. 65, 2), cănile mari cu corp sferoidal, gît cilindric și marginea dreaptă (tip 3 ; fig. 65, 3), castroanele cu partea superioară cilindrică, umerii ridicați și marginea neîngroșată, de dimensiuni mai mici (fig. 66, 6) și capacele (tip 1a și 1b ; fig. 65, 5, 6).

Mormintele de înhumație ce au putut fi incluse în diagramă sînt mult mai puține și pot fi despărțite la rîndul lor în două grupe (tabelul 2), reprezentînd tot faze de înmormîntări. Pentru prima dintre ele, cuprinzînd opt morminte, sînt specifice mărgelele bitronconice de sticlă (tip 3), cerceii din fir subțire de bronz (tip 1) și cănile mici cu corp sferoidal și gît cilindric (tip 1). A doua grupă, cu restul de opt morminte, are ca piese specifice fibule cu corpul puternic profilat

[1] Radu et Ecaterina Vulpe, *Les fouilles de Poiana*, în *Dacia*, 3—4, (1927 — 1932) 1933, p. 326, fig. 106, 9, 10, 13, 14 ; V. Căpitanu. *Principalele rezultate ale săpăturilor arheologice în așezarea geto-dacică de la Răcătău (județul Bacău)*, în *Carpica*, 1976, fig. 41, 5, 6; 42, 10 ; V. Ursachi, *Riturі și ritualuri de înmormîntare la populația dacică din cetatea de la Brad, comuna Negri, județul Bacău*, în *MemAntiq*, 12—14, (1980—1982) 1986, p. 114, pl. XXI, 3.

[2] Radu et Ecaterina Vulpe, *op. cit.*, p. 294, fig. 50, 2 ; 54, 2, 12 ; 55, 13. Analogii pentru acest tip de decor se găsesc și în nivelul I din așezările de la Poiana—Dulcești (Gh. Bichir, *Cultura carpică*, pl. LIII).

[3] Radu et Ecaterina Vulpe, *op. cit.*, fig. 74, 16.

www.cimec.ro

(tip 3), mărgele segmentate de sticlă (tip 1h) și mărgele de calcedoniu (tip 7). Celelalte serii tipologice se întîlnesc la ambele grupe de morminte, uneori cu preponderență la una din ele. De exemplu, mărgelele cilindrice de sticlă nu lipsesc din nici un mormînt din faza I, pe cînd în faza a II-a se întîlnesc de numai două ori. Alte serii tipologice de obiecte, și anume mărgelele sferoidale de sticlă mici (tip 1a), mijlocii și mari (tip 1b), ca și acelea prismatice (tip 5), se întîlnesc echilibrat în mormintele din ambele faze. Prezența fibulelor cu corpul puternic profilat numai în mormintele din faza a II-a nu ne permite totuși concluzia că în faza I ele ar fi lipsit, întrucît utilizarea lor încă din Latène-ul dacic este un fapt dovedit cu certitudine[4]. De altfel, seriile foarte mici de obiecte, care cuprind doar două-trei piese, nu pot oferi prea multă siguranță în fixarea locului pe care un mormînt îl poate căpăta în diagramă.

TABELUL 2

*Incidența seriilor tipologice de obiecte la mormintele de înhumație*

| Morminte | Mărgele 3 | Căni 1 | Cercei 1 | Mărgele 2 | Mărgele 5 | Mărgele 1b | Mărgele 1a | Mărgele 1h | Mărgele 7 | Fibule 3 | Faze |
|---|---|---|---|---|---|---|---|---|---|---|---|
| 134 | ● | | | ● | | | | | | | I |
| 402 | ● | | | ● | | | | | | | |
| 91 | | ● | | ● | ● | | | | | | |
| 37 | ● | | | ● | ● | ● | | | | | |
| 192 | ● | | | ● | ● | | ● | | | | |
| 94 | | ● | ● | ● | | | ● | | | | |
| 15 | | | ● | ● | ● | | ● | | | | |
| 129 | | | ● | ● | | ● | ● | | | | |
| 371 | | | | ● | ● | ● | | ● | | | II |
| 492 | | | | ● | ● | | ● | ● | | | |
| 442 | | | | | ● | | ● | ● | | | |
| 187 | | | | | | | ● | ● | | | |
| 380 | | | | | | | ● | ● | | | |
| 393 | | | | | ● | | ● | | ● | | |
| 540 | | | | | | ● | ● | ● | | ● | |
| 122 | | | | | | | | | ● | ● | |

Imaginea celor două grupe de morminte de înhumație în planul necropolei este întrucîtva asemănătoare cu aceea deja constatată pentru mormintele de incinerație. Și în cazul înhumaților, mormintele din faza I ocupă un sector aproximativ din centrul necropolei pînă spre marginea de sud (fig. 70, 1). Doar un singur mormînt se găsește în afara acestui spațiu, spre nord. De altfel, se repetă situația mormintelor de incinerație din grupa I, care de asemenea erau răspîndite sporadic și în sectorul de nord-est al necropolei.

În ceea ce privește mormintele de înhumație din faza a II-a, acestea continuă să se mai găsească în sectorul inițial de înmormîntări, dar se extind ca și incinerații spre laturile de est și de vest ale necropolei (fig. 70, 2).

Pentru sincronizarea celor două diagrame s-a întocmit tabelul 3, care sintetizează prezența seriilor tipologice de obiecte pe faze în ambele diagrame. De la început se poate remarca numărul redus al elementelor tipologice de legătură între incinerații și înhumații din faza I. În mod exclusiv la incinerați se găsesc doar urne și vase folosite drept capace (castroane și fructiere), care nu aveau cum să apară la înhumați. Pe de altă parte, analizînd inventarul prezent în mormintele de înhumație din faza I, ne-am pus întrebarea de ce el nu apare decît rareori și în mormintele de incinerație mai timpurii.

Așa cum deja s-a amintit, o parte din obiectele mărunte aflate asupra defuncților ce au fost incinerați au putut fi distruse prin ardere. Între piesele din această categorie pot fi socotiți cerceii din fir subțire de bronz (tip 1). De altfel, cerceii din fir subțire se întîlnesc foarte rar și în mormintele de înhumație (3 morminte). În ceea ce privește cănile mici (tip 1), ele se găsesc foarte rar ca vase de ofrandă în morminte, aparînd numai două exemplare întregi la două din cele 122 morminte de înhumație. Fragmente din tortițele a două căniițe probabil asemănătoare au mai apărut în mormintele de incinerație 135 și 518. Trebuie menționat însă că fragmentele de căniițe în aceste ultime două morminte par să fie într-o poziție secundară, reprezentînd resturi de vase

[4] Vezi nota 1.

www.cimec.ro

TABELUL 3

*Prezența seriilor tipologice de obiecte pe faze la incinerați și înhumați*

| Faza | Incinerați (38 morminte) | Înhumați (16 morminte) |
|---|---|---|
| I | urne 1a, 1b<br>castroane 3, 4<br>fructiere 1a | cercei 1<br>mărgele 3<br>căni 1 |
| I-II | fibule 3<br>mărgele 1b, 5, 7<br>urne 2a | mărgele 1a, 1b, 2, 5 |
| II | urne 3<br>castroane 5<br>fructiere 1b, 1c, 1d, 2<br>fibule 6<br>cercei 2<br>mărgele 1a, 2, 9 | fibule 3<br>mărgele 1b, 7 |

din stratul de cultură, ajunse în mod accidental în umplutura gropilor. De altfel, asupra acestui aspect vom reveni. Așadar, absența căniţelor din mormintele de incineraţie din faza I de la Văleni nu poate fi decît întîmplătoare, mai ales că astfel de cazuri se cunosc în alte necropole[5].

Tot întîmplătoare este și absența căniţelor în discuţie din toate mormintele de înhumaţie și incineraţie din faza II.

Dintre obiectele prezente în faza I în mormintele de înhumaţie, dar nu și în acelea de incineraţie, rămîn a fi discutate mărgelele bitronconice de sticlă (tip 3). Acestea apar tot în număr foarte redus, descoperindu-se numai cinci exemplare în patru morminte. Credem că și în acest caz prezența lor doar în mormintele de înhumaţie este rodul unei pure întîmplări. În planul necropolei, trei dintre mormintele cu mărgele bitronconice se află în sectorul inițial de înmormîntări, iar al patrulea se găsește îm apropierea acestuia, puţin mai la nord (fig. 57, 2).

Mormintele de incineraţie din faza I au totuși două serii tipologice comune cu mormintele de înhumaţie și anume mărgele de sticlă sferoidale mijlocii și mari (tip 1b) și mărgele prismatice (tip 5). Un amănunt fără importanţă pentru problemele discutate, dar care trebuie totuși menţionat, este acela că aceste tipuri de mărgele se întîlnesc și la incinerații și la înhumații din faza a II-a.

Mărgele sferoidale (tip 1b) se găsesc în faza I la două morminte de incineraţie și la două de înhumaţie, iar în faza a II-a la un mormînt de incineraţie și la două de înhumaţie. Prin urmare, doar șapte morminte din cele două diagrame (tabelele 1 și 2) au în inventarul lor acest tip de mărgele, deși ele se întîlnesc într-un număr total de 22 morminte (fig. 56, 3). Mărgelele prismatice (tip 5) alcătuiesc o serie destul de mare, ce a fost semnalată în 73 morminte (47 incinerați și 26 înhumați). În faza I ele apar la patru incinerați și la patru înhumați, iar în faza a II-a la 20 incinerați și la patru înhumați (tabelele 1 și 2). Fără îndoială, numărul mormintelor cu astfel de mărgele ar putea crește dacă am avea posibilitatea să reconstituim forma acelor mărgele deformate total prin ardere. Oricum, se poate trage concluzia că în cazul seriilor tipologice de obiecte de dimensiuni mai mari și în același timp mai numeroase există mai multe șanse ca ele să reziste incendiului pe rug și să ajungă apoi în mormintele de incineraţie.

În ceea ce privește sincronizarea dintre incinerații și înhumații din faza a II-a ea rămîne la fel de dificilă. Urnele bitronconice (tip 3) ca și castroanele cu partea superioară cilindrică sau ușor tronconică și marginea neîngroșată (tip 5a și 5b) și fructierele de tip 1b, 1c, 1d și 2, ser-

[5] Radu Vulpe, *Poienești*, p. 349, 456, fig. 174 ; 175; I. L. Neagu *Stațiunea barbară de la Vîrtișcoi*, în *AArh*, 3, (1930) 1931, 5 6, fig. 3, 2.

www.cimec.ro

vind drept capace în mormintele de incinerație, nu se întîlnesc niciodată la înhumați. Așadar, comparația urmează a fi făcută pe baza celorlalte piese de inventar.

Comune ambelor categorii de morminte sînt fibulele cu corpul puternic profilat (tip 3). În mormintele de incinerație se întîlnesc și fibulele de fier cu portagrafa în formă de teacă (tip 6), ce nu mai apar și la înhumați. De altfel, trebuie făcută sublinirea că numai fibulele de fier cu piciorul ușor lățit (tip 2) și acelea de bronz cu corpul puternic profilat (tip 3) se găsesc la ambele categorii de morminte. Toate celelalte tipuri de fibule se întîlnesc numai în mormintele de incinerație.

Alte piese comune incineraților și înhumaților din faza a II-a, în afara mărgelelor sferoidale mijlocii și mari (tip 1b) și prismatice (tip 5) deja amintite, mai sînt mărgelele de sticlă sferoidale mici (tip 1a) și cilindrice (tip 2) și mărgelele de calcedoniu (tip 7). Doar mărgelele segmentate de sticlă (tip 1h) apar la șase din cele opt morminte de înhumație, dar n-au fost găsite niciodată în morminte de incinerație. În cazul mărgelelor segmentate trebuie făcută mențiunea că acestea apar și la incinerați, dar o singură dată (mormîntul 492), iar faptul trebuie explicat prin ușurința cu care aceste piese erau distruse prin ardere. Situația este asemănătoare cu a mărgelelor sferoidale mici (tip 1a), lucrate din aceeași categorie de sticlă, care apar în 17 morminte de înhumație și numai în 5 morminte de incinerație (fig. 56, 2).

În sfîrșit, la cele menționate pînă acum mai trebuie adăugat că în mormintele de incinerație din faza a II-a se mai întîlnesc cercei de argint lucrați în tehnica filigranului (tip 2) și mărgele de coral (tip 9). Absența acestor tipuri de podoabe din mormintele de înhumație nu se explică prin lipsa de contemporaneitate între cele două categorii de morminte, ci prin cauze de altă natură, care privesc ansamblul obiceiurilor de port la dacii liberi[6].

Ceea ce surprinde deocamdată cel mai mult la sincronizarea celor două categorii de morminte este absența mărgelelor cilindrice de sticlă din mormintele de incinerație din faza I, mai ales că ele sînt prezente absolut în toate mormintele de înhumație din aceeași vreme. Pe de altă parte, aceleași mărgele devin foarte frecvente la incinerații din faza a II-a și ajung să fie mult mai rare la înhumații din aceeași vreme, și anume la două din opt morminte (tabelele 1 și 2).

Situația prezentată mai sus ar putea fi explicată prin două cauze. Prima ar putea fi aceea că mormintele de incinerație și de înhumație aparținînd fazei I cuprinse în cele două diagrame nu sînt decît parțial contemporane. O parte din răspuns ne este dat de răspîndirea mărgelelor cilindrice îm planul necropolei. Spre deosebire de mărgelele prismatice prezente la incinerații și la înhumații din sectorul inițial de înmormîntări (fig.58, 1), mărgelele cilindrice apar în aceeași zonă mult mai rar. Pe de altă parte, notăm și faptul că mărgelele cilindrice nu se întîlnesc niciodată în aceleași morminte în care apar urne scunde cu marginea răsfrîntă (tabelul I; fig. 57, 1 și 63, 1—3). Seriile cu urnele și mărgelele discutate fiind destul de mari, nu mai putem accepta că lipsa oricărei incidențe dintre ele ar putea fi întîmplătoare. Dimpotrivă, explicația cea mai plauzibilă este aceea că folosirea urnelor scunde cu marginea răsfrîntă și portul mărgelelor cilindrice au loc în etape diferite. Prin urmare, mormintele de înhumație din faza I ar trebuie sincronizate cu acele morminte de incinerație de la începutul fazei a II-a care au în cuprinsul lor și mărgele de sticlă cilindrice. Analizînd poziția în planul necropolei a numeroaselor morminte de incinerație din faza a II-a cu mărgele cilindrice, constatăm că trei dintre acestea (mormintele 93, 395 și 469) se află pe marginea de sud a zonei cu înmormîntări din faza I și deci ar putea să aparțină fazei I. Aceasta cu atît mai mult cu cît majoritatea mormintelor respective mai au în inventarul lor doar mărgele de sticlă prismatice și mărgele de calcedoniu, care apar și în faza I. În schimb, toate celelalte morminte de incinerație cu mărgele cilindrice sînt situate în general înspre sud-estul și vestul necropolei. Menționăm chiar prezența lor rară în sectorul de nord, unde se găsesc sporadic și morminte din faza I. Prin urmare, dacă mormintele de înhumație din faza I se află în sectorul inițial de înmormîntări, oarecum spre marginea lui, mormintele de incinerație cu mărgele cilindrice se găsesc aproape în totalitate în afara sectorului respectiv. Coroborînd toate observațiile deja făcute, ajungem la concluzia că mormintele de înhumație din faza I cuprinse în diagramă trebuie sincronizate cu incinerații din a doua parte a fazei I.

[6] I. Ioniță, *Dacii liberi*, p. 67.

www.cimec.ro

O întrebare ce s-ar mai putea pune este aceea dacă nu cumva practica înhumației a lipsit în prima secvență a necropolei. Nu putem subscrie la o asemenea ipoteză și credem că situația se datorează mai curînd absenței inventarului în mormintele de înhumație din zona inițială de înmormîntări, care face deocamdată imposibilă analiza lor pe acest criteriu. De altfel, dacă nu am fi avut la dispoziție ceramica folosită ca urne și capace, nu am fi putut detașa nici mormintele de incinerație din faza I, întrucît alt inventar la dispoziție nu am fi avut.

Referitor la etapele de înmormîntare din necropola de la Văleni, mai putem face cîteva observații deosebit de interesante. Dacă analizăm ariile de răspîndire ale urnelor de tip 1a și 1b în planul necropolei, constatăm că acestea se deosebesc foarte clar. Acelea de tip 1a se grupează în zona centrală (fig. 63, 1), iar cele de tip 1b se află în exterior (fig. 63, 2). Mai mult chiar, în tabelul de incidențe se constată de asemenea tendințe diferite la cele două variante de urne în ceea ce privește combinarea lor cu tipurile de capace. Astfel, urnele de tip 1a se întîlnesc de patru ori cu castroanele de tip 3 și numai o singură dată cu castroanele de tip 4. Spre deosebire de acestea, urnele de tip 1b se găsesc de trei ori împreună cu castroanele de tip 4 și numai o singură dată cu castroanele de tip 3 (tabelul 1). Criteriul incidențelor și poziția urnelor de tip 1a și 1b în necropola de la Văleni permite încă din acest stadiu al cercetării o despărțire a mormintelor din faza I în subfazele Ia și Ib. Determinarea lor cu mai mare precizie va putea fi făcută prin descoperiri viitoare care să dateze din aceeași vreme și prin care să se stabilească printre altele și poziția fructierelor de tip 1a, care, deși aparțin fazei I, nu au putut fi raportate nici la urnele 1a și nici la cele de tip 1b. După poziția lor în planul necropolei ar trebuie legate de urnele de tip 1a și deci de subfaza Ia.

În ceea ce privește faza a II-a de la Văleni, diagrama nu ne oferă date prea clare, dar anumite subdiviziuni sînt totuși posibile. Răspîndirea în planul necropolei a diferitelor variante de fructiere este cît se poate de sugestivă. Spre exemplu, fructierele de tip 1c se găsesc în jurul sectorului inițial de înmormîntări, dar nu ajung decît incidental la marginea necropolei (fig. 67, 3). Ele sugerează o primă subfază, pe care o notăm cu IIa. Alte tipuri de fructiere, cum sînt 1b, 1d și 2, se află totdeauna spre periferia necropolei, ceea ce ar indica o a doua subfază de înmormîntări, ce se poate nota cu IIb.

O departajare pe mai multe etape și secvențe a necropolei de la Văleni va fi posibilă în viitor printr-o analiză coroborată cu situația din celelalte necropole aparținînd dacilor liberi. Spațiul nu ne îngăduie să întreprindem aici o astfel de cuprinzătoare analiză.

În necropola I de la Văleni s-au semnalat și 14 cazuri de suprapunere de morminte. De patru ori înhumații suprapun pe incinerați, de șase ori incinerații se găsesc peste înhumați, iar de alte patru ori incinerații zac peste alți incinerați. Șase din cazurile menționate se află în perimetrul cu înmormîntări din faza I, unul la marginea de sud, două spre marginea de nord și cinci în sectorul de sud-est al necropolei. Așadar, cazurile de suprapunere abundă în centrul și în sectorul de sud-est, sînt rare în zonele de sud și de nord și lipsesc în partea de vest.

Mormintele de înhumație 26, 129, 160 și 345 aveau în umplutura lor resturile unor morminte de incinerație. Încadrarea cronologică este asigurată doar pentru mormîntul 129, care este încadrat în grupa mormintelor din faza I (tabelul 2). Mormintele 26, 160 și 345 erau lipsite de inventar. Este adevărat, în groapa mormîntului 345 se aflau două mărgele prismatice și una cilindrică, dar acestea nu făceau parte din inventarul defunctului și nici nu se încadrează strict în una din faze.

Informațiile asupra mormintelor de incinerație suprapuse de înhumați sînt și mai puține. Din incinerații distruși de către mormintele de înhumație 26 și 129 n-au rămas decît oase calcinate. Din celelalte două au rămas fragmente din vase lucrate la roată din pastă fină, unul de culoare roșie (mormîntul 161) și altul cenușiu (mormîntul 350), cărora nu li se poate preciza forma.

Din cele patru morminte de înhumație care suprapun incinerați unul datează sigur din faza I. În chip firesc, mormîntul de incinerație distrus este de atribuit tot fazei I. Prin urmare, putem conchide că faza I a avut o durată destul de lungă, ceea ce a făcut ca semnele la suprafață ale unor morminte să dispară. Faptul acesta poate constitui un alt indiciu asupra posibilităților de a separa faza I în subfazele Ia și Ib. Ceea ce de asemenea trebuie reținut este practicarea concomitentă a înhumației și a incinerației și aceasta încă din faza inițială a necropolei. Ipoteza potrivit



www.cimec.ro

căreia mormintele de înhumație din necropolele dacilor liberi ar fi anterioare mormintelor de incinerație și ar aparține sarmaților[7] trebuie abandonată definitiv[8].

Șase morminte de incinerație suprapuneau morminte de înhumație. Patru dintre ele erau cu oasele puse direct în groapă, iar la alte două acestea se aflau în urne. Inventarul mormintelor care suprapun este foarte sărac, fiind alcătuit dintr-o urnă lucrată cu mîna (mormîntul 305), o urnă și un castron din pastă fină cenușie (mormîntul 409) și o mărgică de bronz cu protuberanțe (mormîntul 358), ceea ce nu îngăduie integrarea lor în diagrama pentru incinerați. În schimb, mormintele de înhumație suprapuse oferă șanse mai bune pentru datare. Astfel, mormintele 380 și 442 au fost incluse în diagrama pentru înhumați, făcînd parte din grupa mormintelor din faza a II-a (tabelul 2). Celelalte morminte, deși cuprind printre altele și o fibulă de bronz cu corpul puternic profilat, nu pot fi atribuite unei anumite faze.

Suprapunerea unor morminte de înhumație din faza a II-a dovedește că acest interval cronologic a fost destul de îndelungat, așa cum deja s-a amintit. Această apreciere este confirmată de numărul mare de morminte aflate în afara sectorului cu înmormîntări din faza I, precum și de unele piese care se datează destul de tîrziu, între care amintim fibulele cu portagrafa înaltă și fibulele cu piciorul înfășurat.

Mormintele de incinerație 202, 207, 412 și 159, aflate deasupra altor patru morminte de același fel (201, 208, 413 și 520), nu oferă și elemente de datare precisă, așa încît nu putem consemna cărei faze aparține fiecare. Cel mult se poate menționa că incineratul 412 ce suprapune mormîntul 413 se găsește în sectorul central, cu înmormîntări din faza I, iar celelalte în afara acestui areal. Ar fi de presupus deci că acestea din urmă datează din faza a II-a.

Așadar, cazurile înregistrate de suprapunere nu dau o relație directă între mormintele bine datate aparținînd celor două faze. De altfel, din cele 28 morminte implicate în aceste suprapuneri numai trei sînt datate cu precizie.

Necropola II, cu cele 28 morminte ale sale, nu cuprinde suficiente elemente de inventar pentru a permite o analiză internă asemănătoare cu cea realizată pentru necropola I, așa încît vom recurge la un alt procedeu și anume la sincronizarea celor două necropole pe baza inventarului comun.

Ceramica din necropola II este foarte puțină și posibilitățile de a compara necropolele potrivit acestui criteriu sînt reduse. Dintre urne, doar acelea din mormintele 2 și 57 pot fi luate în discuție. Cea din mormîntul 2 (fig. 53, 64) nu-și are corespondent în necropola I, iar aceea din mormîntul 57 (fig. 53, 25) este o variantă mai tîrzie a urnelor scunde cu marginea îndoită oblic sau orizontal (tip 2a). Prin urmare, mormîntul 57 ar trebui datat într-o vreme care să corespundă fazei a II-a din necropola I. În ceea ce privește vasele folosite drept capace, reținem mai întîi castronul cu partea superioară cilindrică și marginea îngroșată (tip 3) din mormîntul 2. În necropola I, acestea sînt asociate frecvent cu urnele de tip 1a și o dată cu cele de tip 1b din faza I, ceea ce ar permite încadrarea mormîntului 2 tot în faza I. Ceașca dacică folosită drept capac pe urna din mormîntul 57 nu oferă deocamdată puncte de sprijin pentru cronologie.

Cuțitele din mormintele 10 și 62, precum și acul de cusut din mormîntul 61 ar pleda, potrivit poziției cronologice a acestora în necropola I, pentru eventuala utilizare a necropolei II în faza a II-a.

Dintre mărgele, în necropola II au fost găsite acelea sferoidale mici (tip 1a ; mormintele 1, 10, 59, 67 și 153), mijlocii și mari (tip 1b ; mormintele 2 și 59) și prismatice (tip 5 ; mormintele 55, 56 și 67) de sticlă, precum și sferoidale de calcedoniu (tip 7 ; mormîntul 9). În general, aceste tipuri de mărgele se întîlnesc în necropola I în ambele faze, unele din ele, cum sînt mărgelele de calcedoniu, avînd o răspîndire mai mare în faza a II-a.

Ca piese deosebite menționăm colanul de argint din mormîntul 10 (fig. 53, 34) și acela de fier din mormîntul 2 (fig. 53, 62), pentru care nu găsim piese identice în necropola I. În mormîntul

[7] Gh. Bichir, *Unele observații cu privire la necropolele de tip Poienești din Moldova și relațiile acestor necropole cu lumea sarmată*, în *SCIV*, 12, 1961, 2, p. 262 – 268. Un istoric al modului în care a fost abordată ulterior această ipoteză vezi I. Ioniță, *Dacii liberi*, p. 69 – 70, nota 402.

[8] I. Ioniță și V. Ursachi, *Noi date arheologice privind riturile funerare la carpo-daci*, în *SCIV*, 19, 1968, 2, p. 211 – 216 ; I. Ioniță, *Dacii liberi*, p. 63 – 70.

www.cimec.ro

306 din necropola I a fost descoperit un colan de fier, dar dintr-un fir diferit în secțiune de acela din mormîntul 2. Prin urmare, o sincronizare absolută a lor nu este sigură.

În sfîrșit, dintre obiectele care merită a fi luate în discuție se remarcă piesa în formă de butoiaș lucrată din argint în tehnica filigranului, descoperită în mormîntul 64. Două piese similare provin din mormîntul 103 în necropola I. Părerea generală că toate obiectele de argint lucrate în tehnica filigranului sînt tîrzii susține datarea mormintelor 103 din necropola I și 64 din necropola II în faza a II-a.

În necropola II înregistrăm și trei cazuri de suprapuneri. Mormîntul de înhumație 9 (cu o mărgică de calcedoniu) suprapune mormîntul de înhumație 10 (cu colan de argint și mărgele sferoidale mici de tip 1a). Mormîntul de înhumație 11 se afla deasupra mormîntului de incinerație 12 ; nici unul din aceste morminte nu conținea elemente importante pentru datare. Mormîntul de incinerație 57, a cărei poziție cronologică a fost stabilită în faza a II-a, suprapune mormîntul de înhumație 58, fără obiecte de inventar. Aceste trei cazuri de suprapunere la un grup atît de mic de morminte surprinde. Ele arată totuși că perioada în care s-au făcut înmormîntări pe locul respectiv a fost destul de lungă.

Sintetizînd observațiile de mai sus, credem că există suficiente argumente pentru a aprecia că pe locul necropolei II au fost făcute înmormîntări în ambele faze. Nu avem dovezi pentru a stabili dacă înmormîntările au început concomitent în ambele necropole și dacă au încetat în același timp.

Ar fi de presupus mai curînd că necropola II a început să fie utilizată ceva mai tîrziu și a încetat mai devreme. Nu pierdem din vedere faptul că pe teritoriul acestei necropole a fost descoperită și cea mai tîrzie monedă, datînd din vremea lui Septimius Severus (anii 196 — 211).

www.cimec.ro

# V. RITURI FUNERARE

Cele 606 morminte dacice se grupează în două necropole, prima avînd 578 morminte, iar a doua 28 morminte. Ambele necropole cuprind morminte de incinerație și morminte de înhumație, dar în proporții foarte diferite. Astfel, în necropola I se găsesc 470 morminte de incinerație (81, 31%) și 108 morminte de înhumație (18,69%). În necropola II proporția celor două categorii de morminte este aceeași, fiecare din ele cuprinzînd cîte 14 morminte.

Prin urmare, proporția înhumaților în cea de a doua necropolă este mult mai mare. În ce măsură această proporție între incinerați și înhumați reflectă situația inițială dintre cele două categorii de morminte este greu de știut. Unele observații ar fi de natură să sugereze că proporția actuală nu corespunde aceleia inițiale.

Adîncimea mormintelor în necropola II este mult mai mică decît în necropola I, atît în ceea ce privește mormintele de incinerație, cît și acelea de înhumație. Această diferență se poate observa la toți indicii de adîncime, adică la adîncimile minime, maxime și medii. Adîncimea medie a mormintelor de incinerație este în necropola I de 0,66 m, iar în necropola II de numai 0,40 m, fiind așadar o diferență de 0,26 m între ele.

Referitor la repartiția pe adîncimi a mormintelor de incinerație din necropola II, se constată că șase din cele 14 morminte au o adîncime mai mică decît media, fiind cuprinsă între 0,25 — 0,32 m. Chiar și mormintele cu o adîncime mai mare decît media sînt destul de la suprafață, aflîndu-se la 0,48 — 0,60 m. Adîncimea maximă din necropola II, pe care o are doar un singur mormînt (62), nu ajunge nici la adîncimea medie a mormintelor de incinerație din necropola I (0,66 m).

În ceea ce privește adîncimea mormintelor de înhumație, situația este similară cu aceea a incineraților, păstrîndu-se diferența dintre cele două necropole. Astfel, media de adîncime a mormintelor de înhumație din necropola I este de 0,78 m, iar a acelora din necropola II este de numai 0,39 m, adică exact jumătate. Mormintele cu adîncime mică sînt puține în necropola I. Unul singur (505) se afla la adîncimea de 0,33 m, iar altele două (544 și 497) la 0,45 m și respectiv 0,46 m. Alte nouă morminte au adîncimile între 0,55 m și 0,63 m și împreună cu primele trei morminte formează o grupă ce reprezintă 11,11% din total. Cea de a doua grupă, mult mai numeroasă, este aceea a mormintelor a căror adîncime se apropie de adîncimea medie de 0,78 m. Astfel, un număr de 76 morminte sînt situate la adîncimea de 0,65 — 0,85 m. În sfîrșit, cele din a treia grupă, cuprinzînd 20 morminte, se găsesc de la adîncimea de 0,86 m pînă la 1,08 m. În necropola II, opt morminte au adîncimea între 0,25 și 0,35 m, iar alte șase între 0,47 și 0,55.

Din situația prezentată rezultă că mormintele din necropola II au media de adîncime mai mică decît mormintele din necropola I și anume acelea de incinerație cu 0,26 m, iar acelea de înhumație cu 0,39 m. În baza acestei constatări, ar trebui să tragem concluzia că gropile mormintelor de înhumație au fost adîncite mai mult decît a acelora de incinerație cu 0,13 m în necropola I și aproxmativ pînă la aceeași adîncime în necropola II. O asemenea ipoteză ar fi însă pripită.

Considerente de natură diferită pe care nu le mai repetăm în acest context au determinat ca gropile mormintelor de înhumație să fie săpate de-a lungul tuturor epocilor istorice la o adîncime mai mare. Tocmai de aceea surprinde că unele morminte de înhumație din cele două necropole de la Văleni au o adîncime atît de mică, începînd cu 0,25 m. Îngropate la această adîncime, cadavrele ar fi dispărut de foarte multă vreme și scheletele nu s-ar mai fi păstrat pînă în zilele noastre. Faptul că ele totuși s-au conservat în poziția lor anatomică ne sugerează că au fost îngropate mai adînc, iar ulterior, prin procesul prelungit de eroziune a solului, scheletele au ajuns mai la suprafață. Acest proces de eroziune a fost mult mai redus în zona necropolei I, unde terenul este mai puțin

www.cimec.ro

înclinat și mult mai puternic pe suprafața necropolei II, cu o pantă mai accentuată. Așa se explică în parte și absența unei depuneri arheologice în sectorul necropolei II. Deci, s-ar putea admite că prin procesul de eroziune au fost distruse multe morminte de-a lungul anilor, procentul fiind mai mare pentru acelea de incinerație, care se aflau mai la suprafață. Așa s-ar explica de ce procentul mormintelor de incinerație din necropola II a scăzut prin distrugerea lor treptată pînă la limita proporției mormintelor de înhumație. Așadar, proporția actuală dintre cele două categorii de morminte din necropola II nu poate reflecta situația inițială.

Mormintele de incinerație se împart în două categorii. Unele din ele au oasele puse în groapă, iar altele în urnă, acoperită uneori cu capac.

În necropola I, din cele 470 morminte de incinerație 212 (45%) au oasele calcinate depuse în groapă, iar 255 (54%) în urnă. Dintre acestea din urmă, 66 (24%) aveau capace pe urne. În planul necropolei, aceste categorii de morminte se găsesc în general în toate zonele, fără a putea sesiza deosebiri mai vizibile între sectorul cu înmormîntări mai vechi (faza I) și partea cu înmormîntări mai noi (faza a II-a; fig. 71).

Mormintele de incinerație fără urne au oasele calcinate depuse într-o groapă, de cele mai multe ori de formă rotundă sau ușor ovală, cu diametrul de 0,35 — 0,65 m (fig. 4, 1, 2, 4—6, 8—14, 18). În cîteva cazuri însă gropile sînt mai mari și au o formă ovală pronunțată, cu diametrele de 0,55 × 0,80 m (fig. 4, 19, 20 ; 5, 19 ; 11, 28).

În cuprinsul mormintelor de incinerație fără urne, resturile de oase calcinate erau foarte puține, exceptînd doar cîteva morminte, în care acestea se găseau în cantitate ceva mai mare (fig. 72, 2). Ele erau depuse grupat, de obicei la mijlocul gropii, sau împrăștiate în tot curprinsul acesteia. În unele morminte oasele arse erau curățate de cenușa și cărbunii de pe rug, în altele însă ele erau amestecate cu o mare cantitate de cenușă, mai rar și cu cărbuni. De asemenea, în unele gropi, împreună cu oasele calcinate s-au descoperit fragmente de vase lucrate cu mîna sau la roată, precum și fragmente de amofore.

Mormintele de incinerație în urne aveau gropile tot de formă rotundă sau ovală. Doar urna din mormîntul 415 se afla într-o groapă rectangulară, orientată N—S, ce avea latura de vest amenajată cu lespezi de piatră puse pe cant (fig. 12, 31), întocmai ca unele din gropile săpate pentru înhumați. Poziția urnelor era de obicei verticală, așezate în mijlocul gropilor. Uneori însă ele se aflau lîngă o margine a gropii. În mormîntul 2, locul pe care s-a așezat urna a fost adîncit mai mult față de restul gropii (fig. 15, 18). Alte cîteva morminte aveau urnele în poziție culcată, situație în care o parte din conținutul lor împreună cu capacul erau împrăștiate în groapă.

Mormintele în urnă au în general puține oase calcinate. Doar un număr redus din ele conțin ceva mai multe (fig. 72, 1). Oasele sînt uneori curățate de cenușă, alteori se găsesc împreună cu cenușa și cărbunii de pe rug. Pentru a se alege oasele din cenușă era necesar ca rămășițele rugului să fie lăsate mai întîi să se răcească. Foarte interesant este constatarea că printre oasele calcinate *deja curățate de cenușă* din unele morminte s-au găsit totuși cărbuni. Proveniența acestor cărbuni este neclară. Întrucît nu se poate accepta ideea că fragmentele respective de cărbuni provin din rămășițele rugului, deoarece alegerea oaselor se făcea cu grijă, trebuie să găsim o altă explicație. Una din acestea ar fi aceea că în timpul înmormîntării se ardeau anumite substanțe, ardere întreținută și cu bucăți de lemn aprins, din care s-au păstrat unele resturi ca acele amintite anterior. Piesele de inventar se găsesc de obicei în urne, iar uneori și în groapă.

În unele morminte, oasele au fost depuse numai în urnă, iar alteori atît în urnă cît și în groapă. Mai trebuie adăugat aici că în unele morminte cu urne (381 și 382) n-au fost găsite nici un fel de oase, nici în interiorul urnelor și nici în groapă. În urna din mormîntul 460 au fost găsite numai cîteva fragmente de cărbuni, fără oase calcinate. Toate aceste morminte sînt de considerat probabil ca cenotafe.

Un fapt constatat foarte frecvent a fost acela că vasele folosite ca urnă nu erau întregi. Uneori o parte sau întreaga margine a vasului era lipsă. În alte cazuri urna era reprezentată doar de jumătatea inferioară sau numai de fundul unui vas. În cazul unora din morminte, aflate la adîncime mai mică, s-ar putea presupune că au fost distruse în parte prin lucrările agricole. În schimb, nu pot fi incluse printre acestea și mormintele care se găseau la o adîncime mare. De altfel, s-au găsit urne reprezentate de partea inferioară a unui vas peste care capacele se aflau nederanjate,

www.cimec.ro

ceea ce arată că de la început urnele se aflau în această stare. Nu este exclus ca semnele unor lovituri sesizate pe două urne (mormintele 208 și 324 ; fig. 28, 38 și 34, 37) să fie legate de această practică, a cărei semnificație ne scapă deocamdată. Urnele supuse acestui tratament sînt prezente de-a lungul tuturor etapelor de înmormîntare de la Văleni.

În sfîrșit, pentru a înregistra și o altă practică legată de înmormîntarea în urne, menționăm executarea unor găuri în pereții urnelor, pe care le-am putea interpreta drept „fereastra sufletului". Obiceiul este atestat din cea mai veche etapă a necropolei și continuă și în faza a doua (mormintele 128, 297, 454 și 459 ; fig. 23, 99 ; 34, 37 ; 41, 23 ; 42, 39).

În necropola II se găsesc aceleași variante de morminte de incinerație. O parte din ele au oasele calcinate depuse în groapă (cinci morminte), iar altele într-o urnă (nouă morminte), acoperită uneori cu capac. Aceleași observații cu privire la forma gropii, cantitatea de oase și poziția lor, la prezența cenușei și la vasele folosite ca urne pot fi făcute și pentru mormintele de incinerație din necropola II. Doar procentajul este diferit pentru motive ce au fost deja arătate.

Multe din urnele și capacele de la Văleni prezintă semne evidente de ardere secundară, ceea ce arată că obiceiul de a fi arse pe rug era larg răspîndit în toate etapele de înmormîntare. Cu nici un chip nu se mai poate accepta ipoteza că această practică ar fi fost cunoscută și însușită de dacii liberi de la unele populații germanice.

Așa după cum s-a amintit, mormintele de înhumație sînt mai puține decît acelea de incinerație și se află la o adîncime mai mare decît acestea. Gropile înhumaților au putut fi delimitate doar în cîteva cazuri, constatîndu-se forma lor rectangulară (fig. 16, 25, 26 ; 17, 7, 11). Orientarea, atunci cînd a putut fi precizată, era în general cu capul spre nord și picioarele spre sud, uneori cu unele abateri mai mari sau mai mici de la această regulă. Într-un singur caz, și anume la mormîntul 68 din necropola II, s-a constatat o orientare total diferită, scheletul găsindu-se cu capul la vest și picioarele la est.

Starea de conservare a scheletelor este foarte proastă. Ele aparțin în totalitate unor copii, iar oasele au dispărut în mare parte. În multe cazuri, mormintele au fost identificate doar prin resturi putrezite din craniu. În aceste condiții nu s-au putut face întotdeauna precizări cu privire la orientarea și poziția scheletelor. Atunci cînd a fost posibil s-a observat că ele sînt în poziție întinsă pe spate cu mîinile pe lîngă corp. Abaterile de la această regulă sînt puține.

Cîteva morminte de înhumație prezintă pe fundul gropii resturi de cărbuni de la bucăți de lemne care au ars pentru scurt timp și în mormînt, rămînînd apoi pe loc (fig. 16, 19, 26 ; 17, 8, 10, 13).

Un număr destul de mare de morminte aveau semne la suprafață, reprezentate de obicei de o lespede de piatră așezată pe cant la capul mortului. Mai rar, alte pietre erau puse deasupra gropii mormîntului, pînă la picioare. Nu este exclus ca toate mormintele de înhumație să fi avut semne la suprafață, reprezentate prin obiecte din material care nu s-a putut păstra, cum ar fi lemnul.

În sfîrșit tot în legătură cu mormintele de înhumație mai facem precizarea că în cîteva cazuri s-a încercat un fel de căptușire cu pietre a gropilor, fie pe ambele laturi lungi, fie numai pe una din ele (fig. 16, 15, 16, 21, 22; 17, 2—7, 11, 12, 15, 16, 18).

Așa cum s-a precizat încă din capitolul precedent, înmormîntările prin incinerație și prin înhumație se fac concomitent. Frecvența înhumaților pare să scadă treptat, așa cum rezultă mai ales din analiza necropolei I, în care se constată o densitate mai mare a acestor morminte în sectorul cu înmormîntări din faza I. În unele zone de la periferia necropolei, mormintele de înhumație sînt foarte rare (fig. 3). De asemenea, aria înhumaților este mai restrînsă față de incinerați și în necropola II (fig. 2).

O caracteristică generală ce trebuie reținută este cantitatea de oase calcinate extrem de redusă ce a fost descoperită în mormintele de incinerație. Avînd în vedere cronologia necropolei, asupra căreia am făcut deja unele precizări (capitolul IV), dar urmează a fi discutată într-un context mai general în capitolul final, presupunem că volumul redus de oase calcinate trebuie explicat printr-o ardere foarte puternică a defunctului pe rug, specifică se pare și La Tène-ului dacic tîrziu. În orice caz, toate mormintele de incinerație de la Văleni cu o cantitate mai mare de oase calcinate se datează abia în faza a II-a.

www.cimec.ro

# VI. RITUALURI FUNERARE

La înmormîntare, în preajma defuncților au fost depuse uneori diverse obiecte, altele decît acelea care în mod obișnuit reprezentau accesorii vestimentare și podoabe. Între acestea sînt de menționat recipientele de lut și de sticlă, cuțitele și acele de cusut, la care se mai adăugau uneori și ofrandele de carne.

Vasele de lut depuse în morminte sînt rare, ca în toate celelalte necropole ale dacilor liberi. În această categorie pot fi incluse în mod sigur două căniță lucrate la roată din pastă cenușie din mormintele de înhumație 91 și 94 (fig. 22, 28 46), ambele în poziția culcată cu gura spre schelet, precum și un vas mic executat în aceeași tehnică din mormîntul de incinerație 62 (fig. 53, 45).

Tot în categoria recipientelor depuse în morminte mai trebuie incluse și două pahare de sticlă. Unul din ele se afla în mormîntul de înhumație 186, alături de schelet în poziție culcată. Al doilea exemplar, spart în mai multe fragmente, se găsea în mormîntul de incinerație 354.

Prin urmare, în categoria recipientelor depuse ca ofrande pot fi incluse numai trei vase de lut și două pahare de sticlă. Se poate observa că cel puțin patru din acestea, și anume cele două căniță și paharele de sticlă, erau recipiente pentru băut. Aceasta ne face să presupunem că și cel de al patrulea vas, un borcan de dimensiuni reduse (înălțime 9,4 cm), a putut fi utilizat ca pahar, ceea ce ar permite concluzia că toate recipientele depuse ca ofrande în mormintele dacice aveau destinația de a fi folosite pentru băut.

Vasele de ofrandă, prezente atît în morminte de incinerație, cît și în acelea de înhumație, apar și în alte necropole dacice. Spre exemplu, căniță lucrate la roată din pastă fină se mai întîlnesc în unele morminte de la Vîrtișcoi[1], Poienești (mormîntul 101)[2], Moldoveni[3] și Săucești (mormîntul 48)[4]. Totodată, în necropola daco-romană de la Locusteni căniță lucrată la roată apare foarte frecvent ca vas de ofrandă, și anume în 25 morminte (10, 21, 29, 41, 50, 52, 73, 81, 86, 122, 124, 125 ,129, 139, 144, 162, 179, 182, 220, 222, 250, 273, 283, 284 și 287)[5], dintre care numai două (73 și 86) sînt de înhumație. De asemenea, vase mici în formă de borcan, lucrate cu mîna sau la roată, s-au găsit în necropolele dacice și daco-romane de la Dumitreștii Gălății[6], Locusteni (mormintele 168 și 284)[7] și Soporu de Cîmpie (mormintele 11, 27, 87, 134 și 135)[8]. La fel, pahare

---

[1] I. L. Neagu, *Stațiunea barbară de la Vîrtișcoi*, în *AArh*, 3, 1930, 5—6, p. 47, fig. 3, 2.

[2] R. Vulpe, *Poienești*, p. 349, 456, fig. 9 ; 174 — 17.

[3] Două căniță din pastă fină, cenușie, lucrate la roată, se găsesc în necropola de la Moldoveni, una în mormîntul de incinerație 16, iar alta în mormîntul de înhumație 206.

[4] V. Căpitanu, *Necropola daco-carpică de la Săucești, județul Bacău*, în *Carpica*, 8, 1976, p. 181, fig. 8, 4.

[5] G. Popilian, *Locusteni*, p. 14, 16, 17, 19— 21, 23—25, 31—34, 37, 39, 40, 45—46, 49, 51—53, pl. II, M 10; IV, M 21; V, M 29, 4; VII, M 41, 2 IX, M 50, M 52; X, M 75, 1; XII, M 81, 2; XIII, M 86, 1; XVIII, M 122, 1; XIX, M 124, 2; M 125, 2; XX, M 129; XXI, M 139, 3, M 144; XXIII, M 162, 9; XXV, M 179, 3; XXVI, M 182, 3; XXX, M 220, 1; XXXI, M 222, 2—3; XXXIV, M 250; XXXVI, M 273; XXXVII, M 283, 3, M 284, 2; XXXVIII, M 287.

[6] I. Ioniță, *Necropola daco-carpică de la Dumitreștii Gălății, județul Iași*, în *ArhMold* 6, 1969,p. 125, 131 — 133, fig. 5, 4.

[7] G. Popilian, *Locusteni*, p. 37 — 38, 44, 50, 53, pl. XXIV, M 168, 2; XXIX, M 207, 3; XXXV, M 257; XXXVII, 1.

[8] D. Protase, *Soporu de Cîmpie*, p. 20, 22, 32, 37, 71, fig. 11, 7; pl. XIII, 3; XIX, 2; XXII, 1, 4; L 1, 4, 5, 10.

www.cimec.ro

de sticlă puse ca ofrande au fost descoperite în morminte de la Poienești (238)[9], Dumeștii Vechi[10] și Soporu de Cîmpie[11].

În mormintele de incinerație, în afară de urne și capace, s-au descoperit uneori și alte fragmente de vase și anume din oale, căni, castroane, fructiere, cești și amfore. Despre multe din ele, mai ales atunci cînd sînt de dimensiuni reduse, putem presupune că provin din stratul de cultură și au ajuns accidental în gropile mormintelor de incinerație. Unele ar putea fi bucăți din urnele și capacele unor morminte de incinerație distruse, iar o altă parte ar putea reprezenta resturi de vase folosite la banchetul funerar. O încercare de a separa materialele ceramice fragmentare din morminte potrivit acestor categorii este destul de dificilă și are puține șanse de reușită.

Acele de cusut au fost semnalate în 11 morminte de incinerație (53, 61, 259, 302, 311, 337, 448. 480, 488, 547 și 607), ceea ce lasă să se înțeleagă că erau depuse, foarte posibil, doar în mormintele de maturi, probabil femei. Șase morminte erau cu oase calcinate depuse în groapă, iar acele de cusut se aflau printre ele. Celelalte cinci morminte erau cu oase calcinate depozitate în urne. În cazul acestora, acele de cusut se găseau de două ori în urne și de trei ori în groapă. O altă constatare ce trebuie subliniată este aceea că acele de cusut n-au fost semnalate în morminte din sectorul central cu înmormîntări din faza I, ci numai în zonele cu morminte din faza a II-a. Totuși, mormîntul 53 de la marginea de nord a necropolei, datat în faza I, cuprinde în inventarul său și un ac de cusut. Mormîntul 607 , avînd și el un ac de cusut ca inventar, a fost datat în faza a II-a. Prin urmare, s-ar părea că obiceiul punerii acelor de cusut în morminte începe a fi practicat aproximativ de la sfîrșitul fazei I.

Ace de cusut au fost descoperite și în celelalte necropole aparținînd dacilor liberi sau dacilor în curs de romanizare, așa cum o arată descoperirile de la Poienești (mormintele 254 și 288)[12], Gălănești (mormintele 44 și 190)[13], Bozieni[14], Moldoveni (mormîntul 24)[15] și Locusteni (mormîntul 57)[16]. Ca și la Văleni, remarcăm și în aceste necropole prezența acelor de cusut numai în morminte de incinerație.

Obiceiul de a pune cuțite în morminte este atestat în mod cert în opt morminte de incinerație (52, 62, 75, 136, 343, 463, 501 și 507). Toate cele opt exemplare sînt întregi sau aproape întregi. O situație deosebită o au mormintele de înhumație 10, 68 și 365, în care s-au găsit doar cîte un fragment de la vîrful cuțitului. Apartenența acestor fragmente de cuțit la inventarul mormintelor respective este destul de nesigură. De altfel, piesa din mormîntul 68 a fost găsită într-o galerie de animal. Nu este exclus ca și piesele din mormintele 10 și 365 să fi ajuns accidental în groapa mormintelor de înhumație.

Ca și în cazul acelor de cusut, cuțitele apar în morminte care se găsesc în afara zonei cu înmormîntări din faza I (fig. 54, 2). Pe de altă parte, unul din morminte care are cuțit în inventar (52) a putut fi datat pe baza altor obiecte în faza a II-a. Așadar, obiceiul de a pune cuțite în morminte este atestat începînd cu faza a II-a de la Văleni.

La Poienești, trei din cele patru exemplare descoperite erau reprezentate tot prin fragmente de cuțite. Astfel, vîrfuri de cuțite au fost descoperite în două morminte de incinerație (232 și 279)[17] și în altul de înhumație (130)[18]. Numai cel de al patrulea exemplar, provenind din mormîntul de înhumație 113[19], era aproape întreg, lipsind tocmai partea de la vîrf, adică aceea care în exclusivitate se găsește în celelalte trei morminte.

În ceea ce privește exemplarele găsite în mormintele de înhumație de la Poienești, Radu Vulpe a presupus că acestea ar fi putut ajunge întîmplător în morminte[20], nefăcînd parte din inventarul oferit defunctului de cei care l-au înmormîntat. Ceea ce s-ar opune acestei ipoteze este

[9] R. Vulpe, *Poienești*, p. 380 — 381, fig. 258.

[10] Material inedit în colecțiile Muzeului de Istorie a Moldovei.

[11] D. Protase, *Soporu de Cîmpie*, p. 20, 70 — 71, fig. 6, 3.

[12] R. Vulpe, *Poienești*, p. 389, 397, fig. 275, 6.

[13] V. Căpitanu, *Contribuții la cunoașterea populației autohtone în sec. II—III e. n. în județul Bacău*, în *Muzeul Național*, 2, 1975, p. 307, fig. 3, 1 ; 9, 4 ; idem, *Gălănești — Bărboasa*, p. 67, 71, 82, fig. 17, 5, 9.

[14] M. Petrescu-Dîmbovița, Em. Bold. M. Dinu, *Cercetări arheologice în Podișul Central Moldovenesc I*, în *ASU Iași*, I, 1955, 1—2, p. 8—11, fig. 2, 2.

[15] Material inedit în colecțiile Muzeului de Istorie din Roman.

[16] G. Popilian, *Locusteni*, p. 21, 98, pl. IX, 57.

[17] R. Vulpe, *Poienești*, p. 378, 394, fig. 292, 1.

[18] *Ibidem* p. 358, fig. 193 ; 191, 1.

[19] *Ibidem*, p. 352, fig. 185.

[20] *Ibidem*, p. 433—434.

www.cimec.ro

faptul că obiectele respective sînt reprezentate doar printr-un fragment nu numai în unele din mormintele de înhumație, ci și în unele de incinerație, ceea ce dezvăluie o practică asemănătoare. Pe de altă parte, descoperirea fragmentelor de cuțite *totdeauna pe fundul gropii, la nivelul scheletului* și nu undeva în umplutura mormîntului, la adîncimi diferite, lasă să se înțeleagă că ele n-au ajuns întîmplător pe locul în care au fost găsite. Prin urmare, ar putea fi acceptată posibilitatea ca fragmentele de cuțite să fi ajuns în morminte cu buna știință a celor care i-au înmormîntat pe defuncți.

Cuțitele au apărut și în alte necropole ale dacilor liberi, cum ar fi în acelea de la Moldoveni (mormîntul de incinerație 58)[21], Dumitrești Gălății (mormintele de incinerație 2 și 3)[22], Gălănești (mormintele de incinerație 48, 206 și 281)[23] și Săucești (mormintele de incinerație 1, 11, 19, 22, 37 și 45 și mormîntul de înhumație 42)[24]. De asemenea, ele au fost semnalate în număr mare și în necropola daco-romană de la Soporu de Cîmpie, unde au apărut în 14 morminte, dintre care 13 de incinerație (7, 11, 41, 57, 63, 89, 96, 116, 119, 131, 138, 142 și 191) și unul de înhumație (90)[25]. Cuțitele nu lipsesc nici din necropolele daco-romane de la Obreja[26] și Locusteni (mormintele de incinerație 37 și 60)[27].

Obiceiul de a pune ofrande de carne în morminte, de la care au rămas uneori fragmente de oase de animale, a fost atestat în șase morminte de incinerație (75, 107, 131, 398, 420 și 498) și două de înhumație (528 și 565). Carnea folosită pentru ofrande provenea de obicei de la vite cornute mari. După oasele descoperite, s-ar părea că mai frecvent ajungeau în morminte bucăți din capul animalelor sacrificate. Reținem și faptul că ofrandele de carne nu erau arse pe rug.

Obiceiul de a pune ofrande de carne în morminte, tot fără a fi arse pe rug, a mai fost semnalat în cimitirul daco-roman de la Obreja[28].

Mormintele de incinerație și de înhumație în care s-au descoperit recipiente de lut sau sticlă puse ca ofrandă, ace de cusut, cuțite și oase de animale, nu cuprind decît rareori mai multe din aceste categorii de obiecte ; ele se găsesc în general în complexe diferite. Excepție fac mormintele 62 și 75 de incinerație. În primul s-a descoperit un vas de ofrandă și un cuțit, iar în cel de al doilea un cuțit și oase de animale de la ofrande de carne.

Prin urmare, în ceea ce privește obiceiurile de ritual, înregistrăm mai multe grupe mici de morminte, dintre care prima este caracterizată prin vase de lut și de sticlă pentru băut, a doua prin prezența cuțitelor, a treia prin prezența ofrandelor de carne și în sfîrșit a patra prin prezența acelor de cusut. Primele trei grupe cuprind obiecte și resturi de obiecte care reflectă grija pentru hrana defunctului, în timp ce ultima grupă se referă la obiecte ce aveau ca destinație întreținerea vestimentației.

Marea majoritate a mormintelor nu conțineau în inventarul lor nici un fel de obiecte de ofrandă, de unde concluzia că preocupările pentru ele erau destul de reduse.

Observațiile făcute asupra obiceiurilor de ritual practicate în necropola de la Văleni arată că ele erau destul de puține. În faza I se depuneau uneori în morminte doar unele vase pentru băut. Obiceiul, utilizat destul de rar, își are originea în practicile funerare dacice mai vechi, așa cum o dovedesc descoperirile de la Brad[29]. În faza a II-a a necropolei, obiceiul respectiv pare să devină și mai rar. În schimb, în faza a II-a încep să fie puse destul de frecvent în morminte și cuțite de fier. Tot frecvent se întîlnește și obiceiul de a pune ace de cusut în morminte, începînd de la sfîrșitul fazei I. Ofrandele de carne încep să apară în morminte din faza cu înmormîntări mai vechi și se înmulțesc în faza a II-a.

Analogiile deja făcute sînt în măsură să dovedească o perfectă unitate de obiceiuri la dacii liberi și la dacii în curs de romanizare.

---

[21] Material inedit în colecțiile Muzeului de Istorie din Roman.

[22] I. Ioniță, *op. cit.*, p. 125, fig. 2, 7, 8.

[23] V. Căpitanu, *op. cit.*, în *Muzeul Național*, 2, 1975, p. 298, 307, fig. 3, 1 : 10, 1 ; 13, 24 ; idem, *op. cit.*, în *Carpica*, 7, 1975, p. 64, 67, 71, 83, fig. 17, 1, 3, 4.

[24] Idem, *op. cit.*, în *Muzeul Național*, 2, 1975, p. 327, fig. 29, 6 -7 ; idem, *op. cit.*, în *Carpica*, 8, 1976, p. 159, 165, 169, 173, 174, 179 - 181.

[25] D. Protase, *Soporu de Cîmpie*, p. 20, 25, 27, 28, 32, 33, 35 -38, 42, pl. XXV, 1, 6 ; XXVII, 1 ; XXIX, 5, 6 ; XXX, 4 ; XXXI, 1, 6 ; XXXII, 5, 6 ; XXXIII 3, 6 ; XXXV, 1.

[26] Idem, *Așezarea și cimitirul daco-roman de la Obreja (Transilvania)*, în *ActaMN*, 8, 1971, p. 155.

[27] G. Popilian, *Locusteni*, p. 18, 21, pl. VII, M 37, 2 ; IX, M 60.

[28] D. Protase, *op. cit.*, p. 152.

[29] V. Ursachi, *Rituri și ritualuri de inmormintare la populația dacică din cetatea de la Brad, comuna Negri, județul Bacău*, în *MemAntiq*, 12—14, (1980 -1982) 1986, pl. V, 7 ; VI, 3 ; XI, 3, 5, 6, 7 ; XIII, 1, 5, 6.



www.cimec.ro

# VII. PORTUL DACILOR LIBERI DIN ZONA VĂLENI

La Văleni au fost descoperite numeroase obiecte ce oferă informații asupra obiceiurilor de port și ele pot fi grupate în două categorii: accesorii vestimentare și obiecte de podoabă.

Accesoriile vestimentare cuprind îndeosebi fibule de argint, bronz și fier, care apar deopotrivă în mormintele de incinerație (27, 52, 73, 93, 105, 177, 283, 296, 326, 335, 337, 340, 391, 406, 489, 506, 554, 574, 583, 596, 607), ca și în acelea de înhumație (37, 71, 115, 122, 365, 419, 483, 538, 540). Frecvența lor pare să fie ceva mai mare la mormintele de înhumație (se găsesc fibule la 10 din cele 122 morminte) și mai mică la acelea de incinerație (se găsesc fibule în 21 din cele 484 morminte), dar situația nu poate fi luată ca atare întrucît unele exemplare din mormintele de incinerație puteau fi distruse sau pierdute în timpul incinerării. Nu trebuie neglijată constatarea că resturile incinerate ale defuncților se aflau în cantitate foarte mică în marea majoritate a mormintelor. Incinerarea era foarte puternică și de la ea nu rămîneau decît cantități neînsemnate de oase calcinate, în urnă sau în groapă ajungînd resturi simbolice. Pe de altă parte, în stratul arheologic depus în vremea funcționării necropolei s-au găsit diverse obiecte trecute prin foc, între care și fibule, care ar putea proveni de la morminte de incinerație distruse. Desigur nu trebuie să considerăm frecvența fibulei la înhumați obligatorie și pentru incinerați, întrucît deosebiri de port ar fi putut exista datorită diferențierilor de vîrstă. Se știe, de pildă, că toate mormintele de înhumație aparțin unor copii, în vreme ce între incinerați găsim copii, adulți și bătrîni.

În mod obișnuit, pentru prinderea îmbrăcămintei se folosea cîte o singură fibulă. Astfel, din cele 31 de morminte cu fibule în inventarul lor, 29 cuprindeau cîte un singur exemplar. Două fibule s-au descoperit în mormîntul 335, iar trei fibule în mormîntul 574. Consemnăm faptul că ambele morminte sînt de incinerație. Fibulele din mormîntul 335 sînt distruse în mare parte și nu se poate stabili dacă erau identice sau nu. Fibulele din mormîntul 574 aparțin evident la tipuri foarte diferite.

Referitor la poziția fibulelor în morminte, detaliu care ar fi de natură să precizeze modul și locul de prindere a îmbrăcămintei cu aceste piese, trebuie să arătăm că observațiile făcute sînt puține. Mormintele de incinerație, deși conțin cele mai multe fibule, nu oferă nici un fel de date, întrucît poziția lor, în urnă sau în afara ei, nu ajută la înțelegerea modului de folosire. Nici la mormintele de înhumație situația nu este întotdeauna clară, întrucît în majoritatea cazurilor scheletele de copii au dispărut complet sau aproape complet, așa încît poziția fibulei nu poate fi raportată la o anumită parte a scheletului. Singura observație ce poate fi menționată este aceea că acolo unde s-au mai surprins resturi din oasele craniului, care indicau și o orientare generală aproximativ de la N (cap) la S (picioare), fibula se afla în imediata apropiere a craniului și la sud de acesta, în zona colierului de mărgele. Aceasta permite aprecierea că fibulele prindeau îmbrăcămintea într-o zonă aflată în partea superioară a toracelui, probabil în zona gîtului. De altfel, fibulele s-au găsit aproximativ în aceeași zonă și în celelalte morminte de înhumație din necropolele dacice și daco-romane. Spre exemplu, în mormîntul 346 de la Poienești fibula se afla în dreptul toracelui[1]. De asemenea, în necropola daco-romană de la Locusteni fibulele se aflau sub mandibulă (mormîntul 89)[2], pe clavicula dreaptă (mormîntul 73)[3] sau pe piept (mormîntul 246)[4].

Din grupa accesoriilor vestimentare mai face parte și o cataramă descoperită în mormîntul de incinerație 342. Desigur, descoperirea unui singur exemplar la un număr atît de mare de mor-

[1] R. Vulpe, *Poienești*, p. 114.
[2] G. Popilian, *Locusteni*, p. 26.
[3] *Ibidem*, p. 23.
[4] *Ibidem*, p. 49.

www.cimec.ro

minte arată că folosirea cataramei nu era ceva obișnuit pentru locuitorii așezării dacice de la Văleni. Prezența ei în necropolă este doar accidentală și nu se poate susține că această categorie de obiecte ar fi făcut parte în mod obișnuit din portul locuitorilor.

Cataramele sînt rare și în celelalte necropole dacice și daco-romane, cum ar fi în acelea de la Poienești[5], Gălănești[6], Săucești[7] și Locusteni[8], unde apar tot în cîte un exemplar.

Într-o gamă mult mai largă s-au descoperit obiecte de podoabă. Între acestea sînt de menționat inelele, brățările, mărgelele, cerceii, podoabele de argint lucrate în tehnica filigranului (cercei, coșulețe, perle în formă de butoiașe), pandantive în formă de căldărușă, monede purtate în coliere, precum și diferite alte categorii de pandantive și amulete.

Inelele sînt rare. În mod cert menționăm exemplarul din mormîntul de incinerație 425, lucrat din tablă de bronz. Nu este exclus ca unele verigi de bronz să fi fost utilizate tot ca inele. Întrucît ele au fost semnalate numai în mormintele de incinerație, în care nu se poate aprecia cu toată siguranța funcționalitatea lor, nu avem certitudinea că aceste verigi de bronz au servit ca inele. Oricum, portul inelelor nu este obișnuit în lumea dacică, așa cum o atestă de cele mai multe ori absența, iar în alte cazuri raritatea lor în necropole, cum ar fi la Poienești[9] și Soporu de Cîmpie[10].

Colanele și brățările de argint, bronz și fier sînt puțin numeroase și apar atît în morminte de incinerație cît și în morminte de înhumație. Ele nu pot fi considerate obiecte de podoabă cu largă răspîndire la populația dacică din așezarea de la Văleni. De altfel, situația de la Văleni se înscrie în moda generală a lumii dacice din vremea respectivă, întrucît aceeași frecvență este consemnată și în alte necropole dacice și daco-romane, cum ar fi la Moldoveni[11], Gălănești[12], Onceşti-Cioara[13], Soporu de Cîmpie[14] și Locusteni[15].

Mărgelele sînt obiectele de podoabă cele mai frecvente atît la incinerați cît și la înhumați. Prezența lor poate fi consemnată la circa jumătate din numărul total de morminte. De multe ori, mărgelele apar cîte una, fie în morminte de incinerație, fie în morminte de înhumație, ceea ce atestă că nu este vorba întotdeauna de coliere din care eventual s-a mai păstrat o mărgică. Mărgelele apar și în număr mai mare, cîte două, trei, patru, cinci sau chiar mai multe exemplare. În cîteva morminte numărul mărgelelor este foarte mare, depășind cifra de 100 exemplare. Deocamdată nu putem ști dacă variabilitatea numărului de mărgele are vreo semnificație. Cît privește portul mărgelelor, este de presupus că cel puțin în cazul colierelor, mormintele respective aparțin unor persoane de sex feminin.

În majoritatea lor, mărgelele erau lucrate din sticlă, avînd forme (sferoidale, cilindrice, prismatice) și culori (albe, transparente, roșii, galbene, verzi, albastre, azurii, mov) diferite. Altele erau lucrate din calcedoniu, coral și chihlimbar. Încercarea de a găsi o semnificație deosebită pentru aceste categorii de mărgele ni se pare pentru moment hazardată, așa încît socotim că portul marei majorități a acestor podoabe avea ca principal și probabil unic scop un efect estetic.

Portul mărgelelor este atestat aproape în toate necropolele dacilor liberi, ba chiar într-o proporție foarte ridicată. Această caracteristică a portului dacilor liberi este dovedită cu prisosință de descoperirile de la Poienești[16], Gălănești[17], Săucești[18], Moldoveni[19], Onceşti-Cioara[20] etc.,

---

[5] R. Vulpe, *Poienești*, p. 389, 436, fig. 277, 3.

[6] V. Căpitanu, *Contribuții la cunoașterea populației autohtone în sec. II—III e.n. în județul Bacău*, în *Muzeul Național*, 2, 1975, p. 298, fig. 1, 6; idem, *Gălănești—Bărboasa*, p. 68, fig. 11, 8.

[7] Idem, *Necropola daco-carpică de la Săucești, județul Bacău*, în *Carpica*, 8, 1976, p. 159, fig. 10, 16.

[8] G. Popilian, *Locusteni*, p. 53, 97, pl. XXXVIII, M 287, 2.

[9] R. Vulpe, *Poienești*, p. 440.

[10] D. Protase, *Soporu de Cîmpie*, p. 66.

[11] I. Antonescu, *Săpăturile de la Gabăra-Porcești*, în *Materiale*, 6, 1959, fig. 5, 1—2; 6, 1.

[12] V. Căpitanu, *op. cit.*, în *Muzeul Național*, 2, 1975, fig. 7, 8—9; idem, *Gălănești—Bărboasa* p. 80, fig. 12, 19—20.

[13] Idem, *op. cit.*, în *Muzeul Național*, 2, 1975, p. 325, fig. 18, 9; 19, 7—9.

[14] D. Protase, *Soporu de Cîmpie*, p. 69, pl. XXIX, 7; XXXI, 4, 7.

[15] G. Popilian, *Locusteni*, p. 96.

[16] R. Vulpe, *Poienești*, p. 442—446.

[17] V. Căpitanu, *op. cit.*, în *Muzeul Național*, 2, 1975, p. 298, fig. 1, 3, 4; 5, 11—20; 6, 2; 7, 4; 10, 4—10; 11, 7, 12—17; 12, 14; 13, 4; idem, *Gălănești—Bărboasa*, p. 64, 65, fig. 14—16.

[18] Idem, *op. cit.*, în *Carpica*, 8, 1976, p. 163, 165, fig. 11—12.

[19] I. Antonescu, *op. cit.*, în *Materiale*, 6, 1959, p. 477; idem, *op. cit.* în *Materiale*, 7, 1961, p. 452, 455.

[20] V. Căpitanu, *op. cit.*, în *Muzeul Național*, 2, 1975, p. 318, fig. 16, 2—3; 18, 1—8; 19, 4, 5, 11—15; 20, 3—5, 8—15; 21, 2—12; 22, 3—9, 11, 12, 15, 16.

www.cimec.ro

în care asemănările pot fi sesizate atît în ceea ce privește varietatea mărgelelor, cît și a numărului lor în morminte. De asemenea, același port al mărgelelor este consemnat și în necropelele daco-romane de la Soporu de Cîmpie[21], Obreja[22] și Locusteni[23].

În legătură cu portul mărgelelor, trebuie menționat și faptul că ele, cu o singură excepție, au fost găsite întotdeauna la gît, ceea ce presupune că erau purtate în coliere. Într-un singur caz (mormîntul 380) cele 161 de mărgele se aflau la 0,45 m sud de craniu, într-o zonă cu galerii de animale. Proveniența lor din colier nu poate fi pusă, deoarece la gît nu s-au descoperit nici un fel de mărgele. Mai curînd ele fuseseră cusute pe îmbrăcămintea defunctului sau pe o eventuală tașcă de pînză.

Cerceii au fost descoperiți în șase morminte, din care trei de incinerație (219, 296 și 574) și trei de înhumație (10, 94 și 129). Frecvența lor poate fi considerată destul de redusă. La Văleni au fost descoperite două categorii de cercei. Unii au fost lucrați din sîrmă de bronz și se întîlnesc numai în morminte de înhumație de copii, iar alții au fost lucrați din argint în tehnica filigranului, fiind descoperiți în exclusivitate în morminte de incinerație aparținînd unor adulți.

Cerceii din sîrmă de bronz sau argint au fost semnalați și în alte necropole dacice și daco-romane, cum ar fi acelea de la Poienești (mormintele 97, 130, 332 și 346)[24], Soporu de Cîmpie[25] și Locusteni[26]. Toate piesele de la Poienești apar în morminte de înhumație, în vreme ce la Soporu de Cîmpie și Locusteni, așadar în necropolele daco-romane, această grupă de cercei apare în ambele categorii de morminte, la chiar cu o pondere mai mare la incinerați.

În ceea ce privește cerceii de argint lucrați în tehnica filigranului, aceștia au fost descoperiți în aproape toate necropolele dacilor liberi, așa cum o dovedesc piesele de la Poienești (mormintele 55, 66, 71 230, 320 și 327)[27], Pădureni[28], Onceşti-Cioara (mormintele 1, 5, 6 și 13)[29], Săucești (mormintele 1, 15, 20, 22, 30 și 38)[30] etc. De asemenea, ei au fost semnalați și în necropolele daco-romane de la Soporu de Cîmpie (mormintele 1 și 98)[31] și Locusteni (mormintele 29, 33, 76, 93, 122, 162, 177, 185, 194, 230 și 184)[32].

Tot din argint și în tehnica filigranului au mai fost lucrate și alte două categorii de obiecte și anume perle în formă de butoiașe și pandantive de forma unor coșulețe conice alungite.

Perlele în formă de butoiașe, în număr de trei, au fost descoperite în două morminte de incinerație: două exemplare în mormîntul 103 și unul în mormîntul 64. Piese asemănătoare au mai fost descoperite în necropolele dacilor liberi de la Poienești (mormintele 36, 65, 115, 226, 251, 288 și 327)[33], Săucești[34], Moldoveni[35] și Dămienești[36], precum și în necropolele daco-romane de la Soporu de Cîmpie (mormintele 42, 132, și 191)[37], Obreja[38] și Locusteni (mormintele 18, 27, 76, 162, 177, 184, 185 și 194)[39].

Coșulețele conice de argint lucrate în tehnica filigranului sînt prezente doar în mormîntul de incinerație 425. Podoabe asemănătoare au fost descoperite în unele morminte ale dacilor liberi

---

[21] D. Protase, *Soporu de Cîmpie*, p. 69.

[22] Idem, *Așezarea și cimitirul daco-roman de la Obreja (Transilvania)*, în *ActaMN*, 8, 1971, p. 155.

[23] G. Popilian, *Locusteni*, p. 96–97.

[24] R. Vulpe, *Poienești*, p. 346, 356, 407, 111, 439, fig. 169; 194, 3; 329; 342, 6–7; 343, 2.

[25] D. Protase, *Soporu de Cîmpie*, p. 65, pl. XXVII, 3; XXXI, 4 (sus); vezi și tabelul nr. 8.

[26] G. Popilian, *Locusteni*, p. 17, 30, 43, 95, pl. V, M 26, 3; XVII, M 112, 1; XXVIII, M 197, 2.

[27] R. Vulpe, *Poienești*, p. 331–332, 337, 311, 378, 402–405, 439, fig. 137; 138; 149, 3–4; 155, 12–13; 252; 311–312; 319; 320, 1.

[28] S. Morintz și Gh. Bichir, *Săpăturile de la Pădureni*, în *Materiale*, 6, 1959, p. 492, fig. 3, 4.

[29] V. Căpitanu, *op. cit.*, în *Muzeul Național*, 2, 1975, p. 318, fig. 16, 4, 9; 20, 2, 7, 10, 13.

[30] *Ibidem*, fig. 29, 4; idem, *op. cit.*, în *Carpica*, 8, 1976, p. 155, 161, 163, 167, 171, 173, 174, 178, 179, fig. 10, 6–9.

[31] D. Protase, *Soporu de Cîmpie*, p. 17, 33, 65, fig. 4 3–10; p. XXXI, 7.

[32] G. Popilian, *Locusteni*, p. 91–94.

[33] R. Vulpe, *Poienești*, p. 416–417.

[34] V. Căpitanu, *op. cit.*, în *Carpica*, 8, 1976, p. 163, 177, fig. 10, 4.

[35] Săpături I. Antonescu și V. Ursachi. Material inedit în Muzeul de Istorie din Roman.

[36] I. Mitrea, *Necropola carpică de la Dămienești, județul Bacău*, în *Carpica*, 14, 1982, p. 77, fig. 4, 6–10, 12; 5, 10.

[37] D. Protase, *Soporu de Cîmpie*, p. 25, 37, 42, fig. 11; pl. XXXIII, 5; XXX, 2.

[38] Idem, *op. cit.* în *ActaMN*, 8, 1971, p. 155.

[39] G. Popilian, *Locusteni*, p. 16, 17, 23, 37, 38, 40–42, pl. IV, M 18, 2; V, M 27, 2; XI, M 76, 5; XXIII, M 162, 8; XXIV, M 177, 11; XXVI, M 184, 7 și M 185, 7; XXVII, M 194, 8.

www.cimec.ro

de la Poienești[40], Onceşti-Cioara[41] și Săucești[42] și în necropolele daco-romane de la Soporu de Cîmpie (mormintele 1 și 73)[43], Obreja[44] și Locusteni (mormintele 72, 162 și 279)[45].

În număr ceva mai mare se găsesc diverse pandantive, lucrate din bronz, fier, argint și lut. Mai frecvente sînt pandantivele în formă de căldăruşă, lucrate cel mai adesea din fier, dar cîteodată și din bronz. Ele au fost descoperite în opt morminte de incinerație (32, 224, 320, 342, 368, 400, 446 și 547) și în șapte morminte de înhumație (15, 321, 365, 384, 389, 417 și 526).

În ceea ce privește poziția acestor pandantive, precizările care se pot face au la bază observațiile făcute asupra pieselor din mormintele de înhumație. Astfel, exemplarul din mormîntul 321 se află pe o verigă, în partea stîngă a craniului, în regiunea urechii, cel din mormîntul 365 în regiunea humerusului drept, cele din mormintele 15, 384, 389, 417 și 526 la gît, în zona obișnuită a colierelor. De aici rezultă concluzia că ele erau purtate ca podoabe în cuprinsul colierelor, sau ca piese separate, dar tot la gît. Numai exemplarul din mormîntul 321 ar sugera faptul că aceste pandantive ar putea să fi fost purtate eventual și pe verigi de tîmplă.

Pandantivele de fier în formă de căldăruşă au fost descoperite și la Poienești, în patru morminte de incinerație (55, 71, 230 și 327)[46] și în două morminte de înhumație (130 și 347)[47]. Exemplarele aflate asupra scheletelor se găseau în poziție diferită. Astfel, pandantivul din mormîntul 130 era în partea dreaptă a bazinului, dar trebuie menționat că el se afla într-o zonă deranjată, așa încît nu se poate ști dacă aceasta era poziția lui inițială. Este foarte posibil ca piesa, în preajma căreia se găseau și cîteva mărgele, să fi fost adusă împreună cu acestea din zona colierului. Pentru această poziție inițială a pandantivului pledează situația din cel de al doilea mormînt de înhumație de la Poienești (327), în care o piesă similară era lipită de o mărgică de bronz aflată pe mijlocul unui torques.

Obiecte de podoabă de forma căldăruşelor se întîlnesc destul de frecvent în mormintele dacilor liberi din Moldova. Astfel, piese asemănătoare au fost descoperite la Dumitreștii Gălățiii[48], Pădureni[49], Gălănești (mormintele de incinerație 227 și 281)[50], Săucești[51] etc. De asemenea, ele apar și în necropolele daco-romane de la Soporu de Cîmpie[52] și Locusteni. Aici, la Locusteni, pandativele în formă de căldăruşă lucrate din argint în tehnica filigranului s-au găsit în șapte morminte de incinerație (76, 122, 144, 162, 177, 194, 233)[53].

Printre pandantivele de bronz de la Văleni se găsesc două piese de formă globulară, formă realizată prin prinderea în poziție verticală și simetrică a patru bare arcuite cu protuberanțe la partea exterioară ; la locul de îmbinare a celor patru bare se află o urechiușă de prindere. Una din aceste piese a fost descoperită în mormîntul de incinerație 338, iar cealaltă în mormîntul de înhumație 15. Ultima piesă făcea parte împreună cu mai multe mărgele dintr-un colier. O analogie apropiată pentru această categorie de obiecte a fost semnalată în mormîntul de incinerație 30 de la Săucești[54].

Tot ca pandantive au servit și trei monede, dintre care una de bronz (mormintele 589) și două de argint (mormintele 212 și 400). Două dintre ele au fost perforate, fiind purtate în colier sau separat ca medalion. Această poziție este sugerată și de locul de descoperire al monedei în mormîntul de înhuma ie 212, și anume în regiunea gîtului.

Portul monedelor în coliere sau ca medalioane este atestat mai rar la dacii liberi, dar nu lipsește. Astfel, monede de bronz sau argint perforate sau cu tortiță provin de la Poienești[55], Du-

---

[40] R. Vulpe, *Poienești*, p. 441.

[41] V. Căpitanu, *op. cit.*, în *Muzeul Național*, 2, 1975, p. 318, fig. 16, 5–8, 10–12; 22, 2.

[42] *Ibidem*, p. 327, fig. 29, 2–3; idem, *op. cit.*, în *Carpica*, 8, 1976, p. 163, 167, 173, 178, fig. 10, 1, 5.

[43] D. Protase, *Soporu de Cîmpie*, p. 17, 30, 68, fig. 15.

[44] *Idem, op. cit.*, în *ActaMN*, 8, 1971, p. 155.

[45] G. Popilian, *Locusteni*, p. 23, 37, 52, pl. X, M 72, 3; XXIII, M 162, 3–5; XXXVI, M 279, 2.

[46] R. Vulpe, *Poienești*, p. 331, 341, 377, 405, 441, fig. 139, 1; 156, 2; 320, 2.

[47] *Ibidem*, p. 358, 416, 441, fig. 194, 2; 346, 4.

[48] I. Ioniță, *Necropola daco-carpică de la Dumitreștii Gălății, județul Iași*, în *ArhMold*, 6, 1969, p. 125, fig. 2, 5–6.

[49] S. Morintz și Gh. Bichir, *op. cit.*, în *Materiale*, 6, 1959, p. 491, fig. 3, 6.

[50] V. Căpitanu, *op. cit.*, în *Carpica*, 7, 1975, p. 65, 85, 90, fig. 13, 4–11.

[51] Idem, *op. cit.*, în *Carpica*, 8, 1976, fig. 10, 10, 13, 14.

[52] D. Protase, *Soporu de Cîmpie*, p. 68.

[53] G. Popilian, *Locusteni*, p. 91–93.

[54] V. Căpitanu, *op. cit.*, în *Carpica*, 8, 1976, p. 178, fig. 10, 12.

[55] R. Vulpe, *Poienești*, p. 397, 435, fig. 300, 4; 302, 1.

www.cimec.ro

mitreştii Gălăţii[56] şi Dămieneşti[57]. O monedă de bronz perforată a fost semnalată în mormîntul de incinerație 131 de la Soporu de Cîmpie[58].

Seria pandantivelor poate fi completată cu verigile avînd pe ele mărgele, lănţişoare şi diverse alte piese, precum şi amuleta rectangulară de lut ars şi aceea discoidală de piatră.

Cea dintîi remarcă pe care o facem analizînd elementele de port de la Văleni se referă la extraordinara lor unitate în aria dacică, la dacii liberi, ca şi la cei aflaţi sub ocupaţie romană. Ea se concretizează în folosirea aceloraşi piese vestimentare, aşa cum o arată utilizarea mai frecventă a fibulelor şi doar ocazională a cataramelor, precum şi în preferinţa pentru aceleaşi categorii de podoabe. Diferenţierile tipologice de la o zonă la alta dezvăluie doar aprovizionarea cu accesorii vestimentare şi podoabe din centre de producţie diferite.

În general constatăm o varietate destul de mare a pieselor utilizate ca accesorii vestimentare şi podoabe. Ea este determinată de folosirea îndelungată a necropolei, dar şi de natura contactelor pe care le-a avut populaţia aşezării de la Văleni. Cele mai multe dintre piese dovedesc legături foarte strînse cu civilizaţia romană. Spre exemplu, fibulele cu corpul puternic profilat, cu portagrafa în formă de teacă şi cu piciorul înfăşurat, numeroasele tipuri şi variante de mărgele de sticlă colorată, ca şi acelea de calcedoniu şi coral, acul de păr cu capul de formă rectangulară (mormîntul 212), cerceii şi celalalte piese de argint lucrate în tehnica filigranului, piesa ajurată ornamentală de bronz placată cu foiţă de argint, aplica de argint cu decor incizat şi monedele purtate ca pandantive ne conduc evident spre lumea romană. De altfel, în evoluţia necropolei sesizăm o pătrundere amplificată şi tot mai diversificată de la o etapă la alta a produselor romane. Mormintele din faza I au un conţinut mai sărăcăcios şi aceasta reflectă situaţia populaţiei dacice după încheierea luptelor cu romanii. Spre deosebire de acestea, printre mormintele tîrzii din necropolă semnalăm unele cu un inventar foarte bogat, uneori de mare valoare (obiecte de argint lucrate în tehnica filigranului, numeroase mărgele de sticlă colorată, mărgele de coral etc.)

[56] I. Ioniţă, *op. cit.*, în *ArhMold*, 6, 1969, p. 123.
[57] I. Mitrea, *op. cit.*, în *Carpica*, 14, 1982, p. 75, fig. 4, 17, 18.
[58] D. Protase, *Soporu de Cîmpie*, p. 37, 58, pl. XXXVI, 5.

www.cimec.ro

# VIII. CONCLUZII

Necropola de la Văleni, cea mai întinsă pînă acum din întreaga arie a culturii dacice, este o descoperire aparte nu numai prin numărul mare de morminte, ci şi prin cantitatea de informaţii şi valoarea lor deosebită, care acoperă o importantă perioadă din istoria dacilor liberi.

Riturile funerare practicate, incineraţia şi înhumaţia, sînt cunoscute şi în celelalte necropole dacice. Astfel, incineraţia în urne (cu sau fără capac) şi în groapă este cunoscută în toate cimitirele dacice din regiunile de la est de Carpaţi, cum sînt acelea de la Poieneşti, Moldoveni, Pădureni, Săbăoani, Gălăneşti, Butnăreşti, Dămieneşti etc. Ea este practicată şi în cimitirele daco-romane de la Soporu de Cîmpie, Obreja, Locusteni, Daneţ şi Enisala, iar asemănările merg uneori pînă la identitate. La Văleni s-au putut face noi observaţii asupra ritului funerar al incineraţiei, cum ar fi obiceiul spargerii şi depunerii urnelor şi capacelor în morminte în stare incompletă, punerea oaselor calcinate în morminte doar în cantităţi simbolice, arderea pe rug a urnelor şi capacelor etc.

Descoperirea de morminte de înhumaţie la Văleni a impus revizuirea unor ipoteze eronate cu privire la practicarea înhumaţiei de către daci. Aici s-a dovedit că mormintele de înhumaţie din necropolele dacilor liberi nu au vreo legătură cu sarmaţii, ci aparţin aceleiaşi populaţii dacice care îşi îngropa cea mai mare parte a semenilor decedaţi prin incinerare. Trebuie subliniat şi faptul că situaţia mormintelor de înhumaţie de la Văleni este în întregime asemănătoare cu aceea din alte necropole dacice de la est de Carpaţi (Poieneşti, Moldoveni, Gălăneşti, Săbăoani, Săuceşti), precum şi din toate necropolele daco-romane cunoscute pînă acum (Soporu de Cîmpie, Obreja, Locusteni, Daneţ şi Enisala). Răspîndirea generalizată a înhumaţiei, cu rare excepţii numai pentru copii, a constituit doar unul din argumentele care au pledat hotărîtor pentru *apartenenţa dacică* (şi nu sarmatică !) a mormintelor de înhumaţie.

Observaţiile făcute asupra obiceiurilor de ritual au arătat că necropola de la Văleni prezintă aceleaşi caracteristici pe care le întîlnim şi în alte necropole dacice şi daco-romane. Astfel, atît prin forme (vase mici folosite pentru băut, în special căniţe), cît şi prin frecvenţă, obiceiul de a pune vase de ofrandă în morminte, semnalat la Văleni, este foarte asemănător în restul lumii dacice şi daco-romane. Situaţia este absolut asemănătoare şi în ceea ce priveşte obiceiul de a pune unele obiecte de uz casnic în morminte, cum sînt acele de cusut şi cuţitele. Aceeaşi observaţie a putut fi făcută şi pentru prezenţa ofrandelor de carne. Discuţiile consemnate asupra obiceiurilor de ritual au arătat şi faptul că ele sînt asemănătoare pentru ambele categorii de morminte, incineraţi şi înhumaţi, ceea ce din nou confirmă opinia că ele aparţin aceleiaşi populaţii.

Obiceiurile de port confirmă şi ele, prin analogiile stabilite, unitatea populaţiei care şi-a înmormîntat morţii la Văleni. Portul fibulelor, în general cîte una, mai rar cîte două sau trei exemplare, este foarte asemănător cu acela înregistrat în celelalte necropole dacice (Poieneşti, Moldoveni, Gălăneşti, Săbăoani) şi daco-romane (Soporu de Cîmpie, Obreja, Locusteni). Raritatea cataramei constatată la Văleni este identică cu aceea din celelalte necropole dacice şi daco-romane.

Portul podoabelor (mărgele, colane, brăţări, cercei, inele) şi al amuletelor în necropola de la Văleni este aproape identic cu acela consemnat în toate celelalte necropole dacice şi daco-romane.

Prin urmare, în ceea ce priveşte riturile funerare, ritualurile de înmormîntare şi obiceiurile de port, necropola birituală de la Văleni se integrează total în grupa de necropole aparţinînd dacilor liberi din Moldova şi are asemănări foarte mari cu necropolele dacilor în curs de romanizare din provinciile romane Dacia şi Moesia (Soporu de Cîmpie, Obreja, Locusteni, Enisala).

În ceea ce priveşte obiectele din inventarul mormintelor, acestea sînt aproape în totalitate asemănătoare cu descoperirile din celelalte necropole dacice din Moldova. Ceramica lucrată cu mîna îşi găseşte numeroase corespondenţe în aria culturii dacice, chiar şi în teritoriile dacice stăpînite de romani. La rîndul ei, ceramica lucrată la roată are frecvente analogii în complexele dacilor liberi şi cu rare excepţii şi în regiunile dacice aflate sub ocupaţie romană. Amforele romane

www.cimec.ro

folosite ca urnă sînt puține (două exemplare). Un număr mare de fragmente de amfore provin însă din stratul de depuneri ale cimitirului și ele fac dovada utilizării pe scară largă a conținutului acestor recipiente cu prilejul desfășurării practicilor funerare.

În ceea ce privește fibulele, majoritatea dintre ele sînt de tipul cu corpul puternic profilat, unele aparținînd unor variante timpurii, care își găsesc analogii în complexe din secolul I e.n. Acesta este de fapt tipul de fibulă cel mai răspîndit în necropolele dacilor liberi din Moldova. Demn de remarcat este faptul că același tip de fibulă este caracteristic și pentru necropolele daco-romane din Oltenia, așa cum o arată descoperirile de la Locusteni, dar nu și pentru acelea din Transilvania (Soporu de Cîmpie, Obreja). Aceste constatări permit observația că, în ceea ce privește fibulele, aceleași centre aprovizionau atît pe dacii liberi din Moldova, cît și pe dacii în curs de romanizare din Oltenia. În schimb, Transilvania intra în zona de difuzare a unor fibule produse în alte centre.

Fibulele cu portagrafa înaltă își găsesc corespondente numai în așezările și necropolele de la est de Carpați, pentru care pot fi găsite unele analogii în zonele învecinate de la nord. De asmenea, pentru fibulele cu piciorul înfășurat, precum și pentru acelea cu portagrafa în formă de teacă, cele mai multe și apropiate analogii se găsesc tot în așezările și necropolele dacilor liberi de la est de Carpați, precum și în teritoriile romane.

Catarama de fier din mormîntul 342 își găsește analogii în mediile culturale vecine de la nord. Spre aceeași zonă ne trimite și fibula cu portagrafa înaltă din mormîntul 574.

Obiectele de podoabă alcătuiesc, după ceramică, partea cea mai bogată a inventarului. Provenienta lor este în mare parte romană. Ele se găsesc din abundență în toate celelalte necropole dacice din Moldova și arată nu numai aceleași preferințe, ci și surse comune de aprovizionare.

Întocmirea unor diagrame cu asocierea diferitelor serii tipologice de urne, capace, cercei, mărgele și fibule a permis unele interesante observații cu privire la cronologia internă a necropolei, în evoluția căreia au putut fi stabilite două faze (fig. 73). În prima fază se găsesc fibule cu corpul puternic profilat datate în general mai timpuriu, așa cum o dovedesc și descoperirile de la Locusteni, unde ele au fost încadrate numai în limitele secolului al II-lea. Nu credem că fibulele de acest tip își încetează existența la sfîrșitul secolului al II-lea și optăm pentru o datare mai largă, care să cuprindă și prima jumătate a secolului al III-lea. Fibulele cu corpul profilat, de fapt unele variante mai tîrzii ale acestora, se asociază în morminte cu obiecte care se datează tîrziu, cum sînt podoabele de argint lucrate în tehnica filigranului. Astfel de cazuri au fost semnalate atît la Poienești, cît și în necropola daco-romană de la Locusteni. S-ar impune deci o cronologie mai fină a diferitelor variante de fibule cu corpul puternic profilat, pe baza căreia să se obțină și o încadrare mai exactă a necropolelor în care obiecte de acest tip apar în număr mai mare.

Spre deosebire de prima, în faza a doua se găsesc fibule cu portagrafa înaltă, fibule cu portagrafa în formă de teacă și fibule cu piciorul înfășurat. Aceste fibule se datează mai tîrziu decît fibulele cu corpul puternic profilat. Este un fapt cunoscut că unul din criteriile de bază pentru care unele necropole aparținînd dacilor liberi au fost datate mai tîrziu, în cea de a doua jumătate a secolului al III-lea, a fost tipul de fibulă cu piciorul înfășurat.

Necropolele aparținînd dacilor liberi din Moldova descoperite pînă acum au fost datate în intervale cronologice diferite: în secolul al II-lea și în prima jumătate a celui următor (Pădureni), la sfîrșitul secolului al II-lea și în prima jumătate a celui de al III-lea (Vîrtișcoi și Butnărești), în secolul al III-lea (Gălănești) sau în a doua jumătate a secolului al III-lea și începutul secolului al IV-lea (Poienești și Moldoveni)[1]. Prin urmare, cea mai veche a fost considerată necropola de la Pădureni, datată în secolul al II-lea și prima jumătate a secolului al III-lea. Nu s-a specificat însă în care parte a secolului al II-lea au început înmormîntările la Pădureni.

Necropola de la Văleni cuprinde o grupă de morminte care se datează mai timpuriu față de toate celelalte descoperiri amintite. Analiza complexului a arătat că această grupă mai veche, pentru care sînt caracteristice mai ales urnele scunde cu marginea evazată, nu-și găsește decît foarte puține analogii între descoperirile de pînă acum. Mai apropiate de această grupă par să fie doar unele urne din necropola de la Dumitreștii Gălății[2].

---

[1] O discuție globală asupra cronologiei necropolelor dacice din secolele II—III e.n. din Moldova, cu unele naunțări, face Gh. Bichir, *Cultura carpică*, p. 147 și urm.

[2] I. Ioniță, *Necropola daco-carpică de la Dumitreștii Gălății (județul Iași)*, în *ArhMold*, 6, 1969, fig. 3, 4; 7, 1.

www.cimec.ro

Cele mai vechi morminte datează probabil încă din prima jumătate a secolului al II-lea. Spre această datare ne conduc unele forme de vase lucrate cu mîna, identice sau foarte apropiate de acelea din La Tène III, precum și unele tipuri de urne și fructiere lucrate la roată, a căror detalii tipologice fac legătura cu ceramica La Tène-ului III. Proporția foarte mare de vase lucrate cu mîna folosite ca urne și capace, incomparabil mai mare față de toate necropolele cercetate pînă acum, ca și numărul mare de fructiere folosite drept capace, trebuie avute și ele în vedere la această datare timpurie. De asemenea, pentru încadrarea necropolei de la Văleni încă din prima jumătate a secolului al II-lea pledează unele fibule cu corpul puternic profilat (exemplarul din mormîntul 27), care au uneori analogii chiar în secolul I e.n. În sfîrșit, pentru aceeași datare timpurie ar putea fi invocate și monedele de la Titus Flavius Domitianus (81—96 e.n.), chiar dacă ele au fost purtate o vreme ca medalioane.

În faza a II-a, necropola de la Văleni evoluează paralel cu alte complexe similare, între care acelea de la Pădureni, Vîrtișcoi, Moldoveni etc. O comparație globală între ele pentru a stabili etape de înmormîntări este posibilă, dar rezultatele nu pot fi sigure atîta vreme cît aceste necropole nu sînt cercetate integral. De asemenea, o încercare de a fixa schița cronologică generală ar trebui să fie precedată de cîte o analiză de detaliu pentru fiecare necropolă.

Pentru limita superioară a necropolei, cele care oferă puncte de sprijin importante sînt variantele tîrzii de fibule cu portagrafa înaltă și fibulele cu piciorul înfășurat, a căror datare urcă pînă în a doua jumătate a secolului al III-lea.

Prin urmare, necropola de la Văleni, în evoluția căreia se disting două faze, ce ar putea fi la rîndul lor împărțite în subfaze, începe în prima jumătate a secolului al II-lea și se încheie probabil pe la mijlocul secolului al III-lea. Din păcate, necropolele dacice din perioada La Tène III sînt puțin cunoscute și raportările la perioada anterioară nu pot fi făcute. Tipologic însă materialele din faza veche de la Văleni se leagă foarte strîns prin unele tipuri de vase și fibule din așezările dacice din La Tène III. Descoperirile nu ne îngăduie deocamdată să stabilim și momentul de trecere de la o fază la alta în necropola de la Văleni.

Apartenența etnică a populației care și-a înmormîntat semenii la Văleni, ținînd seama de toate analogiile pentru rituri și ritualuri funerare, pentru obiceiurile de port, ca și pentru tipologia inventarului, consemnate deja în capitolele anterioare, nu poate fi decît dacică. De altfel, încă de la semnalarea primelor descoperiri de acest fel din Moldova, dar mai ales începînd cu cercetările de la Poienești efectuate de Radu Vulpe, necropolele de tipul acelora de la Văleni au fost atribuite fără excepție dacilor liberi. Nuanțările care s-au făcut uneori cu privire la diferite grupe de necropole din această categorie au avut în vedere doar aspecte de detaliu, referitoare la identificarea mai precisă a unui anumit grup de populație dacică (costoboci, carpi etc.).

Unele discuții contradictorii s-au purtat totuși în ultimele două decenii în legătură cu apartenența etnică a mormintelor de înhumație. Încă de la început, pe baza cercetărilor de la Poienești, Radu Vulpe a atribuit mormintele de înhumație, ca și pe acelea de incinerație, carpilor, adică unei populații dacice. La fel a procedat și Iulian Antonescu în rapoartele preliminare asupra săpăturilor de la Moldoveni. Ulterior, încercînd o reconsiderare a descoperirilor de la Poienești și Moldoveni, Gh. Bichir a formulat o nouă ipoteză cu privire la mormintele de înhumație din necropolele respective, pe care le-a considerat sarmatice. Pentru aceasta, el a încercat mai întîi o altă încadrare cronologică a celor două categorii de morminte, pe care le-a interpretat ca două cimitire suprapuse, datînd mormintele de înhumație într-o etapă mai veche, iar pe cele de incinerație într-o etapă mai nouă. El a discutat apoi inventarul celor două categorii de morminte, „descoperind" deosebiri ce trebuiau să ducă la concluzia că ele sînt total diferite și nu pot fi atribuite aceleiași populații. Denaturarea unor situații arheologice din teren și neclaritatea altora, ca și interpretarea forțată și de multe ori eronată a datelor, a dus în cele din urmă la concluzia că mormintele de înhumație de la Poienești și Moldoveni ar fi sarmatice. Această ipoteză, îmbrățișată foarte repede de un mare număr de arheologi, fără verificări mai temeinice, a fost favorizată și de părerea formulată în grabă că o parte a mormintelor de înhumație de la Poienești ar avea craniile deformate, particularitate ce caracterizează populația sarmatică.

Cercetările de la Văleni au oferit încă din primii ani dovezi concludente împotriva noii opinii formulate de Gh. Bichir. Înainte de toate, observațiile stratigrafice au arătat în mod cert contemporaneitatea mormintelor de înhumație cu acelea de incinerație. În al doilea rînd, inven-

 www.cimec.ro

tarul mormintelor de la Văleni nu cuprindea nici un fel de piese care să fie obișnuite la populația sarmatică (clopoței, săbii cu inel la capătul mînerului etc.). Aceste prime constatări au determinat o reluare a investigațiilor cu privire la apartenența mormintelor de înhumație de la Poienești și Moldoveni, de data aceasta și de la Văleni, care se găseau pe același loc cu mormintele de incinerație. Rezultatul acestora au arătat că toate încercările de a despărți mormintele de înhumație de acelea de incinerație erau lipsite de temei.

De asemenea, analiza riturilor funerare a oferit convingerea că situația de la Poienești, Moldoveni și Văleni este similară cu aceea din necropolele dacilor în curs de romanizare din Transilvania și Dobrogea. Prin descoperirile mai recente de la Locusteni s-a văzut că ea este asemănătoare și cu aceea din necropolele dacilor din Oltenia.

Analiza inventarului, nu numai din punct de vedere tipologic, cum a procedat Gh. Bichir, ci și din punct de vedere al funcționalității, prin urmare al ritualurilor de înmormîntare și al portului, a confirmat aceeași unitate de obiceiuri la incinerați și înhumați, care de asemenea erau analoage cu acelea ale dacilor aflați sub ocupație romană. Toate observațiile făcute au permis aprecierea că mormintele de înhumație din necropolele de la Poienești, Moldoveni și Văleni aparțin, ca și mormintele de incinerație din aceleași cimitire, tot populației dacice.

Singurul argument care mai putea fi invocat în favoarea opiniei lui Gh. Bichir era părerea că unele schelete de la Poienești ar avea cranii deformate. Mai recent și acest ultim argument a fost înlăturat, examinările antropologice din urmă dovedind că deformările respective nu sînt intenționate, ci se datorează presiunii solului[3]. Aici este cazul să se sublinieze faptul că s-a putut ajunge la o asemenea gravă eroare datorită unei elementare greșeli metodologice și anume prin alinierea forțată a datelor arheologice la o opinie antropologică necontrolată cu responsabilitate.

Prin urmare, descoperirile de la Văleni au restabilit adevărul că dacii liberi au practicat ambele rituri funerare. Aceasta a determinat ca o întreagă categorie de morminte ce erau mai înainte atribuite sarmaților să fie trecute în patrimoniul culturii dacice.

La Văleni s-au descoperit două necropole ce au fost folosite paralel de populația aceleiași așezări. Cauza nu ne este cunoscută și explicațiile ce ar putea fi date rămîn în domeniul ipotezelor. Așa cum ne-am exprimat și cu un prilej mai vechi, presupunem că cele două necropole ar putea reflecta o anumită structură internă a comunității dacice de la Văleni[4].

Necropola I oferă date interesante asupra poziției grupate a unor morminte. Acestea se găsesc de obicei în șiruri, mai frecvente pe direcția nord-sud, iar uneori de la vest spre est. Din aceste grupe menționăm acelea alcătuite de mormintele 103, 111, 147, 104, 105 și 106, precum și de mormintele 113, 115, 114, 116 și 117 din centrul necropolei, înșiruite de la sud spre nord. O altă grupare, de data aceasta pe un șir de la vest la est, este formată de mormintele 430, 229, 428, 427, 426, 425 și 424. Grupele de morminte menționate aparțin foarte probabil unor familii.

Incinerarea defuncților s-a făcut în afara necropolelor. Cele trei amenajări descoperite în marginile de nord-vest și de sud ale necropolei (fig. 3) nu pot fi interpretate ca ruguri, ci cuptorașe ce au fost folosite cu prilejul banchetelor funerare.

Prezența numeroasă a unor categorii de obiecte romane în inventarul mormintelor, cum ar fi unele accesorii vestimentare (fibule) și podoabe (mărgele, piese de argint lucrate în tehnica filigranului, pandative), arată legături foarte strînse ale dacilor liberi cu civilizația romană. Intensitatea diferită de la un interval cronologic la altul, a importurilor romane în mediul dacic reflectă foarte probabil și natura relațiilor (mai pașnice sau mai puțin pașnice) dintre cele două părți. Ele arată în același timp și posibilitățile diferite de la o etapă la alta ale dacilor liberi de a recepta produsele romane. Este evident faptul că în faza I importurile romane sînt mai modeste, iar în faza a II-a acestea sînt mult diversificate și cuprind produse rare și mai scumpe. Situația dovedește nu numai o prezență romană mai activă, ci și o prosperitate crescîndă a Daciei libere.

[3] Date amănunțite într-o comunicare ținută de N. Miriţoiu la Institutul de Arheologie din București.

[4] I. Ioniță, V. Ursachi, *Nouvelles données archéologiques concernant les Carpo-Daces*, în *Actes du VIII Congrès international des sciences préhistoriques et protohistoriques, Prague 21—27 août 1966*, 2, Praga 1971, p. 1 023.

www.cimec.ro

# IX. VĂLENI

## EIN GROSSES GRÄBERFELD DER FREIEN DAKER

### Zusammenfassung

*In der Zeitspanne 1959 — 1963 sind Grabungen auf dem Gebiet des Dorfes Văleni (Gemeinde Bolești, Kreis Neamț) in einer ausgedehnten dakischen Siedlung durchgeführt worden, wobei man 18 Häuser, mehrere Feuerstellen, einen Töpferöfen, zahlreiche Abfallgruben und eine grosse Menge an dakischer Keramik, römischen Amphoren, verschiedenen Werkzeugen und Hausgeräten (Pflugscharen, Sicheln, Handmühlen, Meisseln, Messern, Spinnwirtel), Kleidungszubehör (Fibeln) und Schmuck (Perlen, Anhänger) entdeckte. Ebendort wurden auch einige Häuser aus der Bronzezeit (Noua-Kultur), sowie solche aus dem 8.—9. Jahrhundert u. Z. untersucht.*

*Im Verlauf der Grabungen 1964—1968 und 1970 wurden auch zwei Gräberfelder erforscht, die zur dakischen Siedlung gehören. Sie lagen 150 m voneinander und etwa 200 — 250 m nördlich von der Siedlung entfernt (Abb. 1).*

*Das Gräberfeld I hatte sehr grosse Ausmasse: es umfasste 578 Gräber; davon waren 470 Brandgräber, die restlichen 108— Körperbestattungen (Abb. 3). Im Gräberfeld II, das durch Bodenerosion zum Teil zerstört worden war, wurden nur 28 Gräber entdeckt, wovon die Hälfte Brandgräber, die andere Hälfte Körperbestattungen waren (Abb. 2). Unweit des Gräberfeldes II sind auch zwei Körperbestattungen (Nr. 4 und 5) aus dem 8.—9. Jh. entdeckt worden.*

*Im allgemeinen sind die dakischen Gräber ziemlich karg ausgestattet und nur wenige davon beinhalten zahlreichere Fundstücke. Trotzdem bietet dieses Gräberfeld hier, eben durch seine ungewöhnlich grosse Ausdehnung, eine Fülle an Fundgegenständen an, darunter kleine Hausgeräte, Kleidungszubehör zahlreiche Schmucksachen, Münzen, Glasbecher und eine bedeutende Sammlung von Tongefässen (Abb. 4 — 53).*

*Die aufgefundenen Hausgeräte waren: Nähnadeln (Gr. 53, 61, 259, 302, 311, 337, 450, 488, 489, 547 und 607; Abb. 54, 1) und Messer aus Eisen (Gr. 10, 52, 62, 68, 75, 136, 343, 365, 463, 501 und 507, Abb. 54, 2).*

*Das Kleidungszubehör ist durch eine Eisenschnalle mit halbovalem Ring (Abb. 35, 10; 51, 8) und durch 38 Fibeln vertreten, darunter 1 aus Silber, 21 aus Bronze und 16 aus Eisen. Gewöhnlich wurde in jedem Grab nur je eine Fibel aufgefunden, mit Ausnahme des Grabes 535, in dem man die Spiralenreste von 2 Fibeln entdeckte, deren Typus nicht festgestellt werden konnte (Abb. 35, 31, 32), und des Grabes 574, in dem man 3 verschiedenartige Fibeln entdeckte (Abb. 48, 33 — 35). 31 Fibeln konnte man in sieben Typen einordnen, von denen einige je zwei Varianten aufweisen: Typus 1 (Abb. 22, 12), T. 2 (Abb, 20, 39; 24, 1), T. 3 (Abb. 19, 14; 23, 89, 90; 31, 24; 35, 27; 36, 31, 32; 38, 180; 39, 18; 43, 9 10; 44, 58; 46, 58, 48; 51, 17, 20, 21), T. 4a (Abb. 32, 43), T. 4b (Abb. 48, 33), T. 5a (Abb. 48, 34), T. 5b (Abb. 51, 24), T. 6 (Abb. 21, 27; 25, 6; 34, 19; 48, 35; 51, 31), T. 7a (Abb. 50, 75) und T. 7b (Abb. 45, 5).*

*Unter den Schmucksachen sind Fingerringe, Halsringe, Armreifen, Perlen, Ohrringe, in Filigran hergestellter Silberschmuck, eine Haarnadel und verschiedene Anhänger zu finden.*

*Die Fingerringe sind seltene Fundstücke: sie wurden in vier Gräbern entdeckt (Abb. 40, 67; 43, 2; 46, 41; 51, 41). Zwei weitere in der Kulturschicht aufgefundene Stücke (Abb. 51, 26; 53, 22) könnte man derselben Schmuckkategorie zuordnen. Ziemlich selten fand man sowohl Halsringe, von denen vier typenunterschiedliche Exemplare entdeckt wurden (Abb. 33, 9; 51, 19; 53, 34, 61), als auch Armbänder (Abb. 26, 17; 28, 16; 51, 27). Perlen fand man hingegen sehr oft. Die meisten waren aus Glas und wiesen, aufgrund ihrer Form und Farbe, eine grosse Typen- und Variantenverschiedenheit auf: kugelförmige Perlen vom Typ 1a (Abb. 56, 1), 1b (Abb. 56, 2), 1c (Abb. 38, 182), 1d (Abb. 21 3; 38, 140), 1e (Abb. 21, 8; 52, 98, 99), 1f (Abb. 22, 44), 1g (Abb. 21, 29) und 1h (Abb. 56, 3), zylindrische (Typ 2; Abb. 57, 1), doppelkonische) Typ 3; Abb. 57, 2), röhrenförmige gelappte (Typ 4; Abb. 57, 4), prismenförmige (Typ 5; Abb. 58, 1) und würfelförmige (Typ 6; Abb. 58, 2). Ziemlich zahlreich sind auch die kugelförmigen Perlen aus Chalzedon (Abb. 59, 1). Viel seltener sind die Perlen aus Bernstein (Abb. 53, 48, 49, 52, 53, 55, 58, 60, 61), aus Korallen (Abb. 32, 32 — 37, 40—42, 44—46; 48, 1 — 3, 6, 7, 13), aus gebrannter Tonerde (Abb. 36, 2; 51, 40), aus Bronze (Abb. 36, 1; 53, 2) und aus Stein (Abb. 39, 40). Unter den anderen Schmucksachen sind folgende zu erwähnen: eine Haarnadel aus Bronze (Abb. 28, 11), Ohrringe aus Bronzedraht (Abb. 19, 16; 22, 45; 23, 4; 60, 1), und aus Silber, die in Filigran hergestellt wurden (Abb.*

www.cimec.ro

*27, 39; 32, 47, 50; 48, 36), Anhänger aus Silber (ebenfalls Filigranarbeit) in Form eines Fässchens (Abb. 24, 6; 53, 17) und eines Körbchens (Abb. 40. 70), Eimerchenanhänger aus Eisen (Ab . 61, 1) oder aus Bronze (Abb. 61, 2), Bronzeanhänger in Form vob Kugeln mit Knoten (Abd. 19, 9; 39, 14), Ringe mit Perlen, Kettchen oder anderen Schmucksachen (Abb. 22, 3, 25, 26; 38, 185), einen rechteckigen Anhänger aus gebrantem Ton (Abb. 38, 166) und zwei diskusförmige Anhänger, der eine aus Stein (Abb. 27, 5) und der andere aus Bronze (Abb. 38, 139). Zugleich entdeckte man, ausser einigen Ring n (Abb. 44, 65; 51, 18; 53, 32), auch ein Bronzezierwerk mit Hohlsäumen, das mit einem Silberplättchen überzogen worden war (Abb. 41, 5, 6), einen Silberbeschlag (Abb.28, 14), R ste von einem Bulla-Anhänger (?) aus Bronze (Abb. 37, 24, 31) und verschiedene andere Kleinstfundstücke.*

*Gewebeabdrücke wurden auf mehreren Fundstücken aus den Gräbern 2 (Abb. 53, 62), 122 (Abb. 23, 90), 129 (Abb. 33, 94), 547 (Abb. 46, 40) und 574 (Abb. 48, 34, 35) registriert.*

*Die vier entdeckten Münzen wurden folgenderweise identifiziert: 1—durchlochte Silbermünze (Gr. 212) des Domitianus (81 — 96 u. Z.); 2 — durchlochte Silbermünze (fourrée; Gr. 400) des Domitianus (83 u. z.; II. Prägung); 3 — Bronzemünze (dupondius; Gr. 589) des Antoninus Pius (138 — 161 u. Z.); 4 — Silbermünze (Gräberfeld II, Kulturschicht) des Septimius Severus: Iulia Domna (196 — 211 u. Z.)*

*Die Glassgefässe sind seltene Fundstücke; man entdeckte nur drei Becher, zwei davon waren kegelstumpfförmig (Abb. 27, 54; 36, 27), der dritte hingegen völlig zerstört.*

*Die Keramik ist in ihrer grossen Mehrheit dakischer Herkunft und ist hand- oder scheibengearbeitet. Die römische Keramik ist viel weniger vertreten.*

*Handgearbeitete Gefässe wurden in 146 Brandgräbern (Abb. 62) entdeckt, d. h. auf dem ganzen Gräberfeldareal, wobei ihre Frequenz gegen den westlichen und den nördlichen Rand hin etwas abnahm. Formmässig sind Töpfe und kegelstumpfförmige Tassen zu unterscheiden. Die Töpfe sind äusserst verschiedenartig, so dass eine Festlegung von genauen typologischen Reihen schwierig ist. Am verbreitesten ist der Typus des länglichen und abgerundeten Topfes. mit ausladendem Rand, einem gut herausgearbeiteten Hals und einer Höhe, die grösser ist als der maximale Durchmesser (Abb. 25, 33;, 30, 47; 31, 22; 33, 30). Manche Exemplare sind schlanker (Abb. 42. 33; 46, 53), andere umfassender (Abb. 30, 47; 37, 54). Eine geringere Anzahl von Urnen weisen eine Kugelform auf (Abb. 28, 39). Die häufigste Verzierungsform ist die Leiste (Abb. 24, 17; 33, 7; 38, 184; 46, 53). In den meisten Fällen ist sie in horizontaler Stellung auf den Höchst-Durchmesser oder auf die Gefässschulter angebracht worden. Manchmal wurden die Leisten in senkrechte (je eine oder je zwei ) oder in gekreuzte Stellung auf das Unterteil der Gefässe angebracht (Abb. 31, 8; 41, 24; 46, 57). Andere Gefässe wurden mit Schwellen (Abb. 44, 68, 75; 45, 25), eingeritzten Linien (Abb. 27, 56; 28, 39; 35, 33). Knöpfen und Girlandeabschnitten (Abb. 19, 48; 32, 30; 44, 68) verziert. Tassen entdeckte man nur in drei Gräbern (Abb. 33, 20; 39, 4; 53, 47). Die meisten handgearbeiteten Gefässe haben als Urnen gedient. Kleiner ist die Anzahl jener Gefässe, die als Deckel verwendet wurden; davon ist nur ihr Unterteil oder es sind nur Bruchstücke erhalten geblieben.*

*Die scheibengearbeit ten Gefässe sind aus einer grau- oder, seltener, rotfarbigen Tonpaste von ausgezeichneter Qualität. Ihre Spielarten sind im Vergleich zu jenen der handgearbeiteten Keramik bei weitem mannigfaltiger und beinhalten verschiedene Typen von Töpfen, Kannen, Schalen, Fussschalen und Deckeln, die als Urnen, Deckeln und seltener als Beigaben verwendet wurden. Die Töpfe wurden, der Form nach, sieben Typen zugeordnet, von denen die beiden ersten je zwei Varianten haben: kugelförmige Töpfe mit zurückgeschlagenem, leicht verdicktem Rand (Typ 1a; Abb. 20, 46; 21, 13; 23, 99, 100, 102; 24, 5; 26, 14, 26; 37, 42; 42, 39; 43, 37; 63, 1) oder nicht verdicktem Rand (Typ 1b; Abb. 21, 13; 28, 31; 29, 19; 30, 15, 42; 31, 9; 33, 14; 35, 30; 36, 39; 41, 22; 49, 19; 63, 2), bauchige Töpfe mit breiter Mündung und seitwärts gebogenem Rand, die niedriger (Typ 2a; Abb. 19, 49; 21, 33; 22, 51, 59, 60; 23, 97, 98; 29, 29; 30, 45; 34, 30; 49, 49; 61, 1) oder schlanker sind (Typ 2b; Abb. 25, 34; 34, 20; 35, 12; 64, 2) doppelkegelstumpfförmige Töpfe (Typ 3; Abb. 24, 27; 28, 28; 29, 31; 36, 38; 47, 28, 39; 64, 3), birnenförmige Töpfe (Typ 4; Abb. 26, 27; 34, 37; 49, 51; 64, 4), kugelförmige Töpfe mit eingezogenem Rand (Typ 5; Abb. 46, 58; 47, 35; 63, 4), ein eiförmiger Topf mit nach innen gewölbtem Rand (Typ 6; Abb. 30, 44) und ein kleiner allgemein kegelstumpfförmiger Topf mit zurückgeschlagenem Rand (Typ 7; Abb. 53, 45).*

*Die Kannen gehören drei Typen an. Manche sind klein, kugelförmig-abgeplattet und haben einen zylindrischen Hals (Typ 1; Abb. 22, 28, 46; 24, 24; 45, 2; 65, 1), andere sind gross, kugelförmig oder leicht doppelkegelstumpfförmig, haben einen zylindrischen Hals und die Mündung zum Aufsetzen des Deckels hergerichtet (Typ 2; Abb. 32, 38; 35, 42; 65, 2), schliesslich sind andere Kannen ebenfalls kugelförmig und haben einen zylindrischen Hals, dessen Rand jedoch gerade ist (Typ 3; Abb. 43, 19, 21; 44, 63; 46, 39; 65, 3). Man entdeckte sehr wenige Gefässe (und diese nur als Bruchstücke), die mit je zwei Henkeln versehen waren (Abb. 20, 33; 42, 14; 65, 4).*

*Die sehr zahlreichen und äusserst mannigfaltigen Schalen haben, in den meisten Fällen, als Deckel gedient. Zwei Schalen haben einen zylindrischen Oberteil und einen verbreiterten Rand, der auf seiner Oberseite eine waagerechte oder leicht schräge Facette aufweist (Typ 1; Abb. 22, 42; 26, 8; 66, 1). Zwei weitere Exemplare haben zylindrischen Oberteil, zurück-*

www.cimec.ro

*geschlagenen Rand, während die Schulter leicht gerillt ist (Typ 2; Abb. 25, 10; 26, 25; 66, 2). Häufiger vertreten sind die Schalen mit verdicktem und abgerundetem Rand und mit gewölbten Wänden, die verschiedene Varianten umfassen (Typ 3; Abb. 20, 34; 26, 13; 28, 29, 30; 31, 16; 36, 14; 37, 40; 39, 25: 41 26, 30; 42, 40; 43, 20, 30; 66, 3). Am zahlreichsten sind die Schalen mit geradem oder leicht zurückgeschlagenem, des öfteren leicht verdicktem Rand (Typ 4; Abb. 21, 22; 27, 64; 28, 19, 22; 31, 11, 13; 32, 39; 35, 29; 36, 8; 66, 4). Schliesslich hat eine andere Schalengruppe einen zylindrischen oder leicht kegelstumpfförmigen Oberteil und einen unverdickten Rand. Davon sind einige breiter (Typ 5a; Abb. 19, 23; 26, 19; 29, 36; 66, 5), andere hingegen kleiner und mit erhöhter Schulter (Typ 5b; Abb. 29, 15, 30; 31, 18; 36, 24; 38, 196; 46, 49; 66, 6).*

*Die Fussschalen von Văleni sind jenen aus anderen Gräberfeldern zahlenmässig überlegen. Die meisten haben einen bis zur Horizontalen seitwärts gebogenen Rand. Einige davon, deren Oberteil zylindrisch oder kegelstumpfförmig ist, haben einen breiten, gewölbten Rand und eine gut umrissene Schulter (Typ 1a; Abb. 21, 31; 22, 57; 23, 95, 96; 26, 1, 21; 39, 33; 67, 1). Andere Exemplare haben einen untersetzteren, zylinderförmigen oder kegelstumpfförmigen (meistens umgedrehten) Oberteil und einen seitwärts gebogenen, breiten und geraden Rand (Typ 1b; Abb. 31, 23; 34, 35; 36, 22, 28; 41, 25; 67, 2). Eine andere Variante beinhaltet Fussschalen mit zylindrischem und untersetztem Oberteil, kaum angedeuteter Schulter, und gebogenem Rand, der gewöhnlich schmaler, manchmal verdickt und gerade ist (Typ 1c; Abb. 19, 32; 30, 43; 31, 21, 25; 32, 19; 33, 2; 40, 73; 43, 7, 13; 67, 3). Schliesslich sind in der letzten Variante dieses Typus Fussschalen zu finden, die einen zylinderförmigen und untersetzten Oberteil und einen seitwärts gebogenen schmalen und geraden Rand haben; in Innern wurde der Übergangsteil vond der Schalenwand zum Rand hin abgerundet (Typ 1d; Abb. 37, 46; 40, 60; 43, 28; 45, 19; 47, 26, 38; 67, 4). Ein weiterer Fussschalentypus ist jener mit geradem oder leicht nach innen geneigtem Rand, wobei gewöhnlich auch eine kleine Schwelle über der Schulter vorhanden ist (Typ 2; Abb. 21, 31; 29, 24; 30, 37; 33, 10, 21; 46, 61; 67, 5).*

*Die wenigen entdeckten Deckel haben manchmal einen dünnen und breiteren Stützrahmen (Typ 1a; Abb. 29, 12, 18; 31, 3; 35, 34; 36, 4; 47, 34; 65, 5), ein anderes Mal ist der Stützrahmen dick und schmaler (Typ 1b; 44, 57, 71; 65, 6).*

*Die nur bruchstückhaft (ausser seltenen Ausnahmen) aufgefundenen Amphoren vertreten die römische Keramik. Einige darunter gehören zum Typus der doppelkegelstumpfförmigen Krüge, die einen einzigen Henkel und kielförmige (Typ 1a; Abb. 26, 18; 27, 71;, 42, 17; 68, 1) oder abgerundete Schultern haben (Typ 1b; Abb. 37, 52; 41, 31; 68, 2), während andere Amphoren eiförmig, sind, einen schmalen Hals und zwei Henkel haben (Typ 2; Abb. 68, 4).*

*In den Brandgräbern 75, 107, 131, 211, 398, 420 und 498 und in den Körperbestattungen 528 und 565 wuerden Tierknochen entdeckt, die von Fleischbeigaben stammten (Abb. 68, 5). Die in den Brandgräbern aufgefundenen Tierknochen wiesen keine Verbrennungszeichen auf, ein Umstand der zeigt, dass die Beigaben nicht auf dem Scheiterhaufen verbrannt worden waren. In den Gräbern 75, 131, 211, 398, 420 und 565 fand man Backenzähne von Grosshornvieh. Da die Tierknochen aus den Gräbern 107, 489 und 528 stark beschädigt waren, konnte man ihre Art nicht feststellen.*

*Die verschiedenen Kategorien, Typen und Varianten der in Gräbern aufgefundenen Fundstücke sind im Gräberfeldareal nicht gleichmässig verbreitet, sondern sie konzentrieren sich gewöhnlich auf bestimmte entweder im Zentrum oder am Rande gelegene Sektoren (Abb. 54 — 68), ein Umstand, der eine gewisse interne Dynamik des Gräberfeldkomplexes veranschaulicht.*

*Die Materialien, die in den beiden Gräberkategorien (Brand- und Körperbestattung) entdeckt wurden, sind nur zum Teil identisch untereinander. Einerseits beinhalten die Brandgräber sehr viele Tongefässe (Urnen und Deckel), die in den Körperbestattungen nicht vorhanden sind. Andererseits wurden, in Körperbestattungen, kleine Fundstücke entdeckt, die in Brandgräbern überhaupt nicht oder nur äusserst selten vorhanden sind, weil sie durch die Scheiterhaufenverbrennung zerstört worden sind. Aus diesem Grund wurden zwei Tabellen aufgestellt, die die Kombination der typologischen Reihen von Fundstücken enthalten: die eine für Brandgräber (Tabelle 1) und die andere für Körperbestattungen (Tabelle 2).*

*In die Tabelle 1 konnte man 54 Gräber einordnen, in denen folgende typologische Fundstückeserien vorhanden sind: Fibeln 3 und 6, Ohrringe 2, Perlen 1a, 1b, 2, 5, 7 und 9, Töpfe 1, 2a und 3, Schalen 3, 4 und 5 und Fussschalen 1a, 1b, 1c, 1d und 2. Die 54 Gräber teilt man in zwei Gruppen, die ebensoviele Phasen darstellen. Für die Gruppe/Phase I, die 16 Gräber umfasst, sind die Urnen 1a und 1b spezifisch. Zugleich sind in denselben Gräbern fast ausschliesslich die Schalen 3 und die Fussschalen 1a zu finden. In der Gruppe/Phase II, die 38 Gräber umfasst, findet man Fibeln 6, Ohrringe 2, Perlen 1a, 1d, 2 und 9, Töpfe 3, Schalen 5a und 5b, Fussschalen 1b, 1c und 2. Desgleichen findet man in den Gräbern aus der Phase II die meisten von den Töpfen 2a und den Perlen 5 und 7.*

*Die zwei Gruppen/Phasen von Gräbern kommen auf dem Gräberfeldareal in gut abgegrenzten Sektoren vor. Die Gräber der Phase I sind in einer Zone konzentriert, die sich vom Zentrum des Gräberfeldes bis zum Mittelteil der Südseite erstreckt (Abb. 69, 1) Hier, d. h. im Kernareal, liegen 12 von den 16 Gräbern der Phase I; unweit davon, gegen Südosten, liegt das 13. Grab, und im nordwestlichen Sektor liegen verstreut die letzten drei Gräber. Diese vier letzten Gräber datieren wahrscheinlich vom Ende der Phase I, als sich die Bestattungsfläche auszudehnen beginnt. Vereinzelt sind die Gräber der II. Phase im Kernareal der Gräber der I. Phase zu finden, wobei sie besonders in den östlichen und westlichen Randsektoren des Gräberfeldes konzentriert sind (Abb. 69, 2). Diese Entwicklung des Gräberfeldes wird auch von einigen Fundgegenständen aus jenen Gräbern*

www.cimec.ro

*bestätigt, die man in die Tabelle nicht einordnen konnte. So z. B. werden einige unter den ersten Bestattungen im Gräberfeld von Văleni wahrscheinlich durch folgende Fundgegenstände markiert: die kräftig profilierte und stark gebogene Bronzefibel (Abb. 19, 14), das Bruchstück einer Fussschale mit dünnerem und höherem Fuss (Abb. 20, 40) und die handgearbeitete mit Knöpfen und Girlandeabschnitten verzierte Urne (Abb. 19, 48); diese Fundstücke wurden in Gräbern entdeckt, die im Areal der I. Gruppe/Phase liegen und gute Analogien in der dakischen Spätlatènezeit aufweisen. Desgleichen fand man in den Sektoren mit Gräbern der II. Phase, unter anderen, Fibeln mit hohem Nadelhalter (Abb. 55, 4) und Fibeln mit umgeschlagenem Fuss (Abb. 55, 7), eine Eisenschnalle (Abb. 35, 10; 55, 8), einen Halsring aus Bronze (Abb. 61, 2), kugelförmige Urnen (Abb. 63, 4), eine Urne mit nach innen gewölbtem Rand (Abd. 64, 5), die grossen kugelförmigen Kannen mit zylindrischem Hals, deren Rand gerade (Abb. 65, 3) oder für das Aufsetzen des Deckels hergerichtet ist (Abb. 65, 2), die Schalen mit zylindrischem Oberteil, erhöhten Schultern und unverdicktem Rand (Abb. 66, 6) und die Deckel (Abb. 65, 5, 6).*

*Auch die 16 in Tabelle 2 eingeordneten Körperbestattungen kann man in zwei Gruppen/Phasen einteilen. Spezifisch für die I. Gruppe/Phase, die acht Gräber enthält, sind die doppelkonischen Glasperlen (Typ 3; Abb. 57, 2), die Ohrringe aus dünnem Bronzedraht (Typ 1; Abb. 60, 1) und die kleinen kugelförmigen Kannen mit zylinderförmigem Hals (Typ 1; Abb. 65, 1) Spezifisch für die II. Gruppe/Phase, die die restlichen acht Gräber enthält, sind kräftig profilierte Fibeln (Typ 3; Abb. 55, 3), segmentierte Glasperlen (Typ 1h; Abb. 56, 3) und Perlen aus Chalzedon (Typ 7; Abd. 59, 1). Die anderen typologischen Fundstückeserien sind in beiden Gräbergruppen, manchmal überwiegend in nur einer von ihnen, zu verzeichnen. Die Tatsache, dass kräftig profilierte Fibeln nur in Gräbern der II. Phase entdeckt wurde, lässt die Schlussfolgerung nicht zu, sie seien in der I. Phase abwesend gewesen, denn ihre Verwendung schon in der dakischen Latènezeit gilt als sicherer Tatbestand.*

*Die Lage der zwei Gruppen von Körperbestattungen auf der Gräberfeldfläche ähnelt einigermassen jener der beiden Brandgräbergruppen, ein Umstand, der, im allgemeinen, auch ihre zeiträumliche Gleichheit sehr klar suggeriert. Die Gräber der I. Phase nehmen einen Sektor ein, der sich ungefähr vom Gräberfeldzentrum bis zum Südrand erstreckt (Abd. 70, 1); ein einziges Grab liegt ausserhalb dieses Sektors, nördlich davon. Die Gräber der II. Phase sind noch im Kernareal zu finden, doch dehnen sie sich, den Brandgräbern gleich, zu den Ost- und Westrändern des Gräberfeldes hin aus (Abd. 70, 2).*

*Tabelle 3 synchronisiert den Bestand der typologischen Fundstückeserien (Gruppen/Phasen), die sich aus Tabelle 1 und 2 ergeben. Bemerkenswert ist die geringe Anzahl von typologischen Verbindungselementen zwischen den Brandbestatteten und den Körperbestatteten der I. Phase. In Brandgräbern wurden ausschliesslich Urnen und als Deckel verwendete Gefässe (Schalen, Fussschalen) gefunden, die nicht in Körperbestattungen hätten sein können. Zum anderen, sind in den Körperbestattungen der I. Phase entdeckten kleinen Fundstücke nur selten in den älteren Brandgräbern aufgefunden worden, weil sie bei der Scheiterhaufenverbrennung zerstört wurden. Als feuerfest haben sich nur einige etwas grössere und widerstandsfähigere Fundstücke erwiesen: so etwa die grösseren kugelförmigen (Typ 1b) und prismenförmigen Glasperlen (Typ 5).*

*Ebenso schwierig ist die Synchronisierung zwischen den Brandbestatteten und den Körperbestatteten der II. Phase. Die doppelkegelstumpfförmigen Urnen (Typ 3), sowie die Schalen mit zylindrischem oder leicht kegelstumpfförmigem Oberteil und dem unverdickten Rand (Typ 5a und 5b) und die als Deckel dienenden Fussschalen 1b, 1c, 1d und 2 aus Brandgräbern, sind in Körperbestattungen nicht zu finden. Den beiden Gräberkategorien sind die kräftig profilierten Fibeln (Typ 3) gemein. In den Brandgräbern entdeckte man auch Eisenfibeln mit fest m Nadelhalter (Typ 6), die in Körperbestattungen nicht mehr vorzufinden waren. Andere den Brandbestatteten und den Körperbestatteten (II. Phase) gemeinsamen Fundgegenstände sind auch die kugelförmigen (Typ 1a und 1b), zylinderförmigen (Typ 2) und prismenförmigen Glasperlen (Typ 5), sowie die Chalzedonperlen (Typ 7). Nur die segmentierten Glasperlen (Typ 1h) sind in sechs von den acht Körperbestattungen, aber niemals in Brandgräbern vorgefunden worden. Diese ihre Abwesenheit kann man, wie auch den Fall der kleinen kugelförmigen Perlen vom Typ 1a, dadurch erklären, dass sie bei der Verbrennung leicht zerstört wurden. In den Brandgräbern der II. Phase fand man auch Silberohrringe (Filigranarbeit/Typ 2) und Korallenperlen (Typ 9), deren Abwesenheit in den Körperbestattungen auf bestimmte Besonderheiten der Tracht der freien Daker hinweist.*

*Bezüglich der Bestattungsphasen im Gräberfeld von Văleni ist hervorzuheben, dass die Sektoren, in denen man die Urnen 1a und 1b entdeckte, sich voneinander sehr klar unterscheiden. Die Urnen 1a sind in der zentralen Zone (Abd. 63, 1) und die Urnen 1b ausserhalb derselben gruppiert (Abd. 63, 2). Hinzu kommt, dass sich die zwei Urnenvarianten oft sogar mit verschiedenen Schalentypen vergesellschaften, die als Deckel benutzt wurden. So etwa, während sich die Urnen 1a viermal mit den Schalen 3 und nur einmal mit den Schalen 4 assoziieren, so vergesellschaften sich die Urnen 1b nur einmal mit den Schalen 3 und dreimal mit den Schalen 4 (Tabelle 1). Schon ab diesem Forschungsstand ermöglichen die angeführten Daten eine Teilung der Gräber der I. Phase in die Unterphasen Ia und Id.*

*Auch in der II. Phase sind gewisse Unterteilungen möglich. So z. B. sind die Fussschalen 1c um das Kernareal herum und nur zufällig am Rande des Gräberfeldes zu finden (Abd. 67, 3). Daraus lässt sich eine erste Unterphase herausschälen, die wir als IIa bezeichnen. Die Fussschalen 1b, 1d und 2 sind stets gegen das Randgebiet des Gräberfeldes hin zu finden, ein Umstand, der die zweite Unterphase belegen würde, die man IIb nennen könnte. Erst die vergleichende Analyse der Sachlage in den anderen*

www.cimec.ro

*Gräberfeldern der freien Daker wird künftig eine mehrstufige Unterteilung (Etappen und Sequenzen) des Gräberfeldes von Vălenî ermöglichen.*

*Das Gräberfeld I weist in 14 Fällen eine Überlagerung von Gräbern auf. In vier Fällen werden die Brandgräber von Körperbestattungen überlagert, in sechs Fällen, die Körperbestattungen von Brandgräbern und in den restlichen vier Fällen, die Brandgräber von anderen Brandgräbern. Sechs davon befinden sich im Bereich der Phase-I-Bestattungen, eins am südlichen, zwei am nördlichen Rand und fünf im Südsektor des Gräberfeldes. Folglich herrschen die Überlagerungen im Zentrum und im südöstlichen Teil vor, sind im südlichen und nördlichen Sektor seltener und fehlen im westlichen gänzlich. Von den 28 Gräbern konnten nur die Körperbestattungen 129, 380 und 442 in Tabelle 1 aufgenommen werden. Das Grab 129, das ein Brandgrab überlagert, datiert aus der I. Phase, die Gräber 380 und 442, die von Brandgräbern überlagert wurden, datieren aus der II. Phase.*

*Das Gräberfeld II gewährt nicht gleichwertige Untersuchungsmöglichkeiten. In Analogie zur Lage im Gräberfeld I, lassen sich trotzdem gewisse Schlussfolgerungen ziehen. Dem als Deckel dienenden Schalentyp entsprechend, könnte Grab 2 der I. Phase zugeordnet werden; nach dem Urnentyp datiert das Grab 57 aus der II. Phase. Ebenfalls zur II. Phase müsste man auch die Gräber 10 und 62 (Eisenmesser), das Grab 61 (1 Nähnadel) und das Grab 64 (1 Silbergegenstand in Filigran) zählen. In Gräberfeld II sind drei Fälle von Grabüberlagerungen anzutreffen (Körperbestattung über Körperbestattung, Körperbestattung über Brandgrab und Brandgrab über Körperbestattung), ein Umstand, der im Hinblick auf die geringe Gräberzahl überrascht und darauf schliessen lässt, dass die Bestattungen an der betreffenden Stelle sich über eine ziemlich lange Zeitspanne erstrecken.*

*Die Brandgräber enthielten kalzinierte Knochen, die man entweder in die Grube oder in eine Urne deponiert hatte, die in manchen Fällen von einem Deckel bedeckt war. Im Gräberfeld I befanden sich in 212 Brandgräbern (45%) die kalzinierten Knochen in der Grube und in 255 Brandgräbern (54%) in der Urne; darunter hatten 66 Urnen (24%) auch Deckel. Die drei Gräbervarianten waren, im allgemeinen, über das ganze Gräberfeld verbreitet (Abb. 71). In den Gräbern ohne Urnen befanden sich die kalzinierten Knochen in einer runden oder leicht ovalen Grube, deren Durchmesser 0,35 — 0,65 m betrug (Abb. 4, 1, 2, 4 — 6, 8 — 14, 18). Manche andere Gräber wiesen grössere Gruben von ovaler Form und einem Durchmesser von 0,55 — 0,80 m auf (Abb. 4, 19, 20; 5, 19, 28). Einige Gräber ausgenommen, waren sehr wenige kalzinierte Knochenreste vorhanden (Abd. 72, 2), die überwiegend in der Grubenmitte gruppiert waren oder über die ganze Fläche verstreut lagen. In manchen Gräbern waren die verbrannten Knochenreste mit viel Asche vermischt, seltener auch mit Kohlen, in anderen Gräbern waren sie gereinigt worden. Neben den kalzinierten Knochen lagen manchmal Gefässbruchstücke. Die Urnengräber hatten ebenfalls runde oder ovale Gruben. Nur die Urne im Grab 415 stand in einer rechteckigen Grube, die eine N—S-Ausrichtung zeigte und deren westliche Seite mit auf die Kannte aufgestellten Steinplatten ausgelegt war (Abb. 12, 31). Mit einigen Ausnahmen enthielten auch diese Gräber nur geringe Reste kalzinierter Knochen (Abd. 72, 1), die entweder von Asche gereinigt waren oder mit Asche und Kohlenresten zusammenlagen. Die kalzinierten Knochen — wie auch die Fundgegenstände — befanden sich überwiegend in Urnen, seltener in Gruben. In manchen Gräbern (Nr. 38, 382, 460) wurden kalzinierte Knochen weder in den Urnen, noch in den Gruben gefunden, da sie wahrscheinlich Zenotaphe waren. Viele Urnen waren beschädigt, wobei grössere oder kleinere Teilstücke fehlten. Die Schlagspuren an zwei Urnen (Abb. 28, 38 und 34, 37) dürfte man vielleicht mit einer bestimmten Sitte der Urnenzerschlagung in Verbindung bringen. Einige Urnen weisen annähernd runde Löcher in der Urnenwand auf, die man als „Seelenloch" deuten könnte (Abb. 23, 99; 34, 37; 41, 23; 42, 39). Das Zerschlagen der Urnen und Deckel und das Ausschneiden von „Seelenlöchern" wurden als Sitten in beiden Phasen gepflegt. An vieler Urnen und Deckeln sind die Brandspuren von der Scheiterhaufenverbrennung zu übersehen.*

*Im Gräberfeld II sind die gleichen Bestattungssittenvarianten wie im Gräberfeld I anzutreffen.*

*Die Körperbestattungen hatten rechteckige Gruben (Abb. 16, 25, 26; 17, 7, 11), die, im allgemeinen, ausser einigen Abweichungen, eine N (Kopf) — S (Beine) — Ausrichtung zeigten. Nur das Grab 68 aus dem Gräberfeld II wies eine W (Kopf) — O (Beine) — Ausrichtung auf. Die sehr schlecht erhaltenen und ausschliesslich von Kindern stammenden Skelette waren, im allgemeinen, rückenliegend, mit längs des Körpers ausgestreckten Armen. Auf dem Grubengrund einiger Gräber lagen die verkohlten Reste von Holzstücken, die für kurze Zeit auch im Grab gebrannt hatten (Abd. 16, 19, 26; 17, 8, 10, 13). An vielen Gräbern waren Steinplatten als Grabzeichen aufgestellt worden. Seltener lagen die Steine über der Grube. In einigen Fällen waren entweder beide Langseiten der Grube, oder nur eine davon mit Steinen ausgelegt (Abb. 16, 15, 16, 21, 22; 17, 2—7, 11, 12, 15, 16, 18).*

*Die Brand- und die Körperbestattungen sind gleichzeitig praktiziert worden. Die Frequenz der Körperbestatteten nimmt allmählich ab. Im Gräberfeld I sind Körperbestattungen im Gräbersektor der I. Phase häufiger. Zugleich sind die Körperbestattungen in manchen Randgebieten des Gräberfeldes sehr selten (Abb. 3). Auch im Gräberfeld II ist das Areal der Körperbestattungen kleiner als das der Brandgräber (Abb. 2).*

*Die Quantität kalzinierter Knochen ist — vermutlich infolge des starken Brennprozesses — äusserst gering. Dieser Tatbestand ist auch für die dakische Spätlatènezeit kennzeichnend. Alle Gräber von Vălenî, die eine etwas grössere Quantität kalzinierter Knochen enthalten, datieren aus der II. Phase.*

www.cimec.ro

*In den Gräbern wurden auch einige Tonkännchen, ein Tonbecher und zwei Glasbecher gefunden ; alle hatten als Trinkgefässe gedient. Dieser schon in der I. Phase gepflegte Brauch hatte seinen Ursprung in älteren dakischen Beigabensitten (Brad). Nähnadeln und Eisenm sser wurden ebenfalls nur in Brandgräbern der II. Phase endeckt ; es ist ungewiss, ob einige Messerbruchstücke auch zu den Körperbestattungen gehören (10,68 und 365). Nichtverbrannte Fleischbeigaben wurden in sechs Brandgräbern (75, 107, 131, 398, 420 und 498) und in zwei Körperbestattungen vorgefunden (528 und 565). Das Fleisch stammte vom Grosshornvieh ; ins Grab wurden gewöhnlich Kopfteile gelegt. Die Fleischbeigaben tauchen in der I. Phase auf und werden in der II. Phase zahlreicher.*

*Was die Trachtsitten betrifft, so wurden zum Befestigen von Kleidungsstücken manchmal Fibeln — für gewöhnlich je eine — verwendet. Nur im Grab 335 wurden die Überreste zweier Fibeln und im Grab 574 drei verschiedenartige Fibeln gefunden. Bei den Körperbestatteten befanden sie sich in der oberen Brustkorbhälfte, im Halsbereich. Schnallen waren selt n ; es wurde nur ein Exemplar vorgefunden. Häufiger entdeckte man Schmucksachen; äusserst zahlreich waren die als Halsketten getragenen Perlen ; jene in Grab 380 sind vermutlich an die Kleidung oder an eine kleine Leinentasche angenäht worden. Geringer war die Anzahl der gefundenen Ringe, Halsringe, Armbänder und Ohrringe. Die Ohrringe aus dünnen Bronzedraht wurden nur in Körperbestattungen vorgefunden, weil sie bei Brandbestattungen vernichtet worden waren. Die als Filigranarbeit ausgeführten Ohrringe und die anderen Silberschmucksachen wurden ausschliesslich in Brandgräbern von Erwachsenen entdeckt. Ziemlich oft waren es Eimerch nanhänger, die entweder an Halsketten oder als separates Halsschmuckstück getragen wurden. Von den anderen Anhängern erwähnen wir zwei kugelförmige Anhäng r (Gr. 15 und 338) drei römische Münzen (Gr. 212, 400, 589), mehrere Ringe mit Perlen, Kettchen und anderen Kleinstschmuckstücken, ein rechteckiges Ton- und ein diskusförmiges Steinamulett.*

*Aufgrund der Materialientypologie, sowie der Grab- und Trachtsitten gehört das Gräberfeld von Văleni, in seiner Ganzheit, der Kultur der freien Daker an. Zugleich besteht eine auffallende Ähnlichkeit zwischen diesem und den Gräberfeldern jener Daker, die in den römischen Provinzen Dacia und Moesia (Soporu de Cîmpie, Obreja, Locusteni, Enisala u.a.) einen Romanisierungsprozess durchmachten. Die zahlreichen römischen Fundg:genstände (Fibeln, Perlen, als Filigranarbeit ausgeführte Silbergegenstände, Amphoren, verschiedene Kleinstfundstücke), die man in Gräbern entdeckte, bezeugen die sehr engen Beziehungen der freien Daker zur römischen Zivilisation. Ist die römische Einfuhr in der I. Phase noch ziemlich bescheiden, so wird deren Umfang in der II. Phase grösser und mannigfaltiger. Eine kleinere Anzahl von Fundgegenständen stammt aus den nördlichen den freien Dakern benachbarten Gebieten.*

**Übersetzung GRIGORE MARCU**

www.cimec.ro

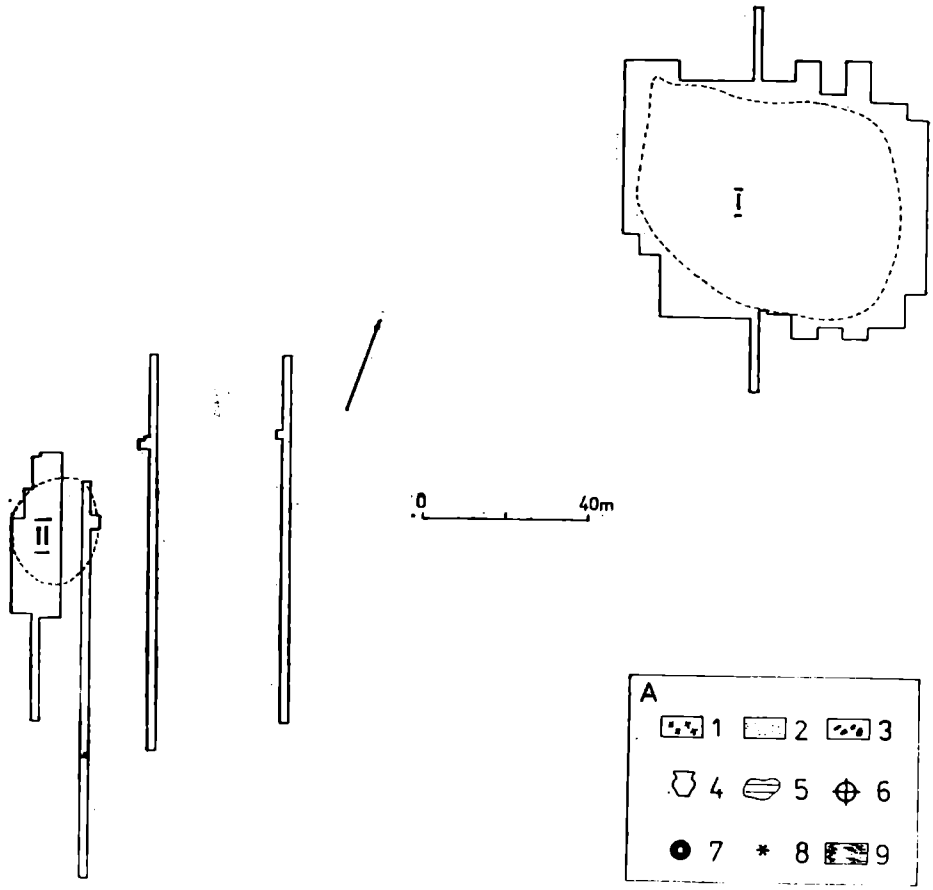


Fig. 1

Planul general al săpăturilor: *I — necropola I; II — necropola II; A — legenda pentru fig. 4—18: 1 — oase calcinate; 2 — cenușă; 3 — cărbuni; 4 — ceramică; 5 — pietre; 6 — oase de animale; 7 — fibule; 8 — mărgele; 9 — lemn ars.*

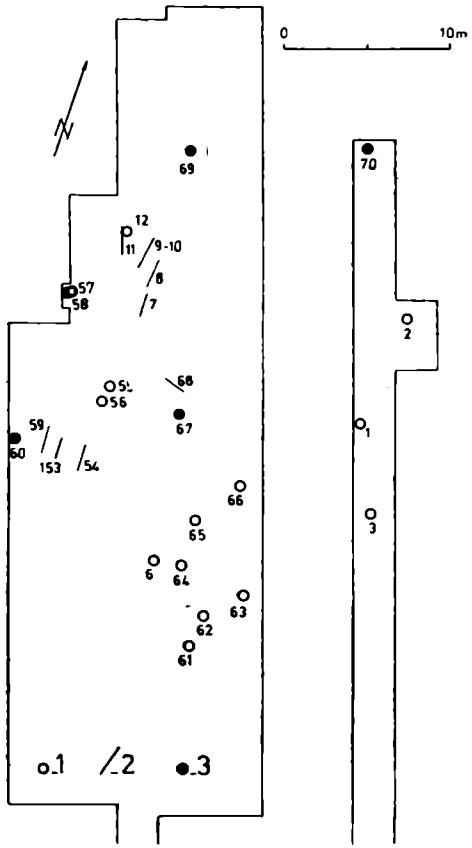


Fig. 2

Necropola II: *1 — incinerați; 2 — înhumați; 3 — înhumați cu orientare incertă.*



www.cimec.ro

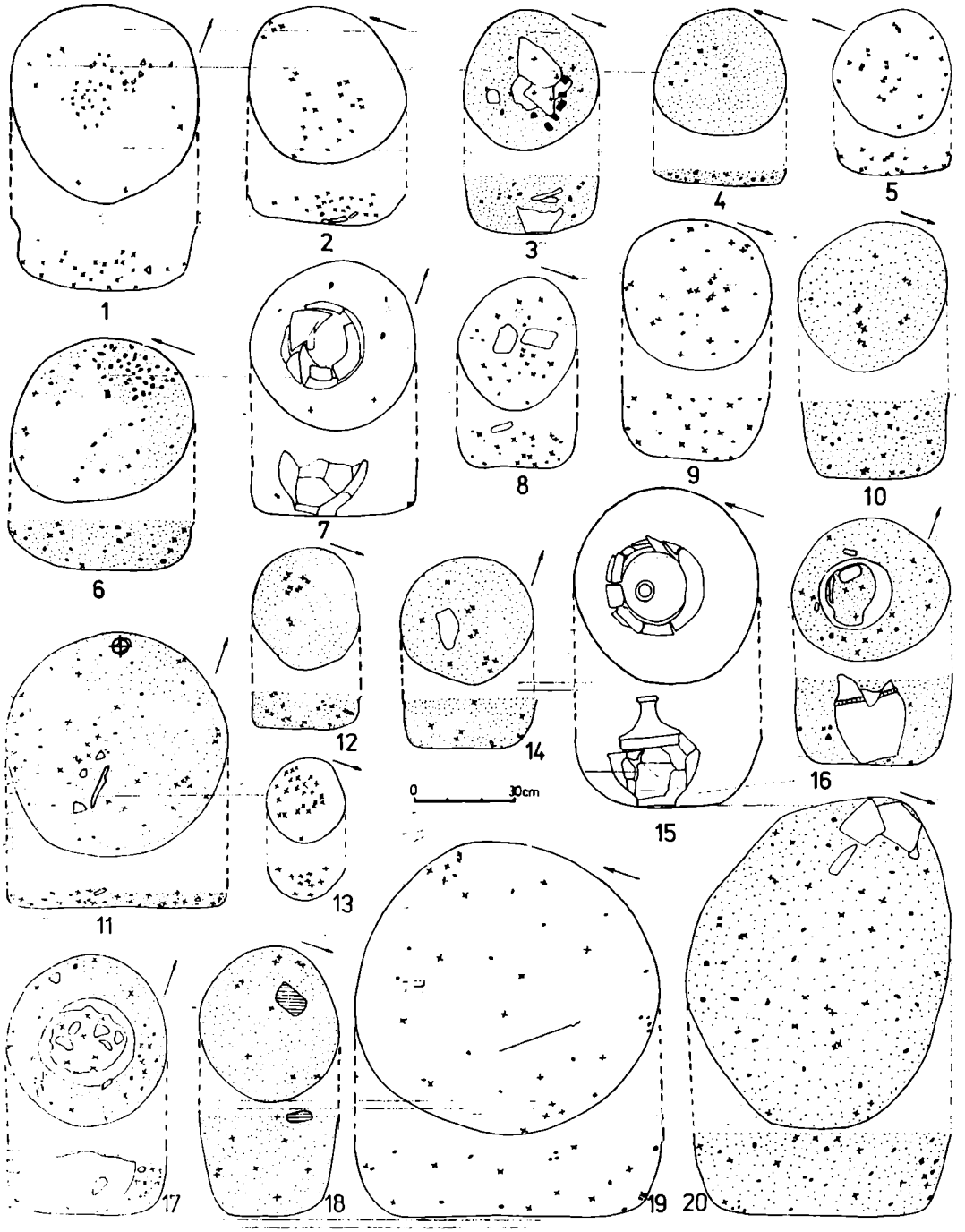


Fig. 4

Mormintele de incinerație 12 (1), 16 (2), 19 (13), 27 (3), 29 (4), 32 (5), 40 (8), 41 (9), 47 (20), 48 (18), 49 (10), 50 (12), 51 (14), 52 (19), 53 (6), 72 (16), 73 (15), 74 (17), 75 (11) și 77 (7).

www.cimec.ro

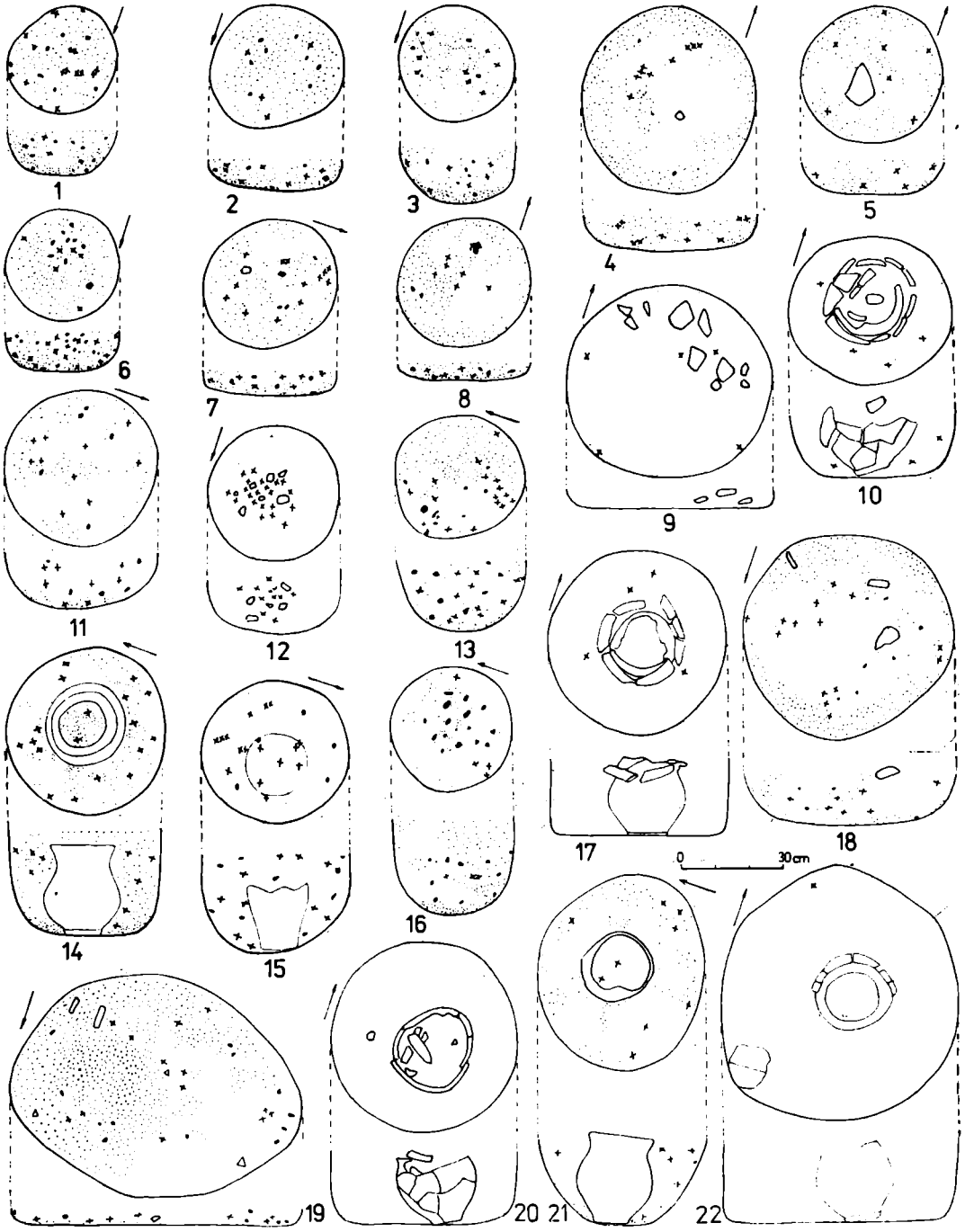


Fig. 5

Mormintele de incinerație 79 (1), 80 (10), 81 (12), 82 (13), 83 (20), 84 (18), 86 (19), 87 (6), 88 (2), 89 (3), 93 (16), 95 (17), 97 (22), 99 (9), 111(7), 112 (11), 116 (21), 119 (15), 120 (14), 124 (5), 125 (8) și 132 (4).

www.cimec.ro

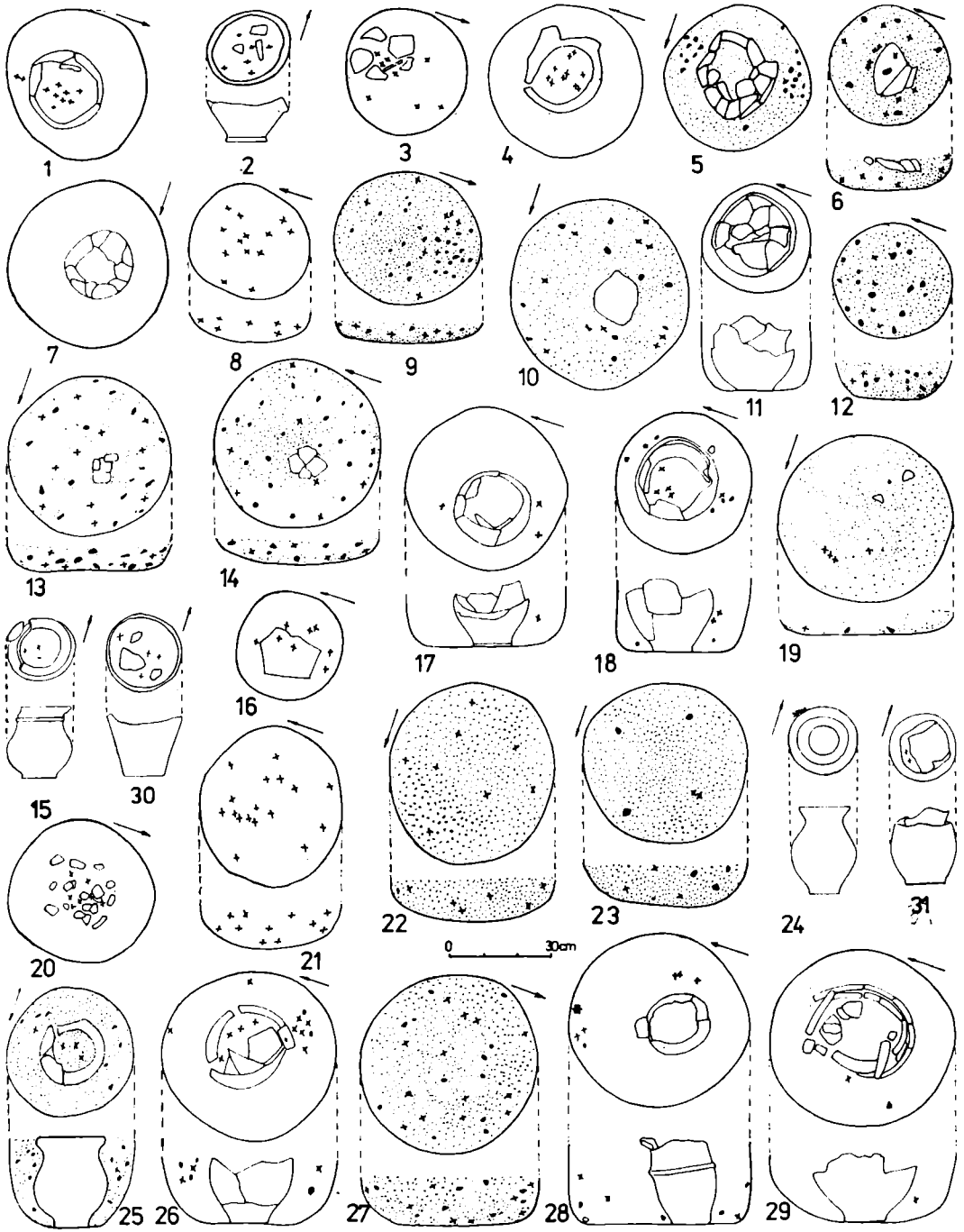


Fig. 6

Mormintele de incineraţie 17 (1), 18 (3), 102 (4), 103 (7), 106 (20), 121 (10), 126 (19), 128 (25), 137 (23), 139 (5), 140 (27), 145 (22), 146 (14), 147 (13), 152 (9), 154 (26), 155 (29), 156 (17), 157 (28), 158 (18), 162 (11), 163 (12), 164 (6), 167 (21), 169 (8), 170 (16), 285 (24), 359 (15), 367 (31), 383 (30) şi 476 (2).

www.cimec.ro

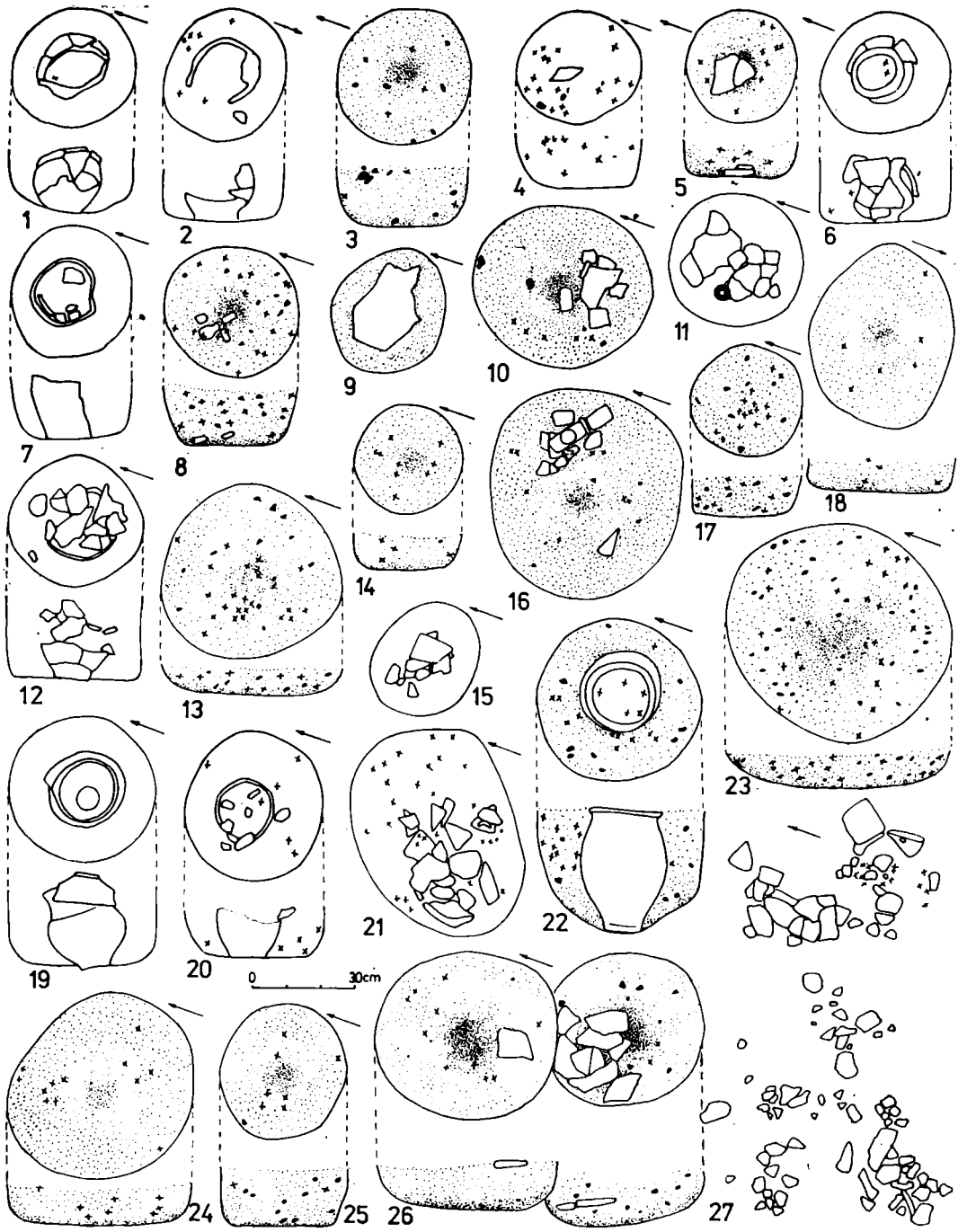


**Fig. 7**

Mormintele de incinerație 159 (9), 165 (7), 168 (20), (171 (4), 173 (14), 175 (12), 176 (22), 177 (11), 178 (8), 179 (5), 181 (6), 182 (17), 183 (19), 184 (21), 185 (3), 188 (10), 189 (16), 190 (27), 191 (2), 193 (18), 194 (1), 195 (25), 196 (15), 197 (24), 198 (13), 199 (23), 201 și 202 (26).

www.cimec.ro

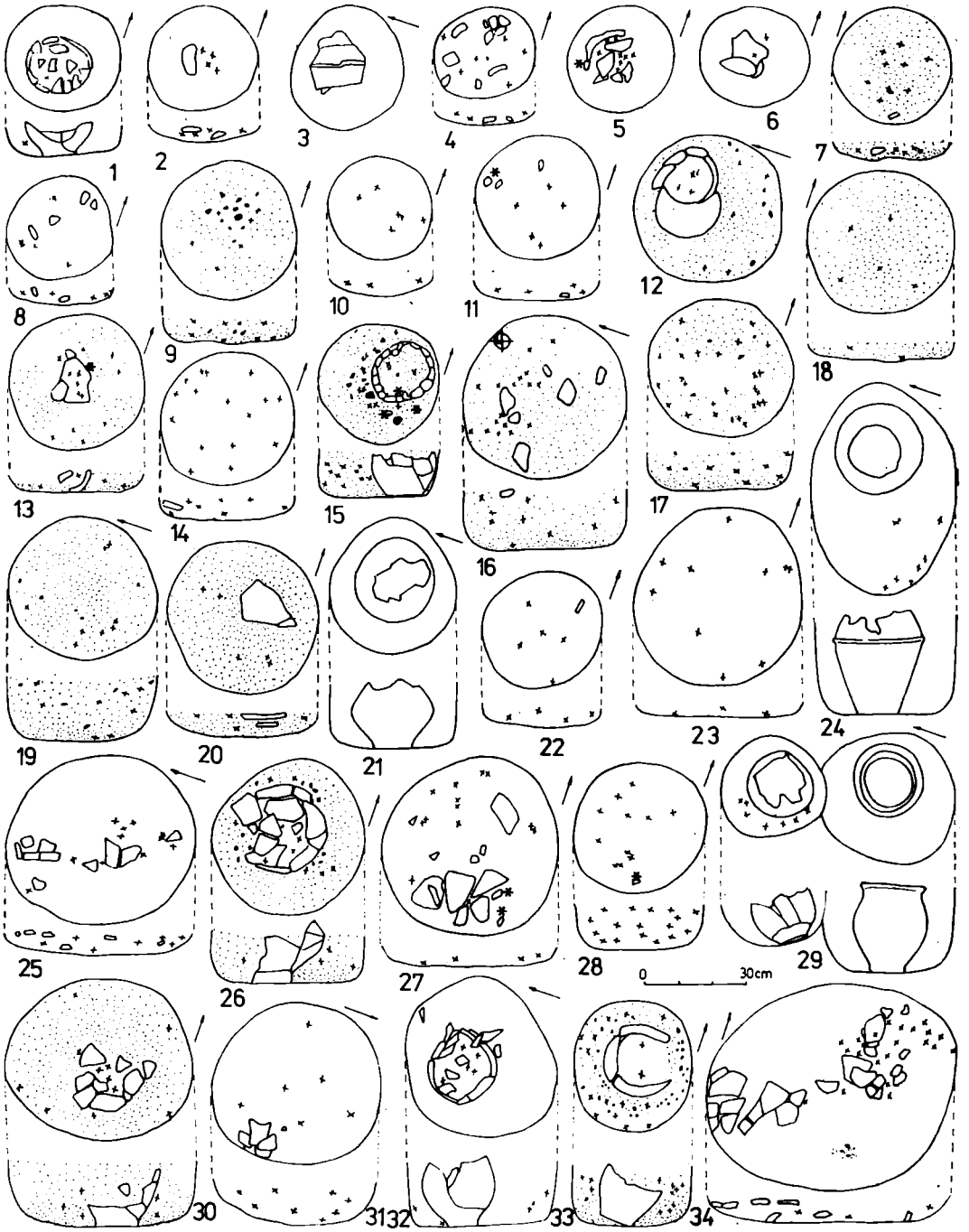


Fig. 8

Mormintele de incinerație 109 (31), 141 (12), 200 (3), 206 (19), 207–208 (29), 209 (24), 210 (21), 211 (16), 213 (32), 216 (13), 217 (6), 218 (25), 219 (17), 220 (15), 221 (8), 223 (34), 224 (14), 225 (33), 226 (28), 228 (26), 229 (9), 230 (5), 233 (11), 234 (27), 235 (22), 237 (4), 238 (2), 239 (10), 240 (20), 241 (23), 242 (30), 243 (18), 244 (1) și 246 (7).

www.cimec.ro

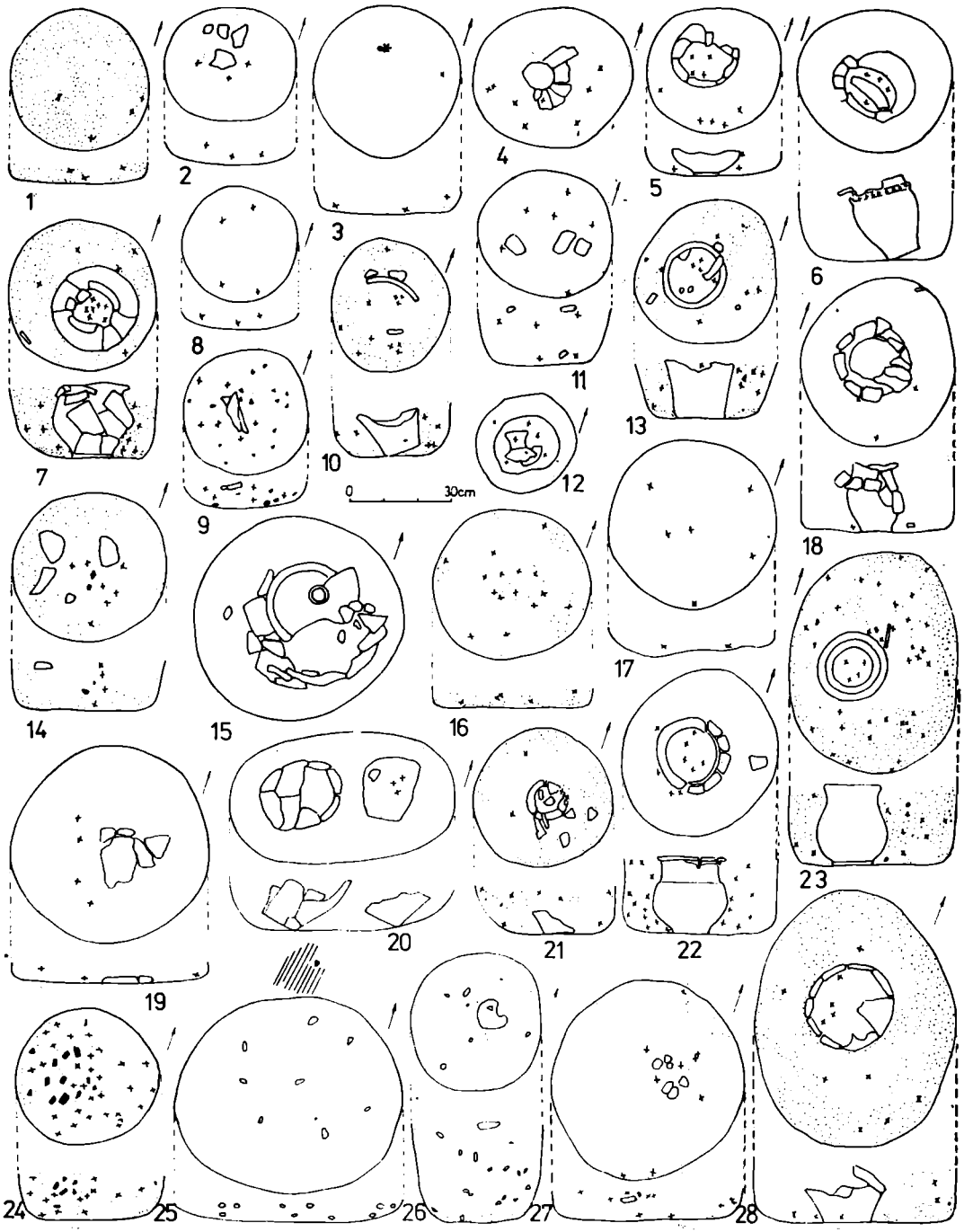


Fig. 9

Mormintele de incineraţie 245 (17), 247 (3), 249 (5), 251 (22), 252 — 253 (20), 255 (2), 258 (26), 259 (23), 260 (21), 261 (9), 262 (8), 263 (28), 264—265 (25), 266 (12), 267 (14), 268 (24), 269 (13), 270 (16), 274 (27), 275 (18), 276 (1), 277 (10), 278 (19), 279 (7), 280 (11), 281 (4), 282 (6) şi 283 (15).

www.cimec.ro

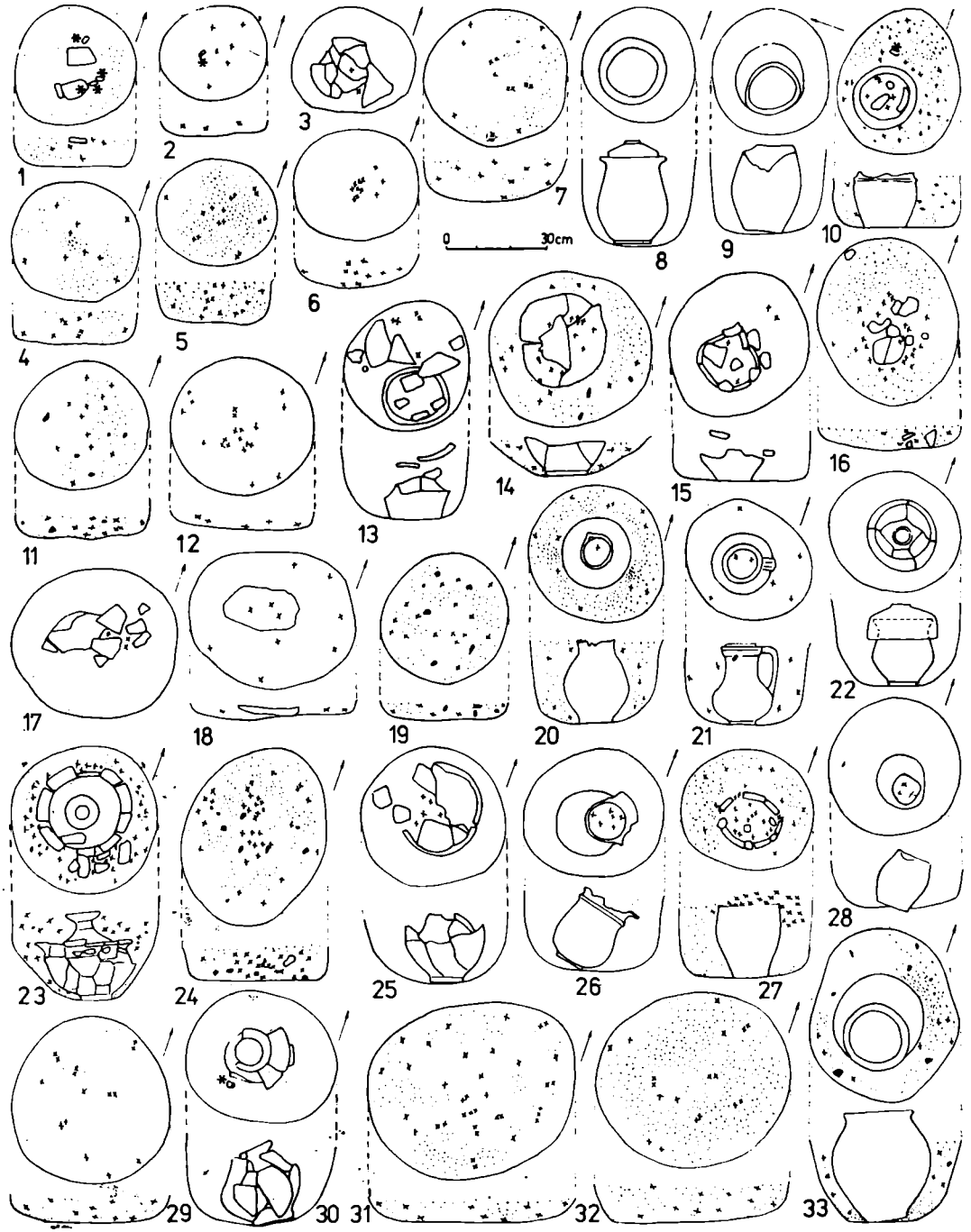


**Fig. 10**

Mormintele de incinerație 215 (16), 284 (6), 286 (7), 287 (20), 288 (29), 290 (18), 292 (31), 293 (26), 294 (4), 295 (32), 296 (8), 297 (21), 299 (5), 300 (22), 301 (12), 302 (27), 304 (24), 305 (9), 306 (23), 307 (10), 310 (30), 311 (1), 313 (17), 314 (25), 315 (2), 317 (3), 319 (11), 320 (15), 322 (28), 324 (33), 325 (13), 330 (19) și 236 (14).

www.cimec.ro

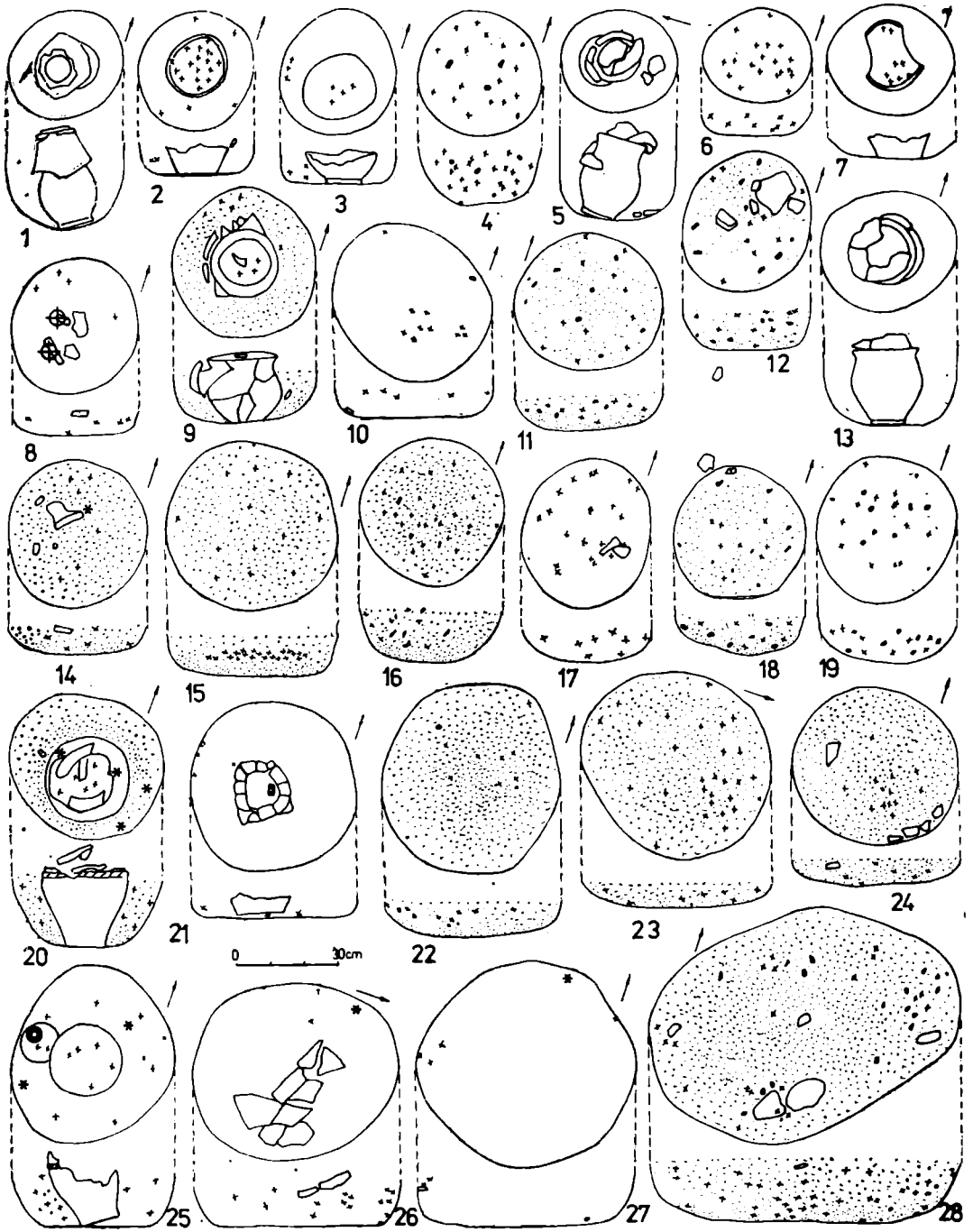


Fig. 11

Mormintele de incinerație 334 (1), 335 (28), 337 (13), 338 (20), 340 (5), 341 (7), 343 (10), 346 (6), 351 (2), 354 (18), 356 (4), 358 (23), 362 (12), 368 (17), 369 (14), 376 (15), 378 (19), 385 (16), 387 (21), 391 (25), 392 (26), 394 (24), 395 (27), 396 (3), 398 (8), 404 (22), 406 (11) și 408 (9).



www.cimec.ro

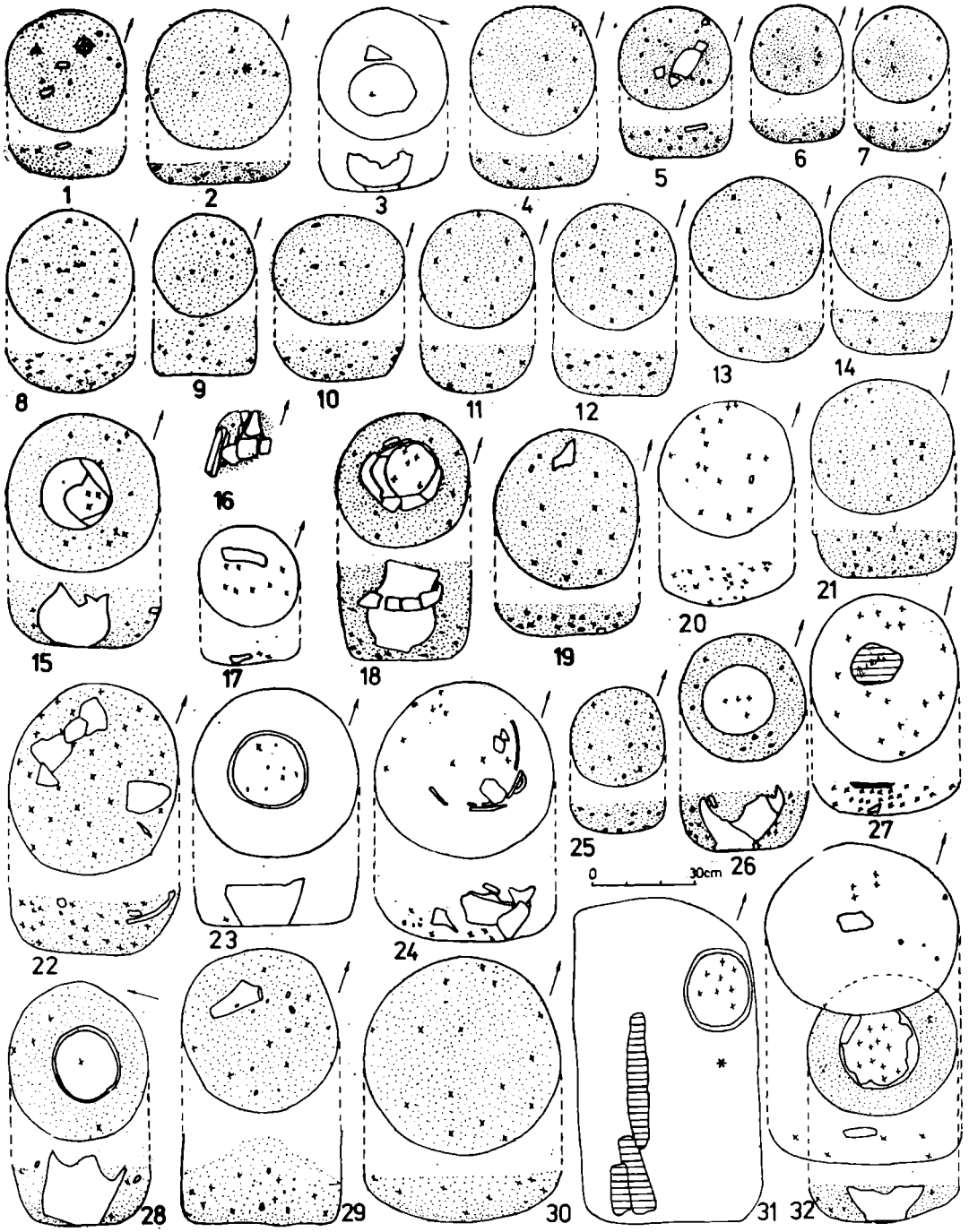


Fig. 12

415 (31)

Mormintele de incinerație 352 (17), 372 (16), 397 (3), 403 (14), 412, 413 (32), 414 (15), 418 (26) 420 (1), 421 (2), 422 (10), 245 (8), 427 (13), 432 (12), 433 (24), 434 (27), 436 (19), 437 (28), 439 (11), 440 (4), 444 (7), 445 (30), 446 (20), 447 (6), 448 (5), 449 (25), 451 (29), 457 (9), 458 (23), 459 (18), 463 (22) și 465 (21).

www.cimec.ro

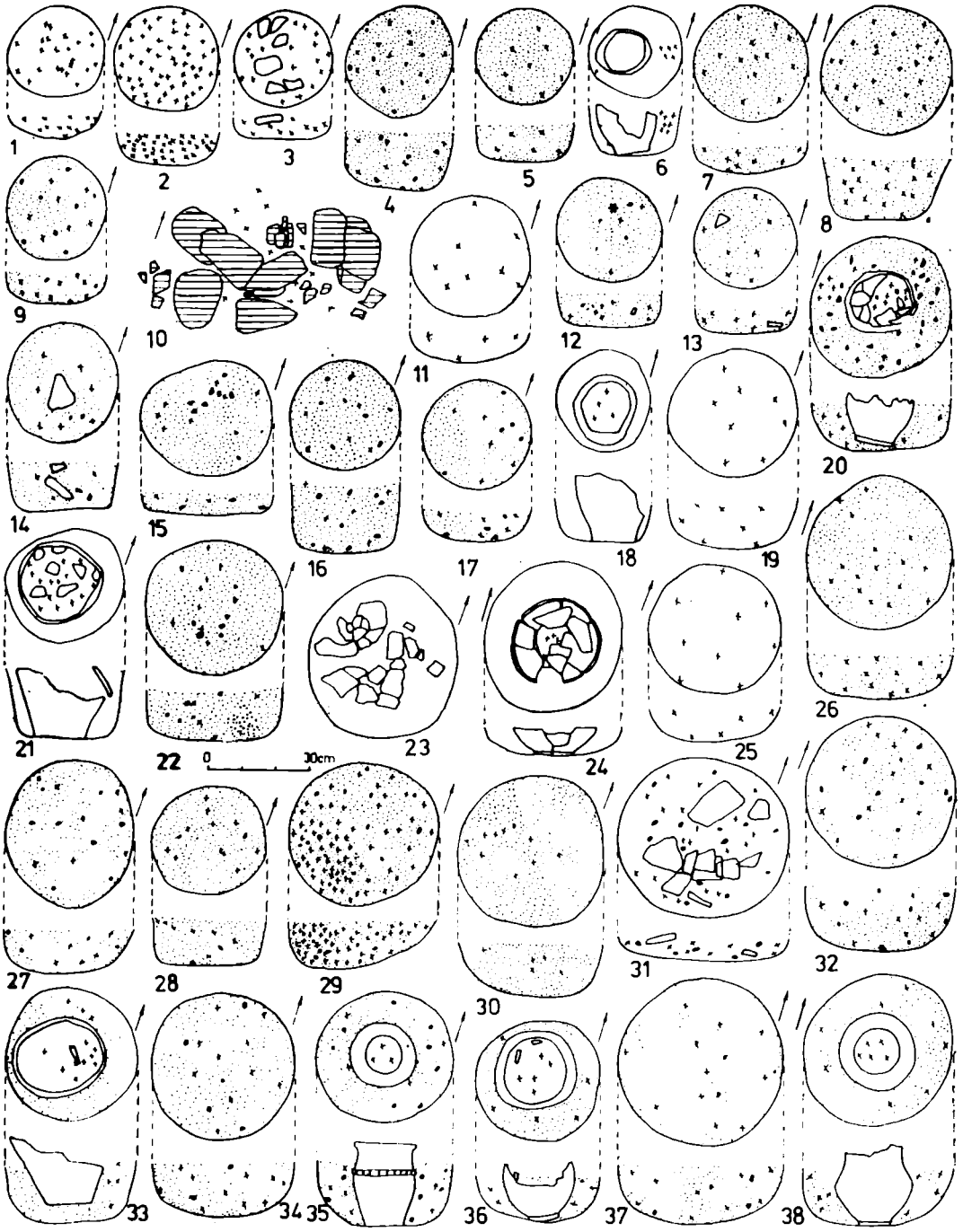


Fig. 13

Mormintele de incineraţie 347 (1), 401 (23), 450 (12), 466 (24), 474 (26), 475 (31), 477 (8), 478 (10), 479 (2), 480 (29), 481 (3), 485 (21), 487 (15), 488 (22), 489 (28), 493 (37), 494 (25), 495 (20), 501 (7), 502 (5), 503 (27), 504 (17), 506 (32), 507 (4), 509 (35), 511 (34), 512 (16), 514 (13), 520 (38), 524 (30), 525 (33), 527 (18), 529 (6), 530 (9), 532 (11), 534 (19), 535 (36) şi 546 (16).

www.cimec.ro

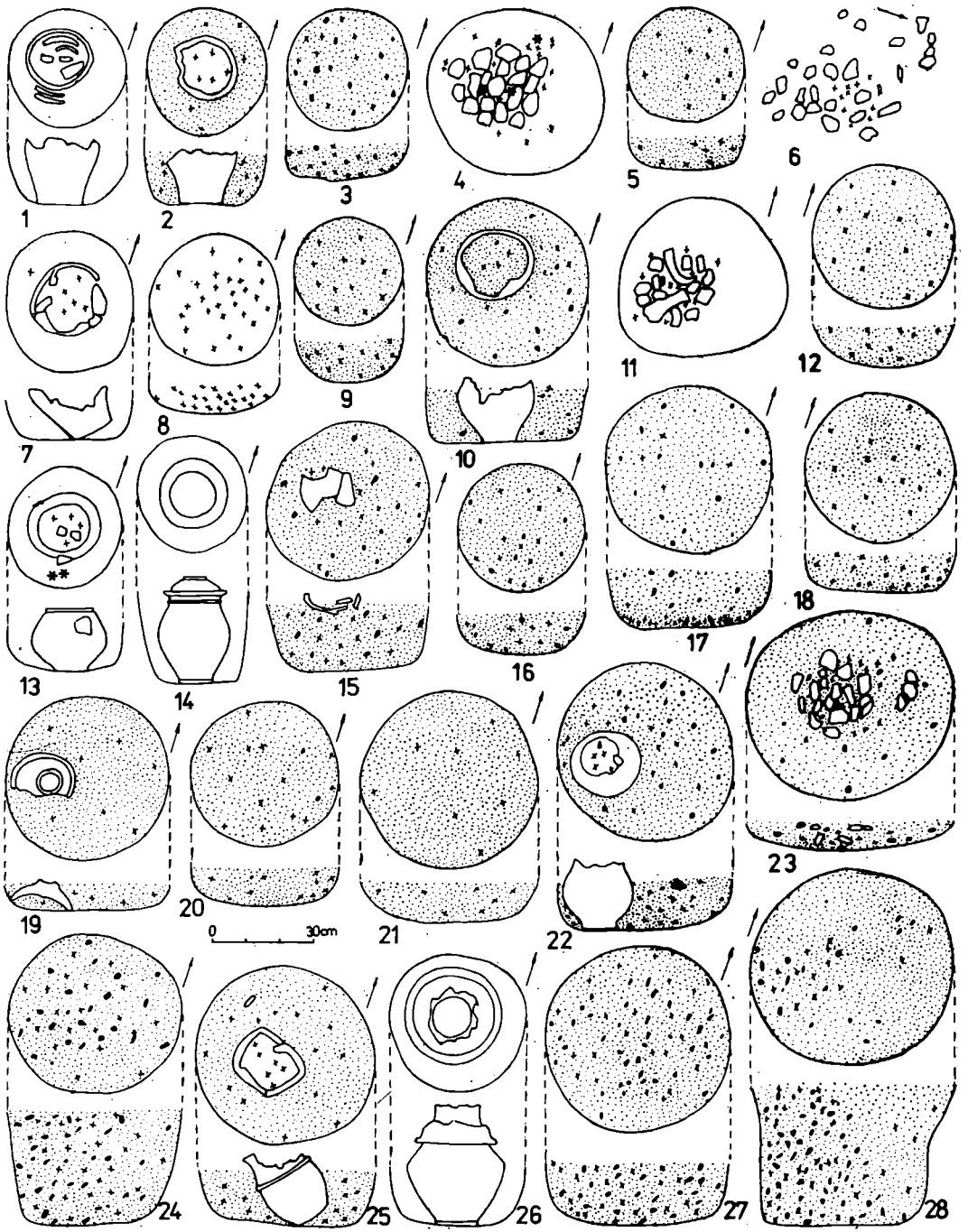


**Fig. 14**

Mormintele de incinerație 500 (20), 517 (2), 539 (8), 541 (17), 542 (18), 547 (10), 548 (7), 549 (21), 550 (9), 551 (3), 552 (22), 553 (5), 554 (16), 555 (19), 557 (25), 558 (12), 567 (6), 568 (1), 569 (26), 570 (13), 571 (28), 572 (24), 573 (27), 574 (14), 575 (15), 576 (23), 578 (4) și 581 (11).

www.cimec.ro

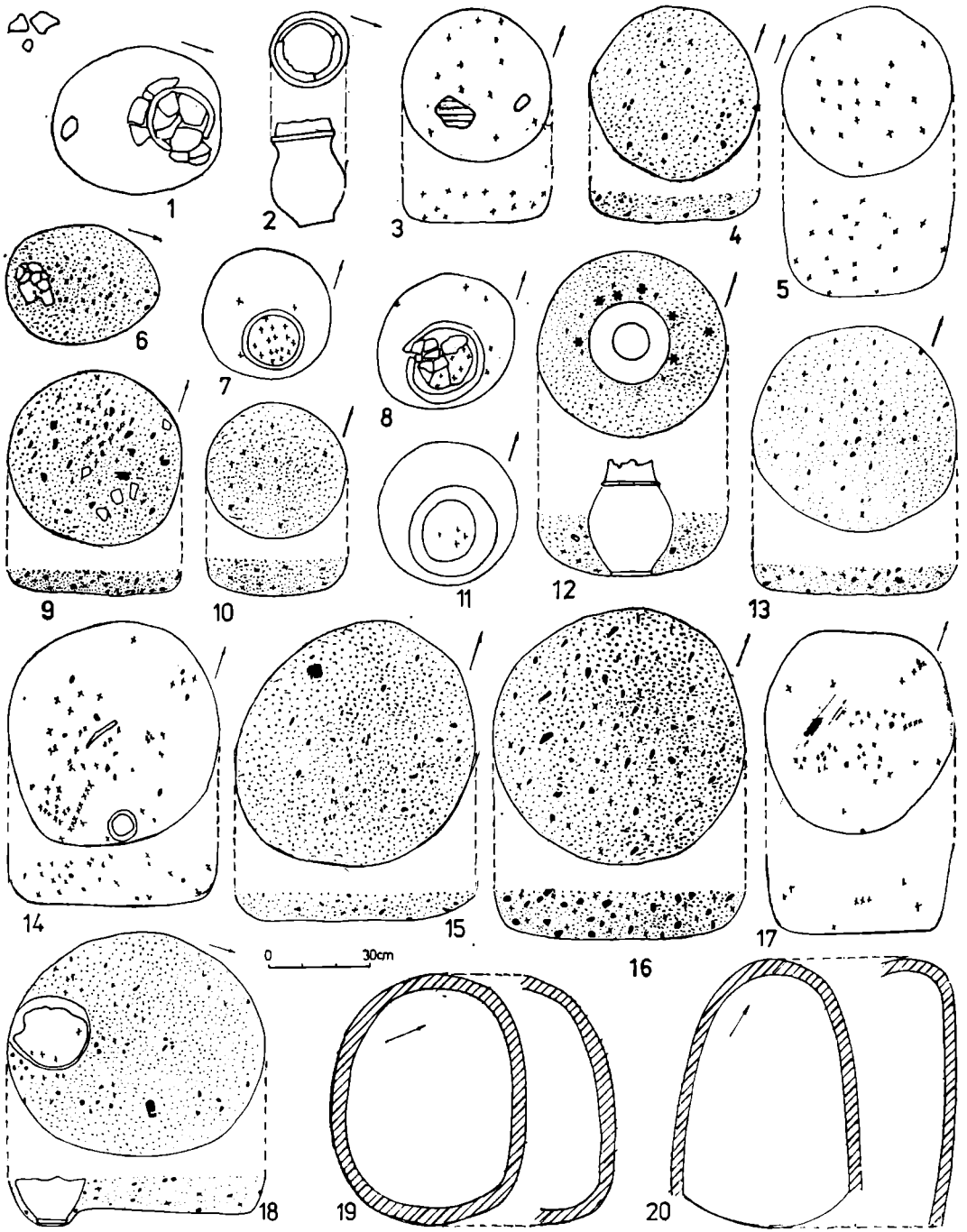


**Fig. 15**

Mormintele de incineraţie 1 (6), 2 (18), 3 (17), 57, 58 (1), 61 (15), 62 (14), 63 (8), 64 (7), 65 (11), 66 (4), 105 (2), 582 (16), 583 (9), 595 (5), 604 (3), 605 (13), 607 (12), 608 (10) şi cuptoarele I (19) şi II (20).

www.cimec.ro

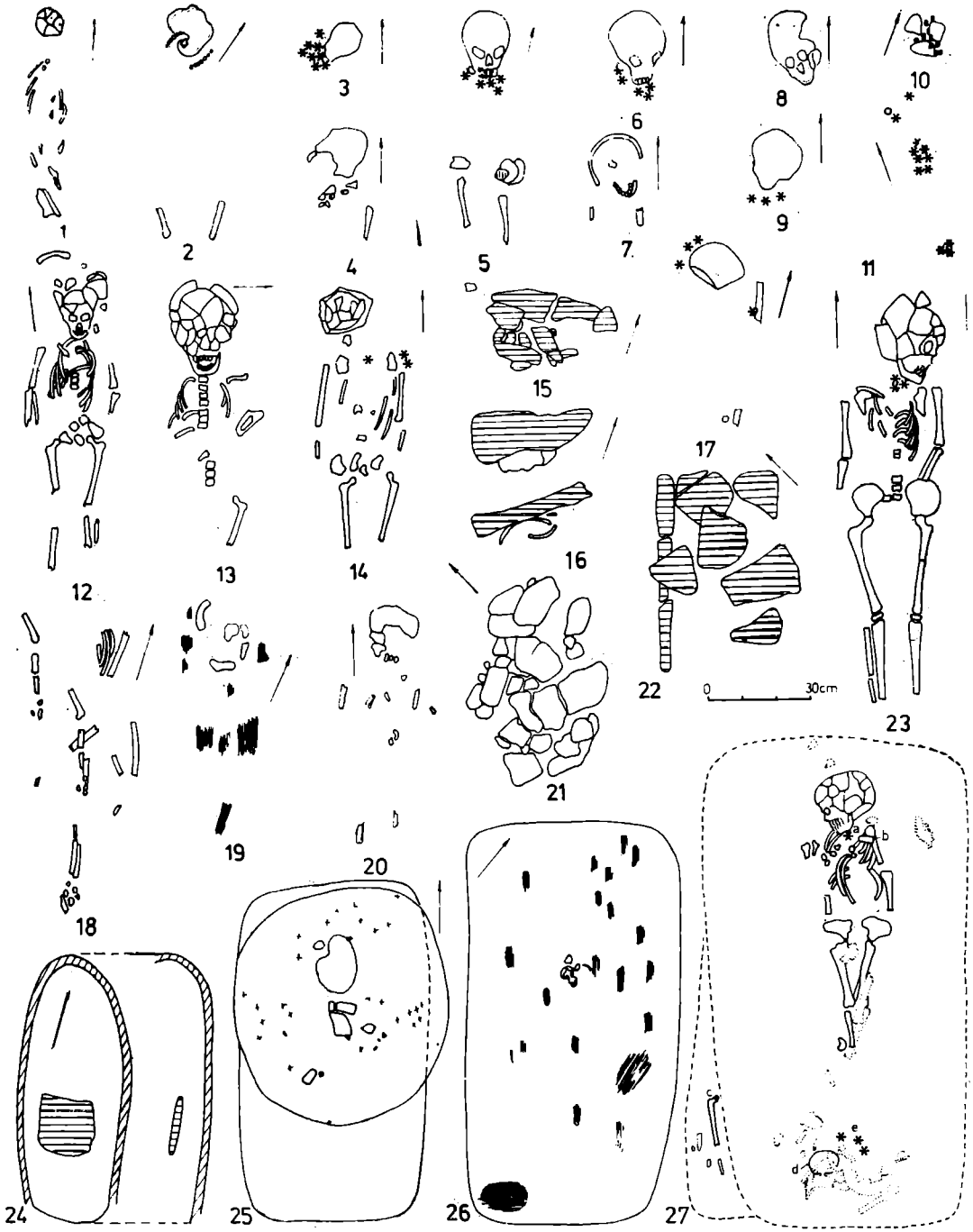


**Fig. 16**

Mormintele de înhumație 7 (1), 8 (12), 9, 10 (27), 11 (18), 33 (7), 36 (8), 37 (6), 39 (9), 46 (21), 54 (14), 59 (23), 67 (4), 68 (13), 70 (22), 90, 101 (25), 91 (3), 92 (17), 100 (19), 129 (11), 212 (26), 308 (16), 360 (20), 393 (2), 497 (15), 579 (5), 592 (10) și cuptorul III (24).

www.cimec.ro

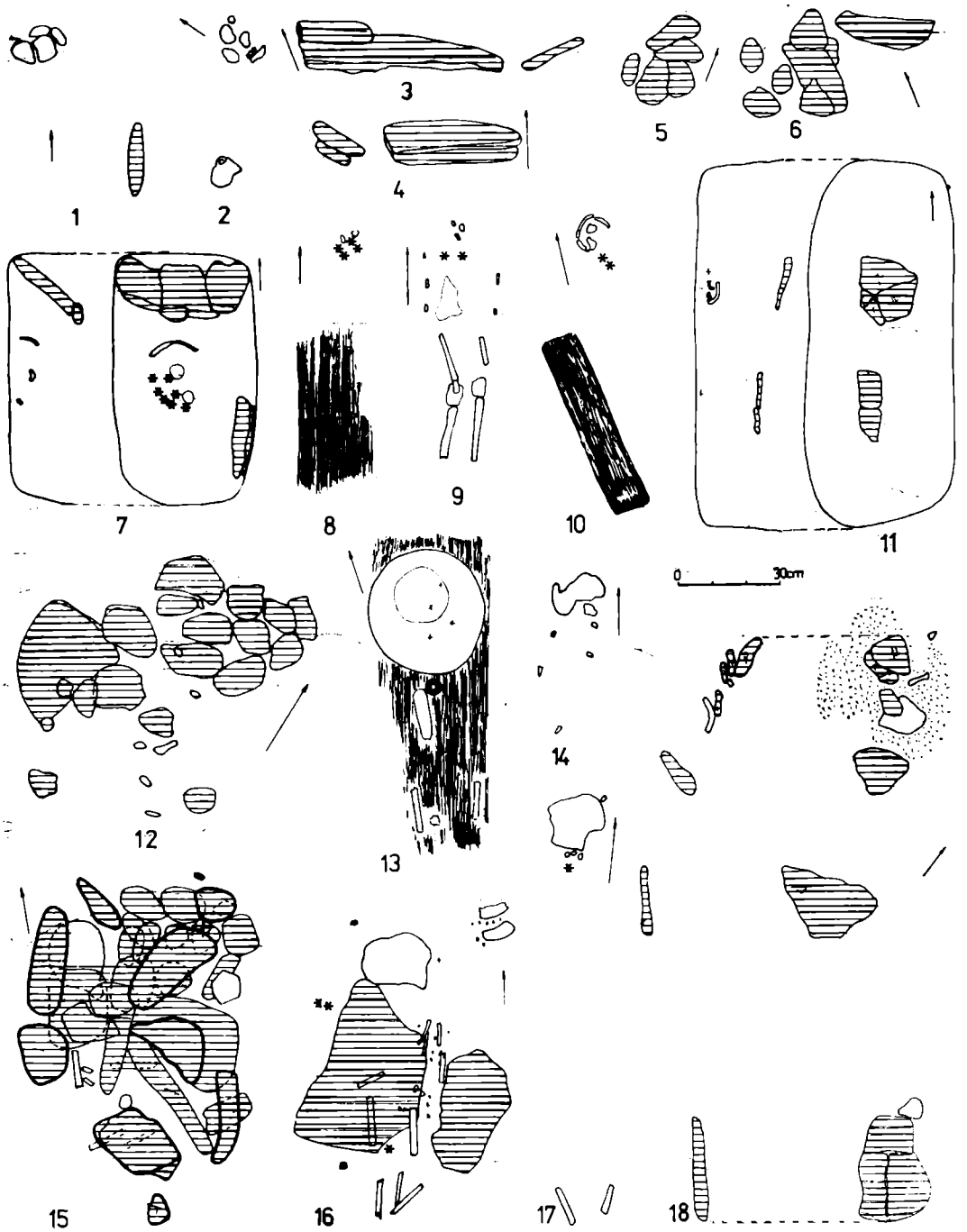


**Fig. 17**

Mormintele de înhumaţie 22 (7), 76 (11), 94 (2), 96 (10), 114, 115, (13), 118 (4), 133 (3), 148 (6), 153 (9), 160, 161 (18), 205 (17), 272 (8), 345, 350 (16), 365 (14), 471 (1), 528 (15), 544 (5) şi 565 (12).

www.cimec.ro

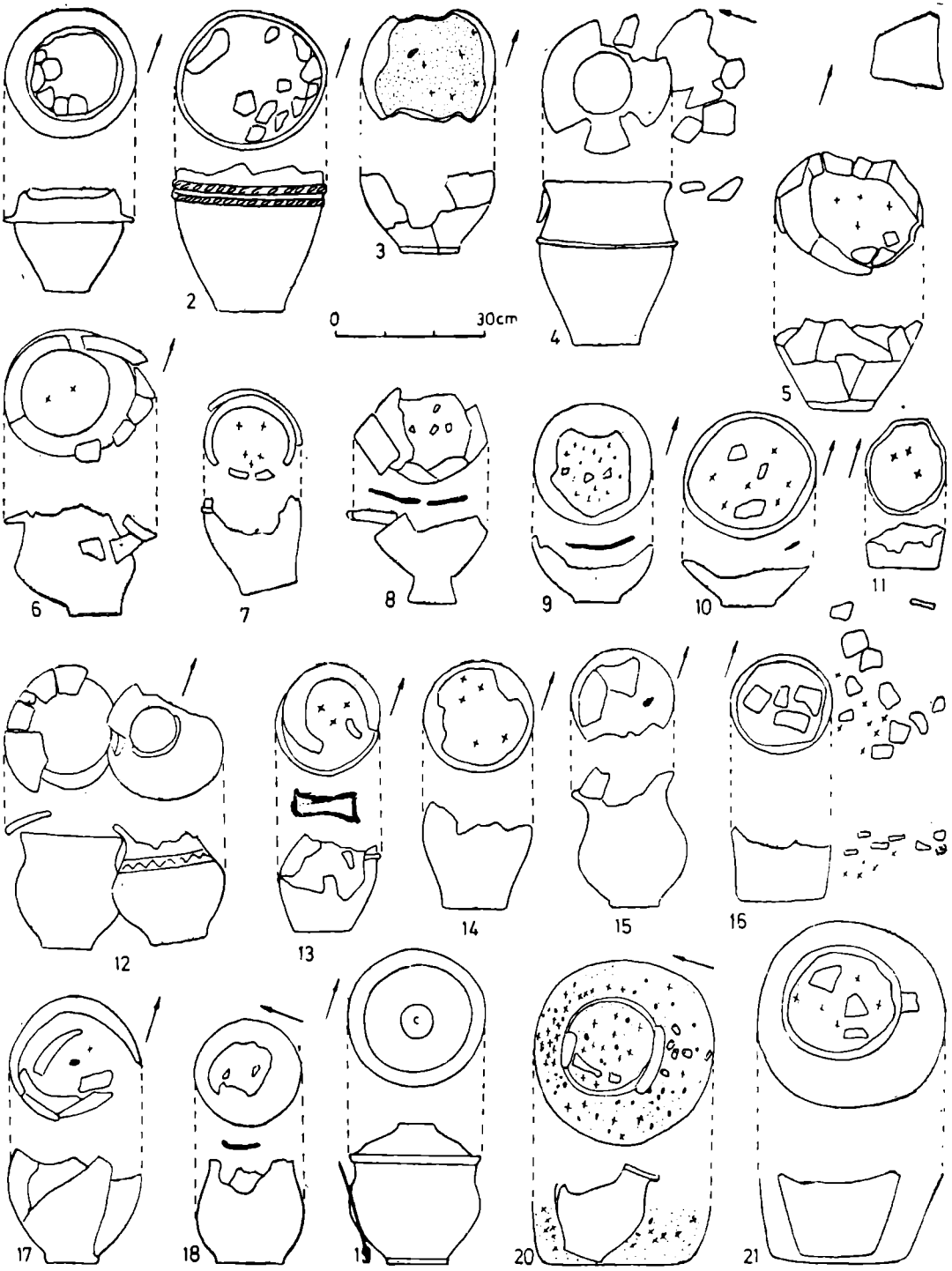


**Fig. 18**

Mormintele de incinerație 203 (8), 201 (18), 227 (17), 328 (14), 333 (3), 344 (7), 353 (13), 363 (6), 366 (5), 373 (19), 374 (11), 377 (4), 381 (2), 429, 430 (12), 467 (15), 468 (9), 469 (16), 470 (10), 472 (21), 490 (20) și 533 (1).

www.cimec.ro

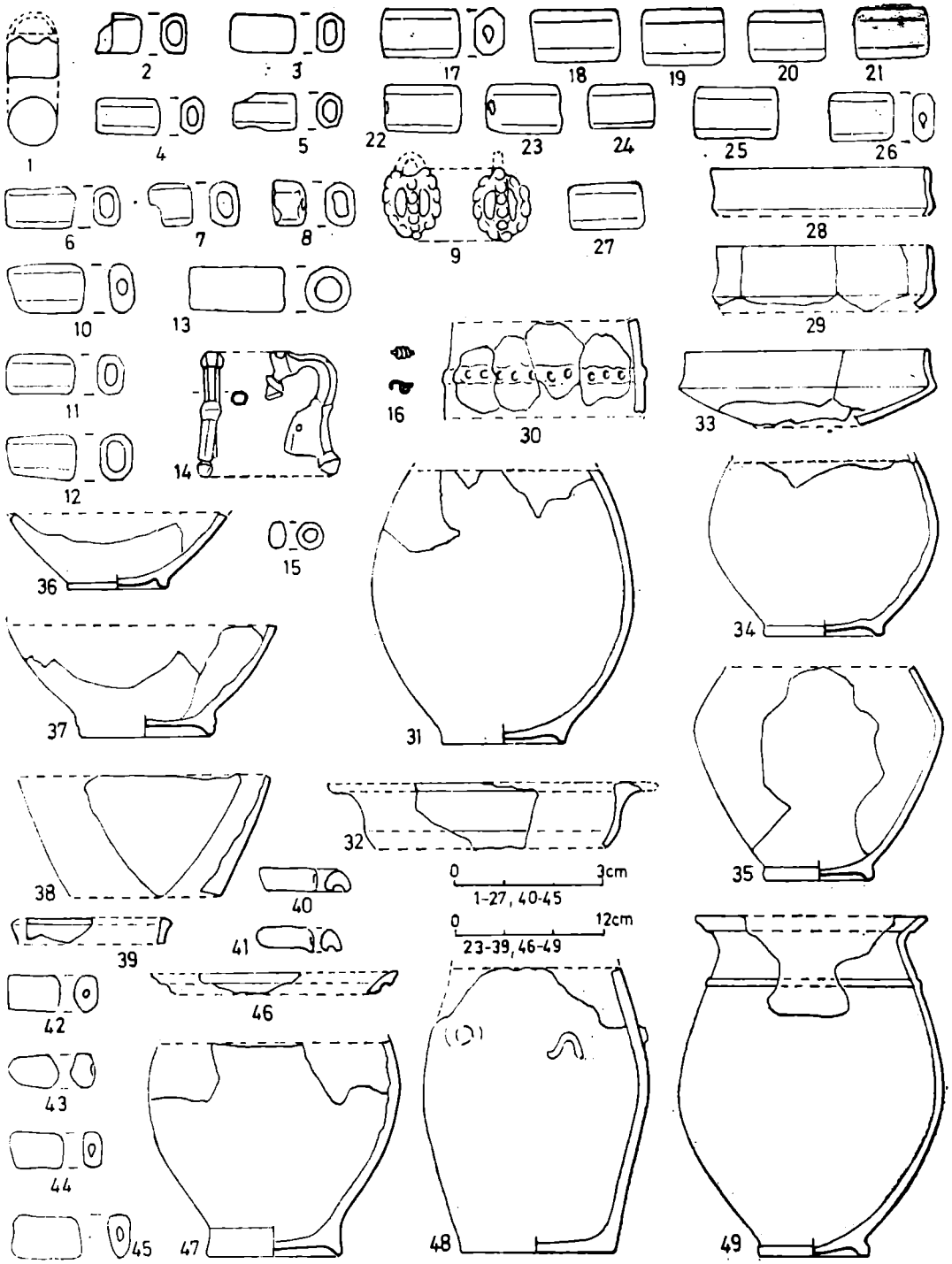


**Fig. 19**

Obiecte din mormintele 13 (28), 14 (47), 15 (1 — 13, 15, 16), 17 (31 — 32), 18 (35), 20 (48), 22 (17 — 27), 23 (33 — 34), 27 (14, 36 — 46), 30 (49) și 31 (29 — 30).



www.cimec.ro

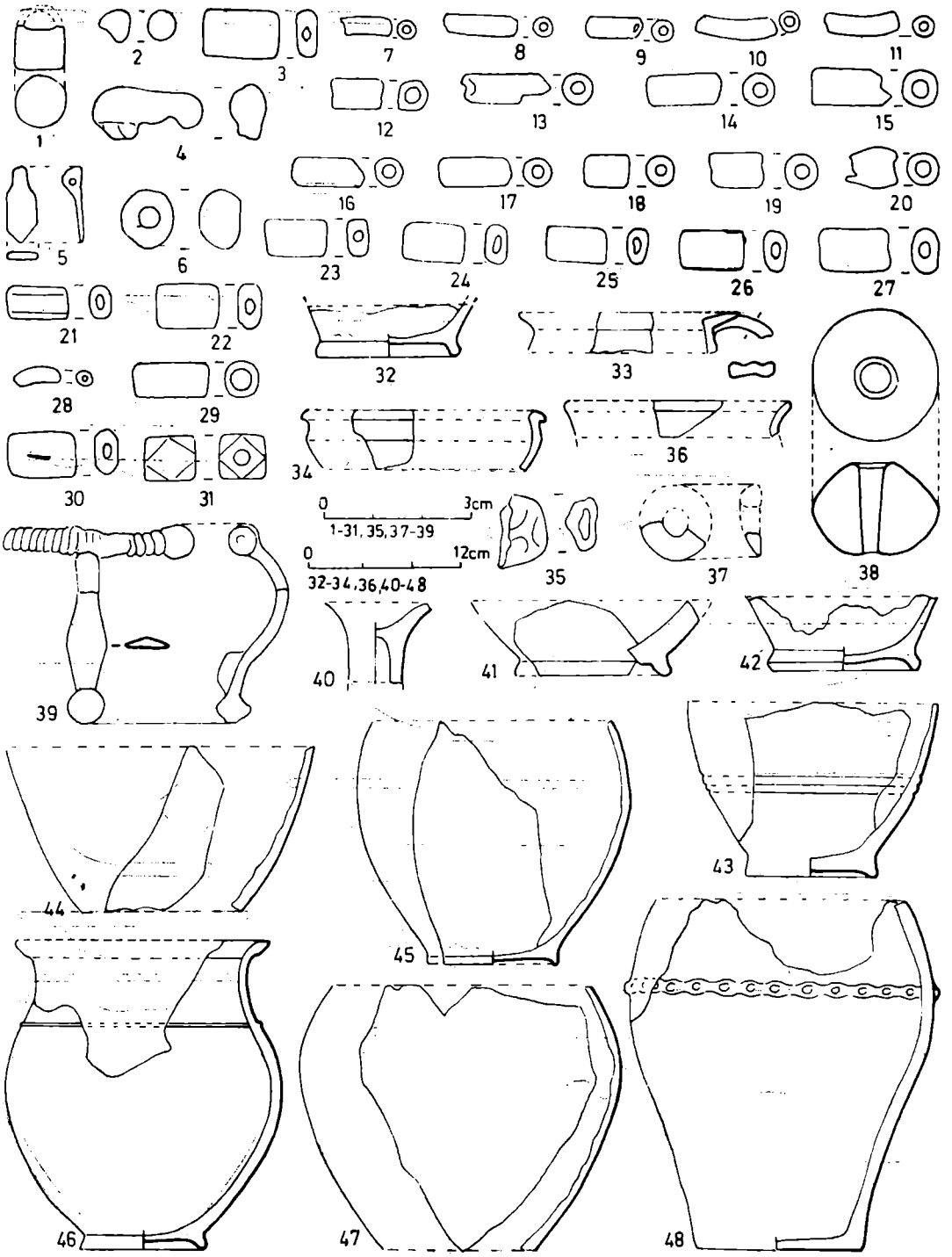


**Fig. 20**

Obiecte din mormintele 32 (1 — 4), 34 (38), 35 (34, 46), 37 (5 — 27), 39 (29 — 31), 40 (40 — 41), 41 (28), 42 (48), 44 (35), 45 (42 — 43), 47 (37, 44, 45, 47), 51 (32 — 33), 71 (39) și 99 (36).

www.cimec.ro

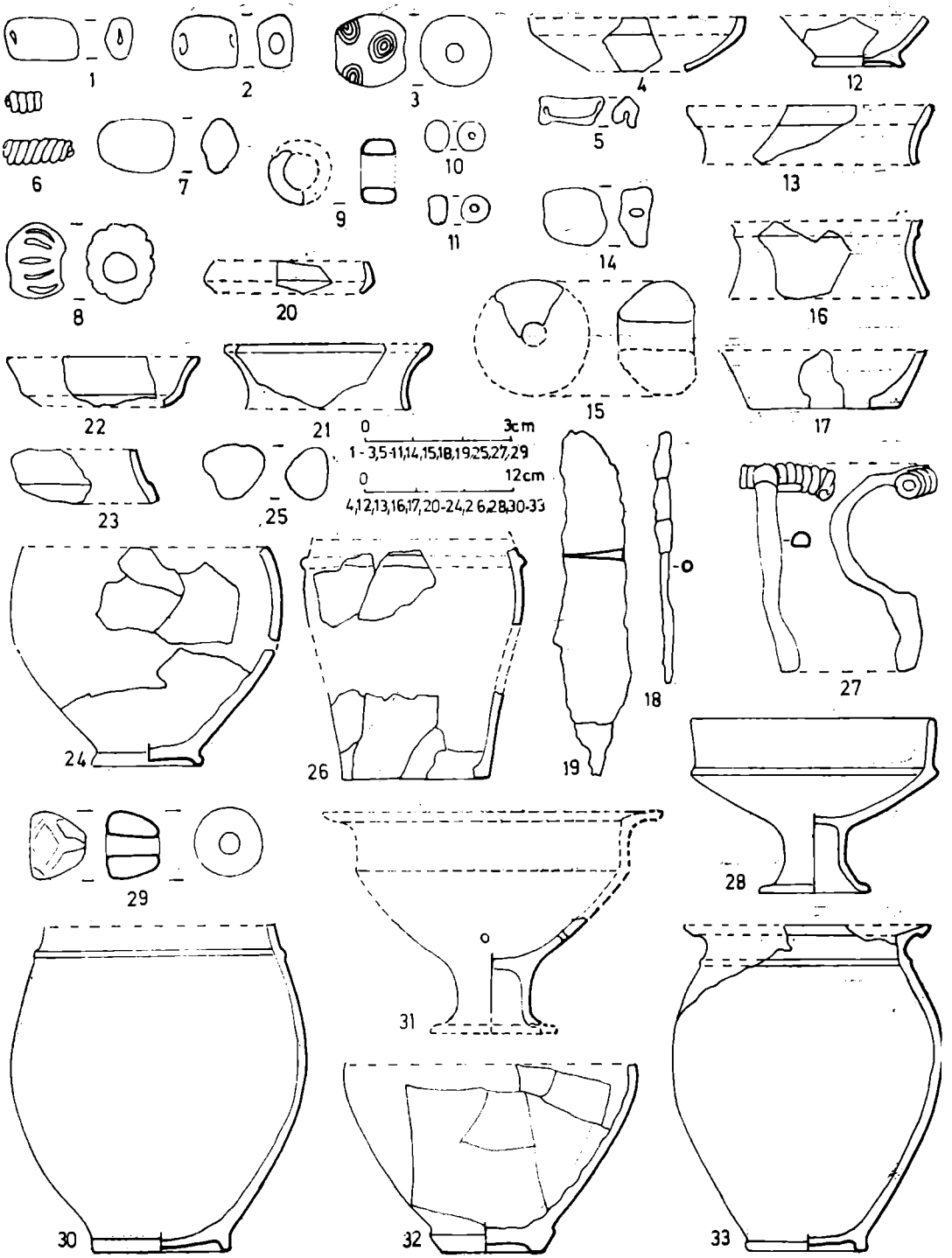


**Fig. 21**

Obiecte din mormintele 52 (1 — 8, 19), 53 (12 — 18), 72 (26), 73 (27 — 28), 74 (22 — 24), 77 (29—30), 80 (32), 83 (31), 33), 84 (20 — 21), 86 (25), 96 (9) și 101 (10 — 11).

www.cimec.ro

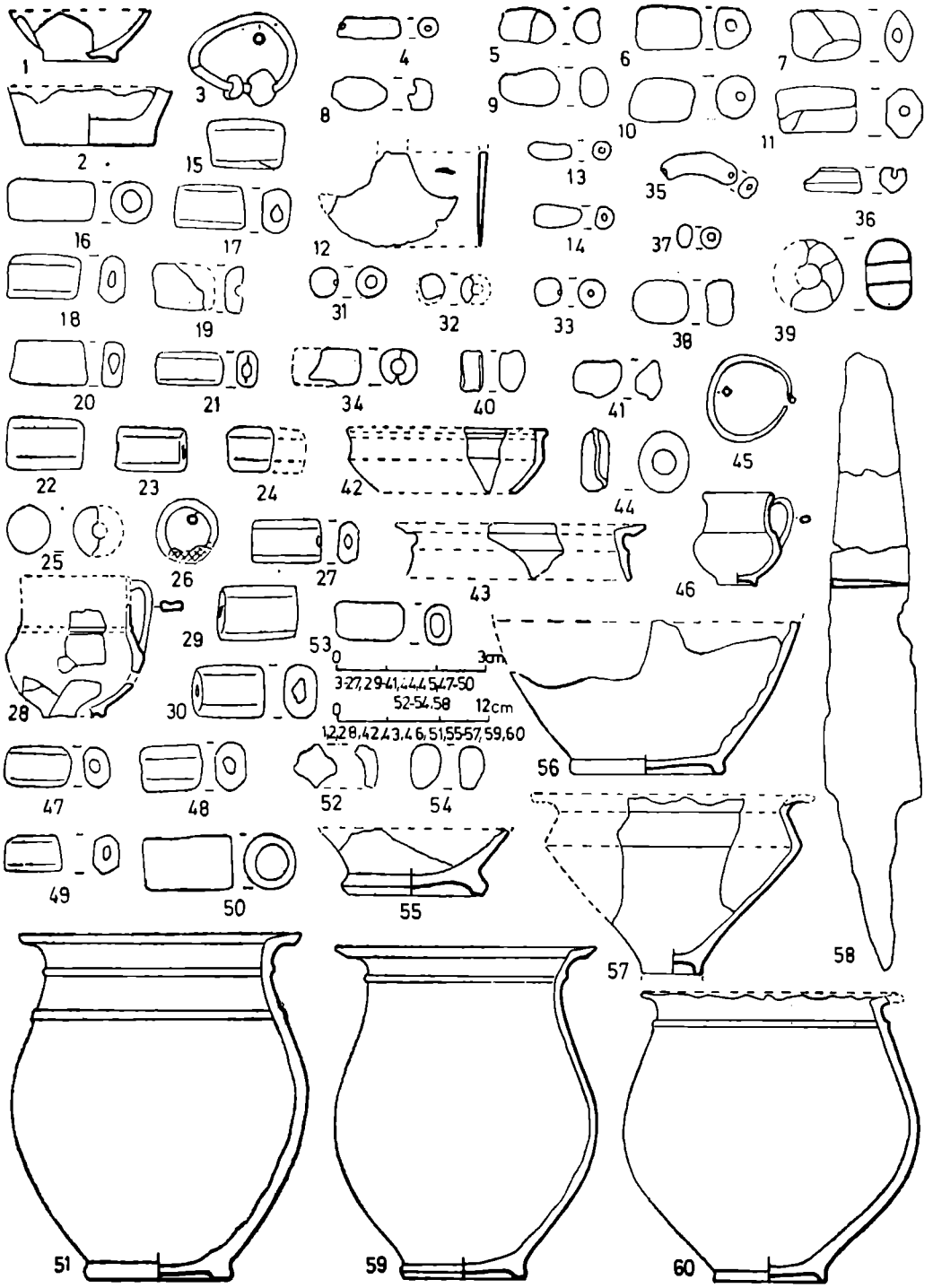


**Fig.** 22

Obiecte din mormintele 43 (1, 2), 73 (47 — 51), 75 (58), 78 (3), 91 (15—30), 92 (35 — 36, 38 — 39), 93 (4 — 14), 94 (31 —34, 44 — 46), 95 (59), 97 (53 — 55, 60), 102 (40 — 41, 56 — 57), 106 (37) și 109 (42 — 43, 52).

www.cimec.ro

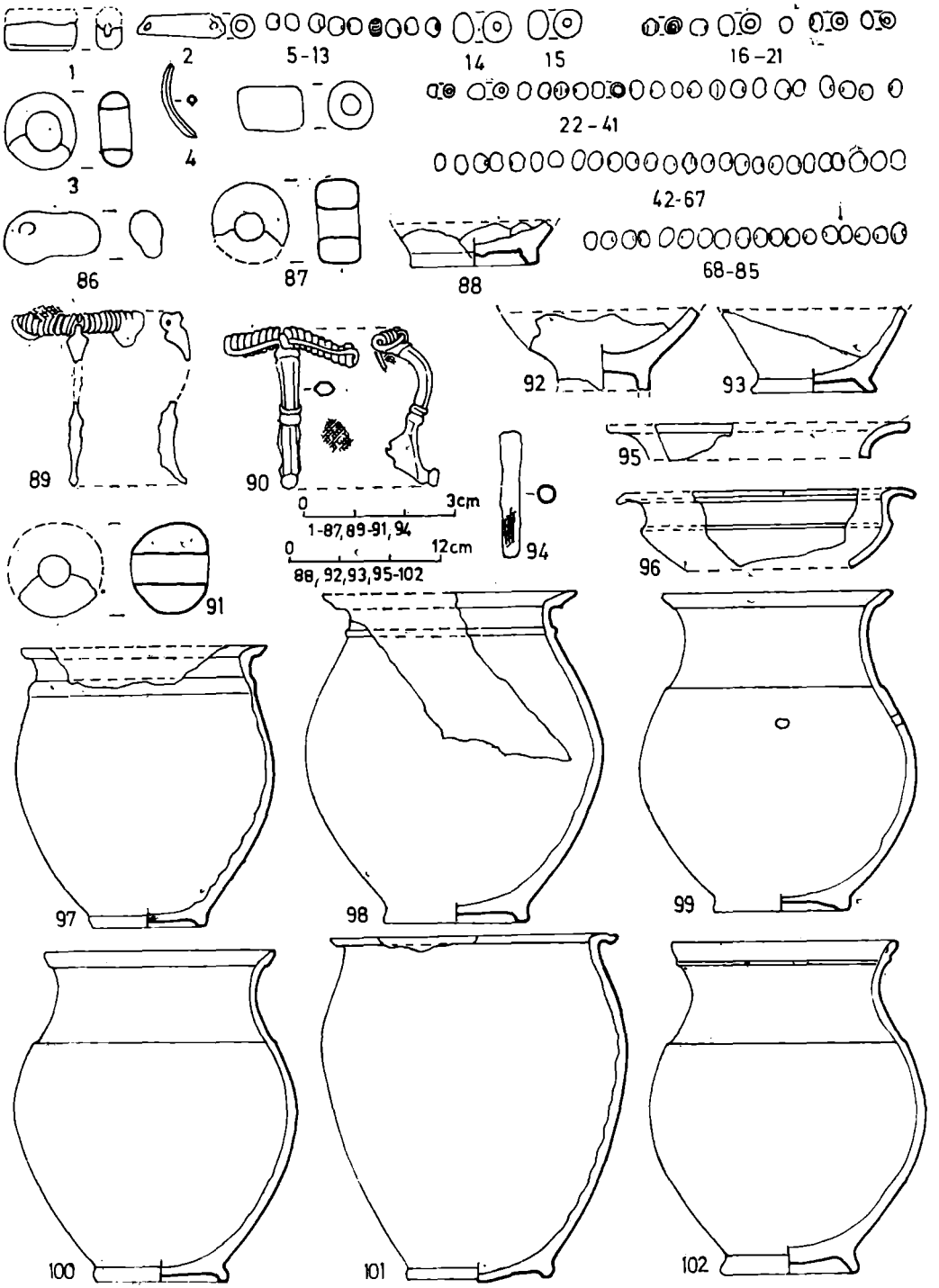


**Fig. 23**

Obiecte din mormintele 104 (87), 113 (98), 115 (89), 116 (91, 100), 117 (97), 120 (102), 121 (86, 93, 95), 122 (90), 124 (88, 96), 128 (99), 129 (1—2, 4 — 85, 94), 130 (101), şi 131 (3, 92).

www.cimec.ro

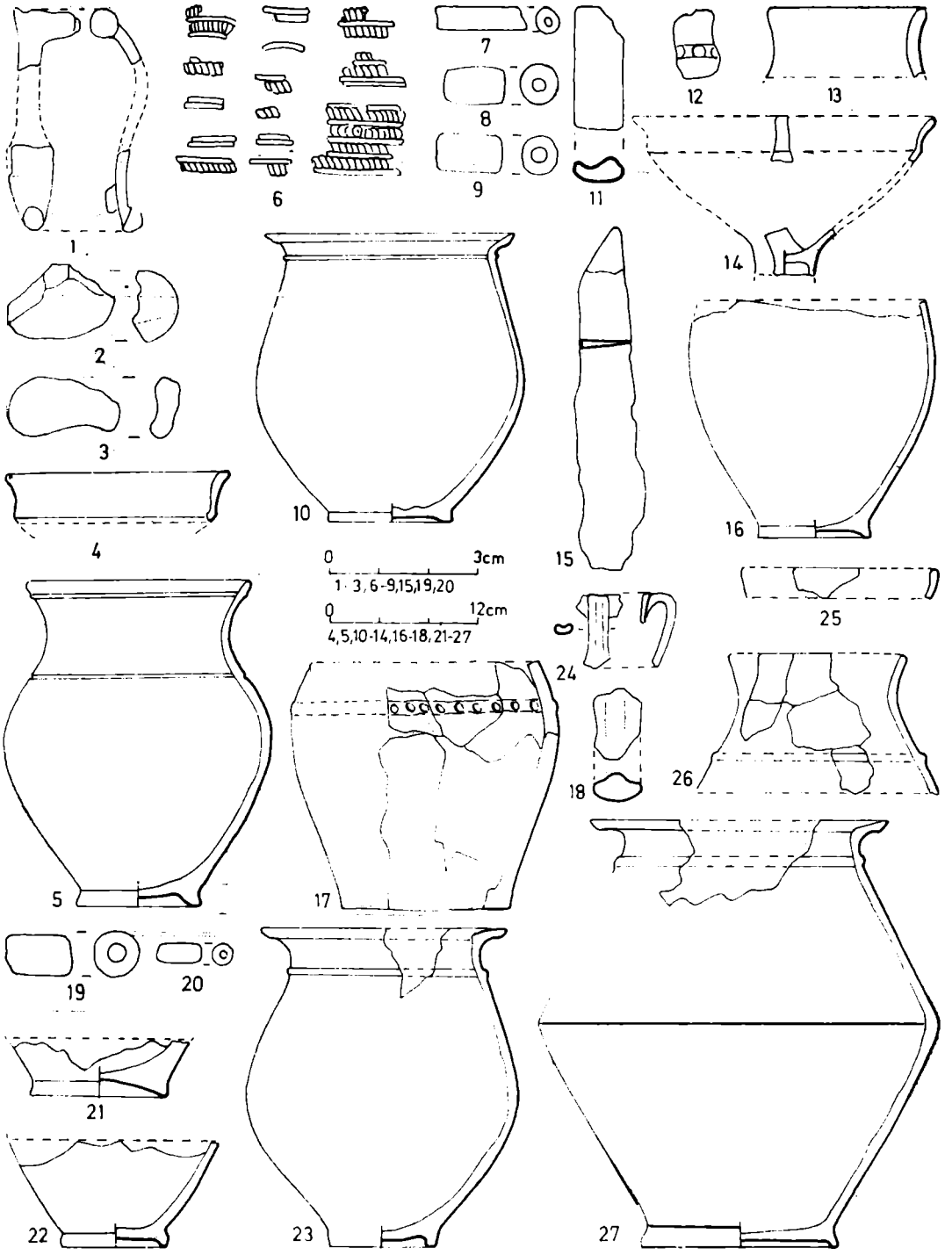


**Fig. 24**

Obiecte din mormintele 103 (6), 105 (1 — 5), 107 (11 — 14), 110 (16), 127 (19 — 20), 134 (7 — 9), 135 (24 — 27), 136 (15), 139 (23), 142 (10), 143 (17 — 18), 144 (22) și 146 (21).

www.cimec.ro

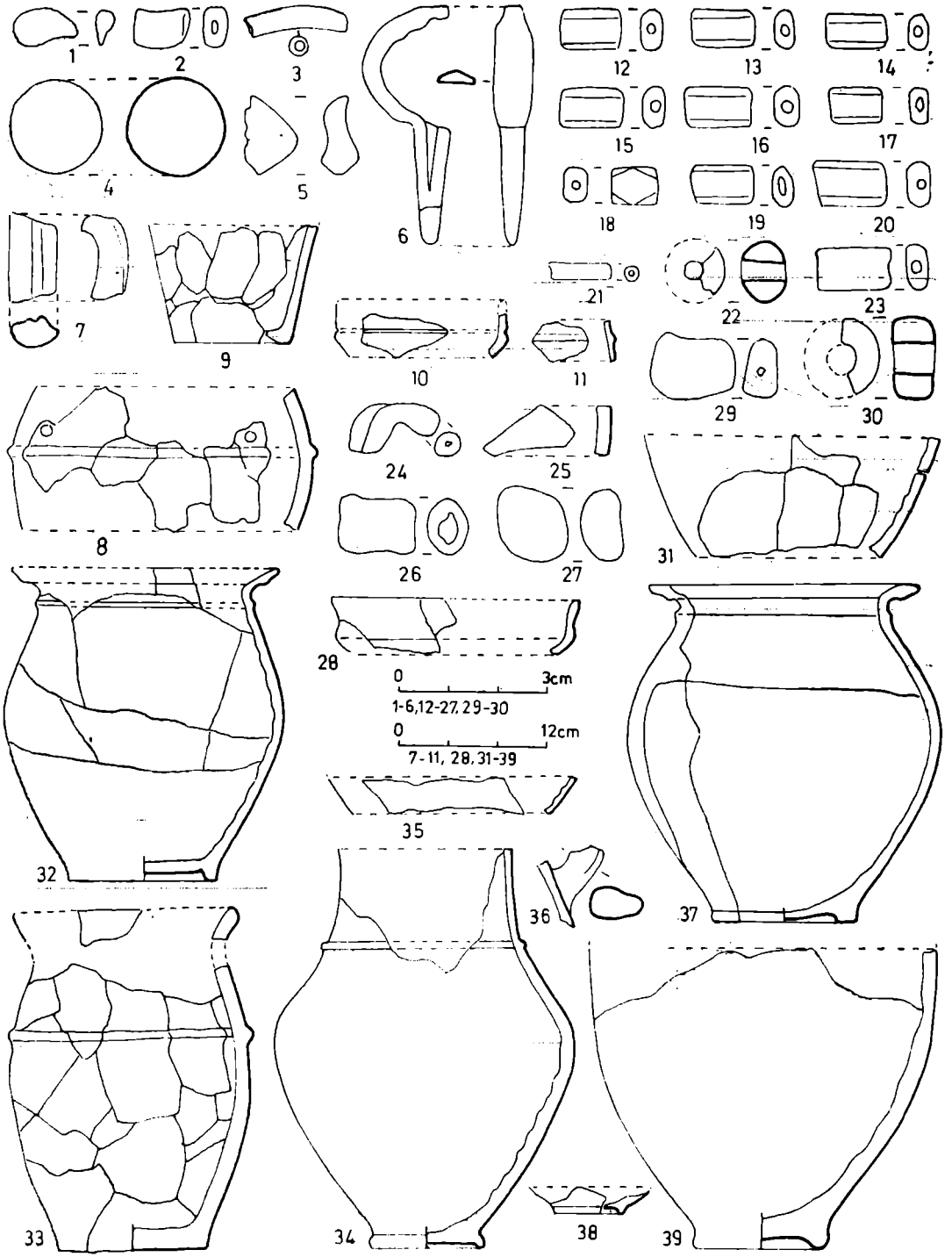


**Fig. 25**

Obiecte din mormintele 147 (35 — 36), 150 (12 — 22), 154 (34), 155 (1, 2, 38, 39), 156 (32), 157 (23, 33), 158 (37), 160 (4), 163 (30, 31), 168 (9 — 11), 170 (5), 171 (24 — 29), 174 (3) și 177 (6 — 8).

www.cimec.ro

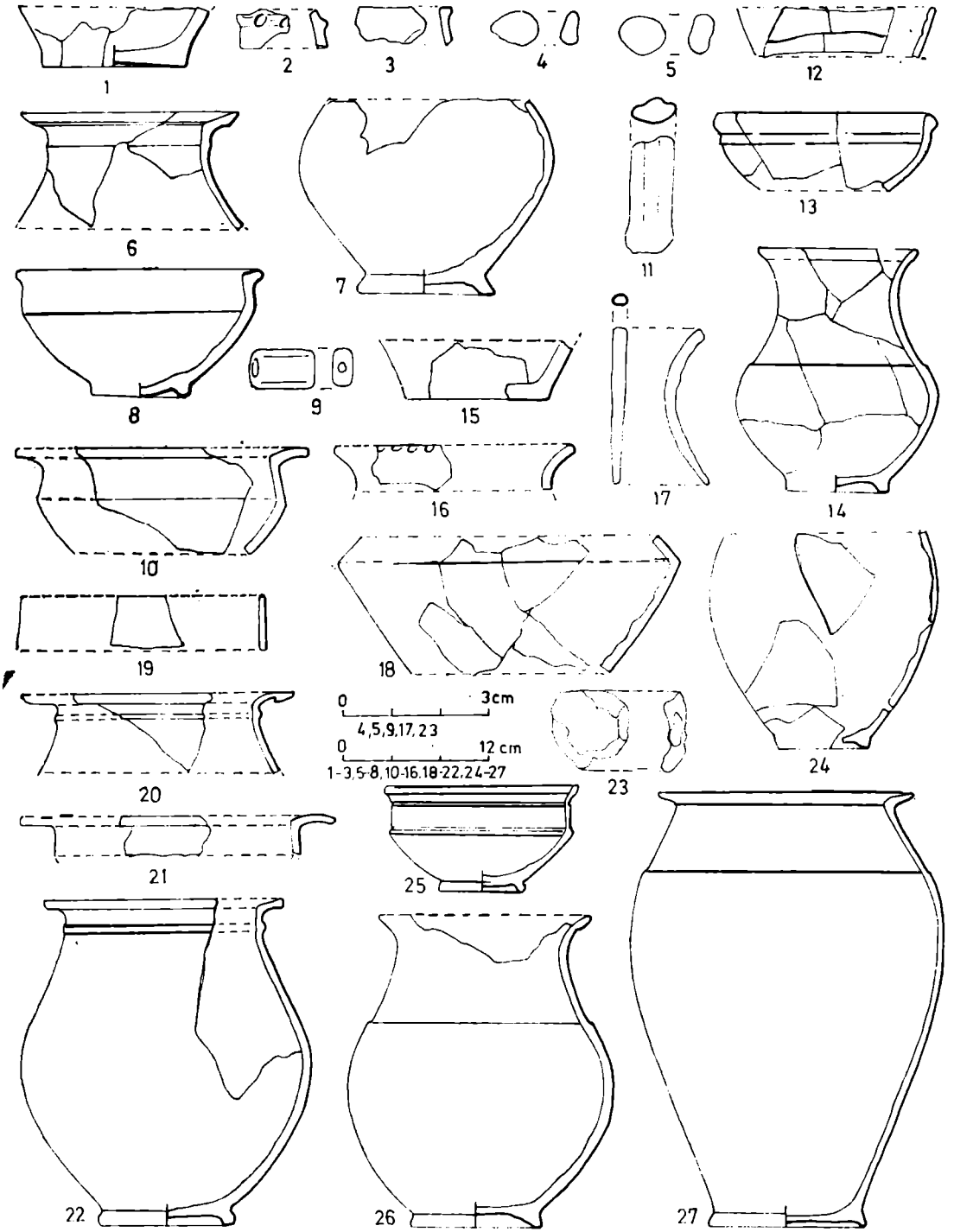


**Fig. 26**

Obiecte din mormintele 146 (4—5), 159 (1 — 3), 162 (19 — 22), 175 (6 — 10), 176 (27), 178 (11, 12) 179 (23—24), 181 (13, 14), 183 (25, 26 ) și 184 (15 —18).

www.cimec.ro

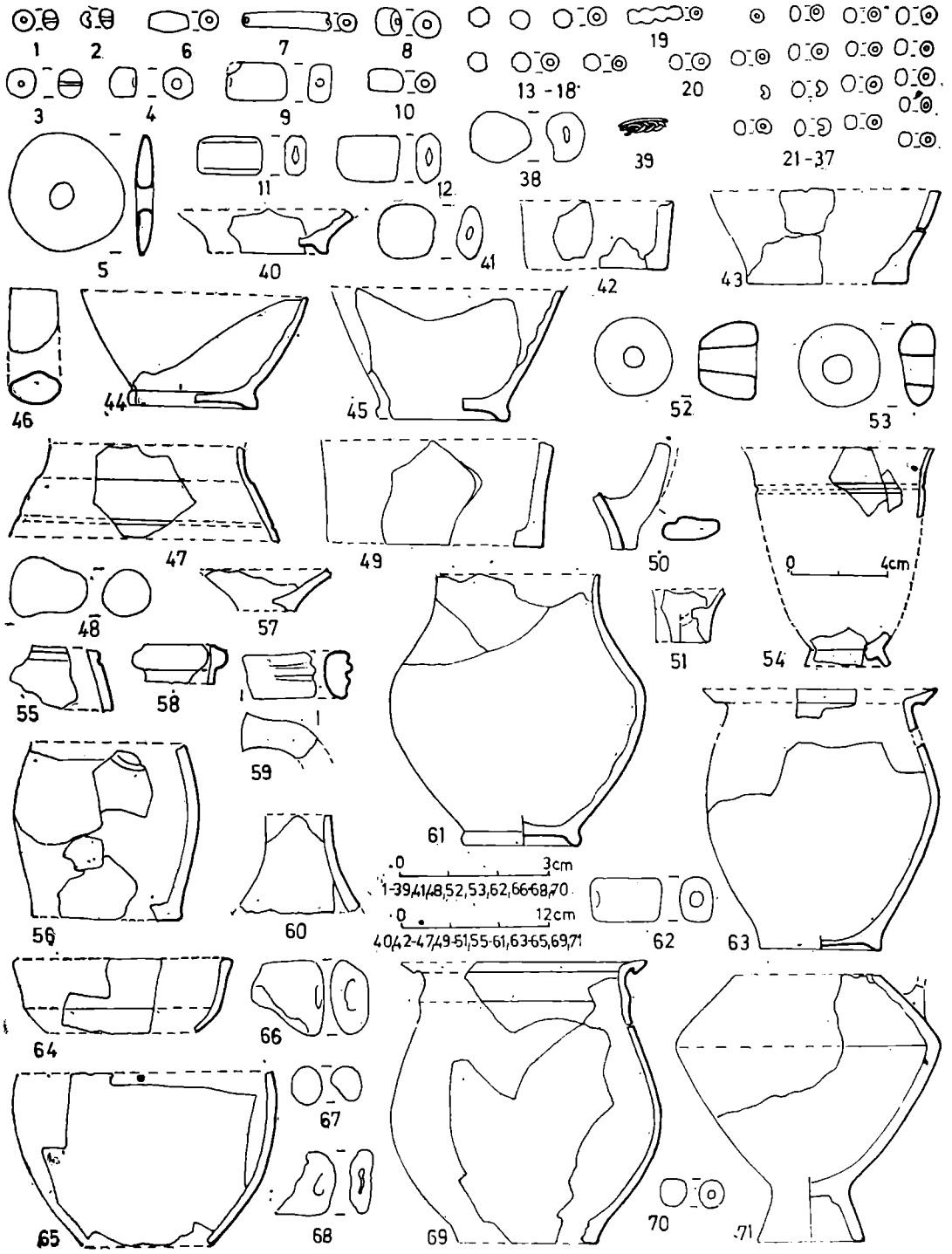


**Fig. 27**

Obiecte din mormintele 112 (62), 180 (1—5), 186 (53 — 54), 187 (13 — 37), 188 (65), 189 (57 — 60), 190 (46—51), 191 (63), 192 (6 — 12), 193 (52), 194 (64, 66 — 69), 200 (55 — 56), 201 (40), 203 (71), 204 (61), 205 (70), 214 (44—45), 215 (43), 216 (41 — 42) și 219 (38 — 39).


www.cimec.ro

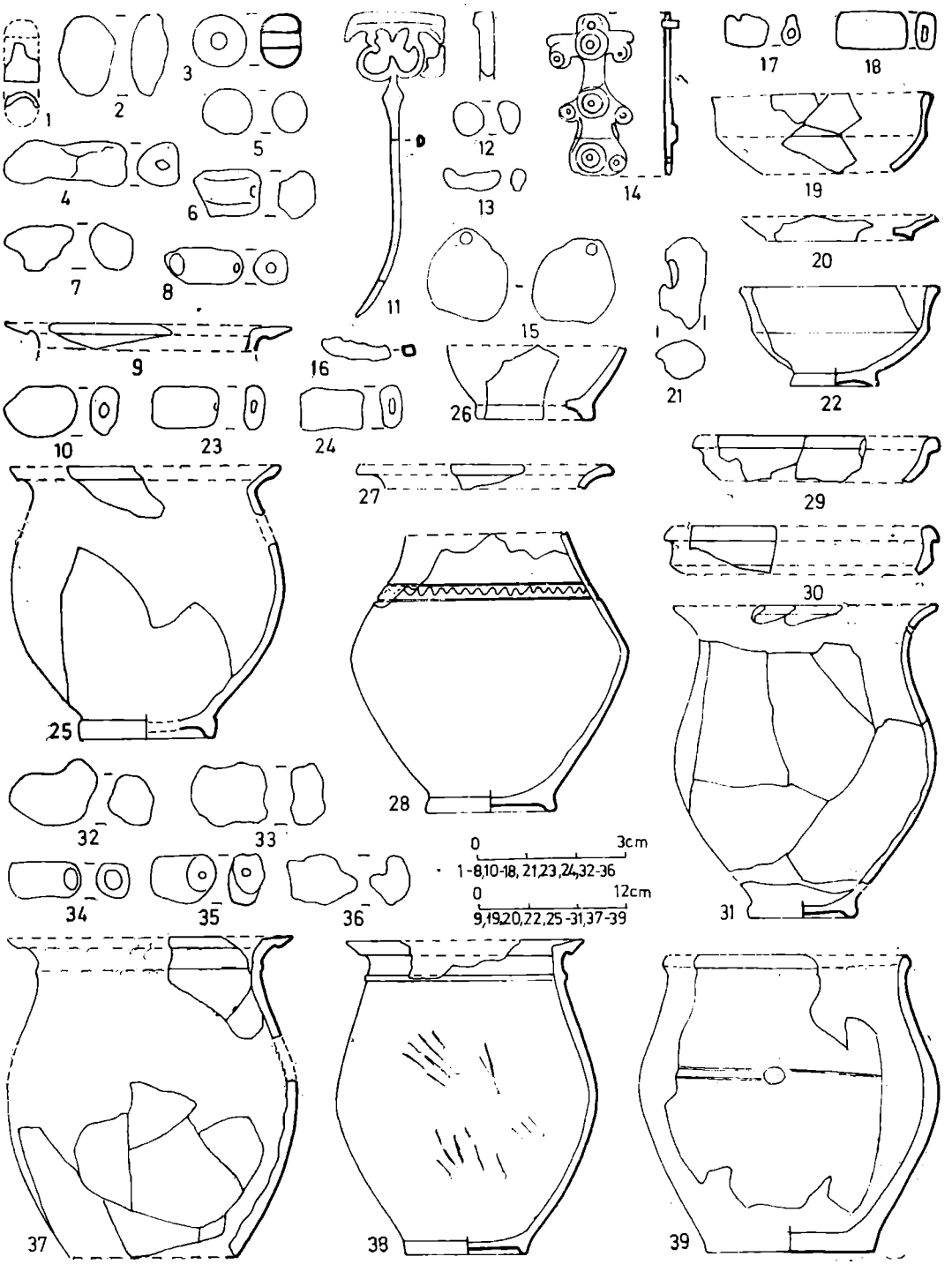


**Fig. 23**

**Obiecte** din mormintele 206 (12), 13, 16), 208 (38), 210 (26 — 28), 212 (11, 14, 15), 213 (29 — 31), 217 (21, 22), 218 (19), 221 (20), 223 (32 — 37), 224 (1 — 10), 225 (39), 226 (17), 230 (23 — 25), 231 (18).

www.cimec.ro

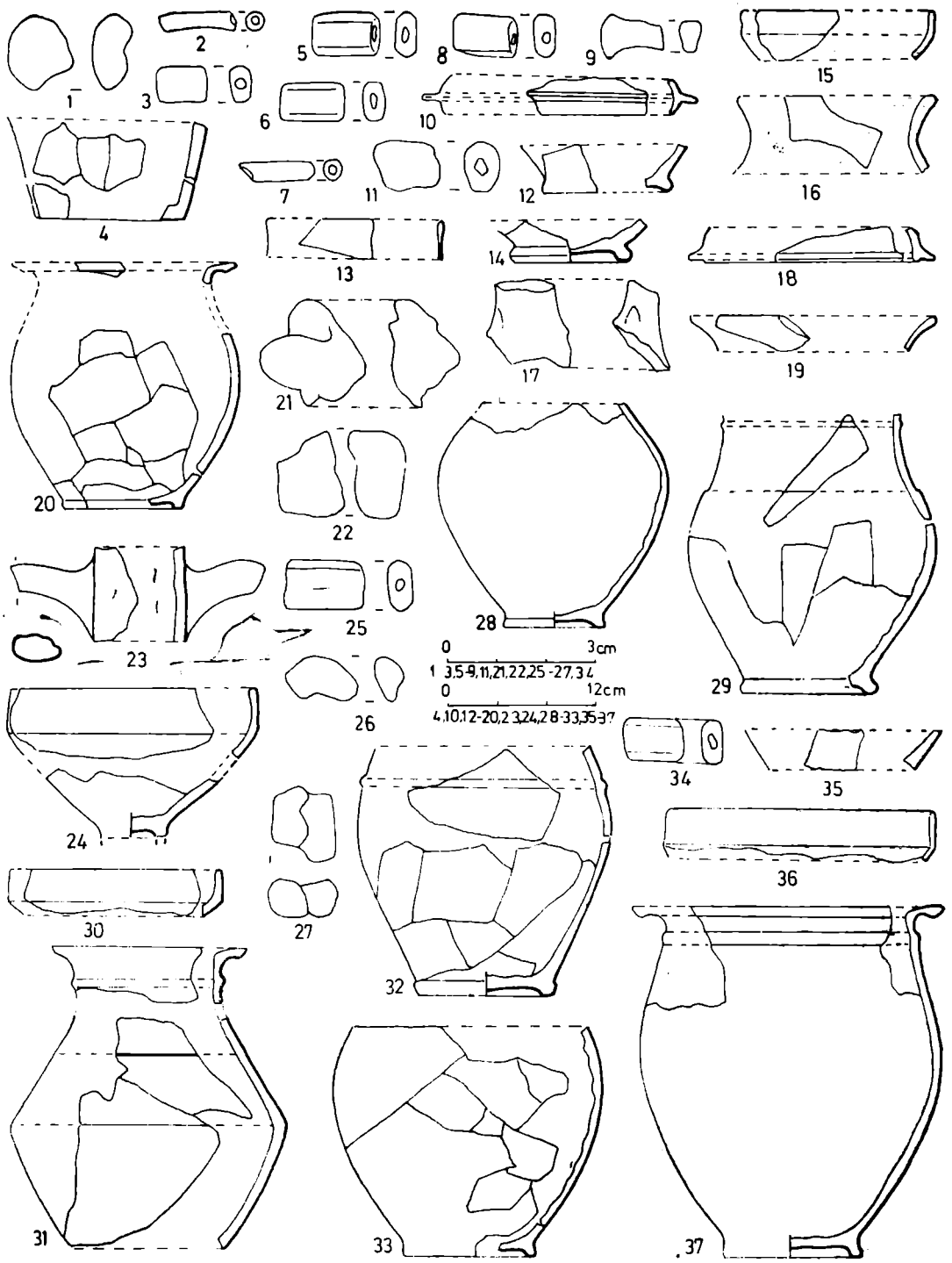


**Fig. 29**

Obiecte din mormintele 207 (28), 227 (35 — 37), 228 (33), 232 (34), 233 (1, 30, 31), 234 (23 — 27), 235 (17—19), 236 (5—8), 237 (15, 16), 238 (4), 240 (9 — 13), 242 (29), 244 (32), 260 (14) și 270 (2, 3).

www.cimec.ro

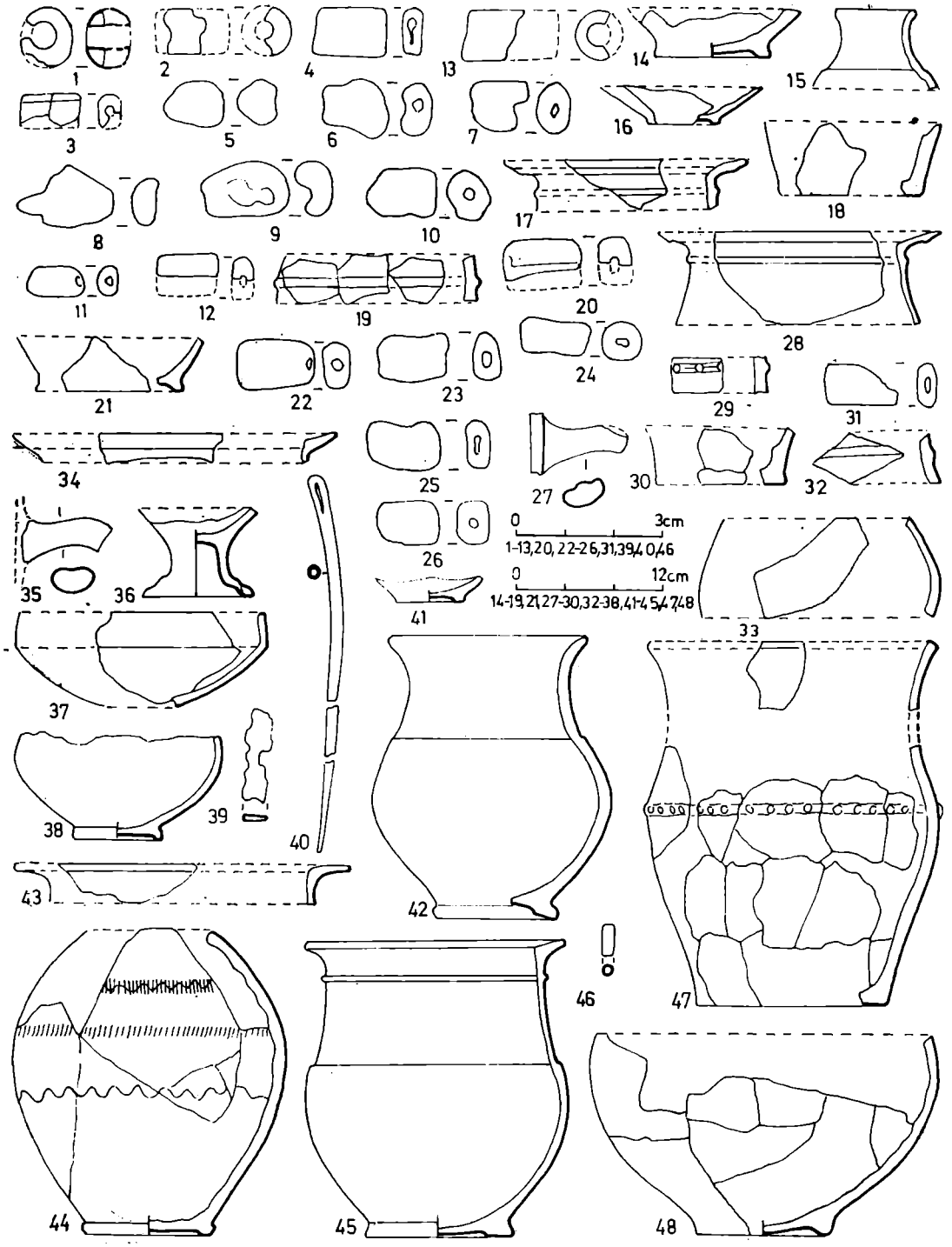


**Fig. 30**

Obiecte din mormintele 247 (31), 248 (48), 249 (38), 251 (45), 252 (29, 30), 253 (47), 255 (21, 34, 35), 258 (14), 259 (40 — 42), 261 (43), 263 (44), 264 (46), 266 (36, 37), 267 (1 — 3, 32, 33), 268 (4 — 12, 22), 269 (19, 20, 23 — 27), 271 (13), 273 (18), 280 (16, 17, 28), 284 (15) și 286 (39).

www.cimec.ro

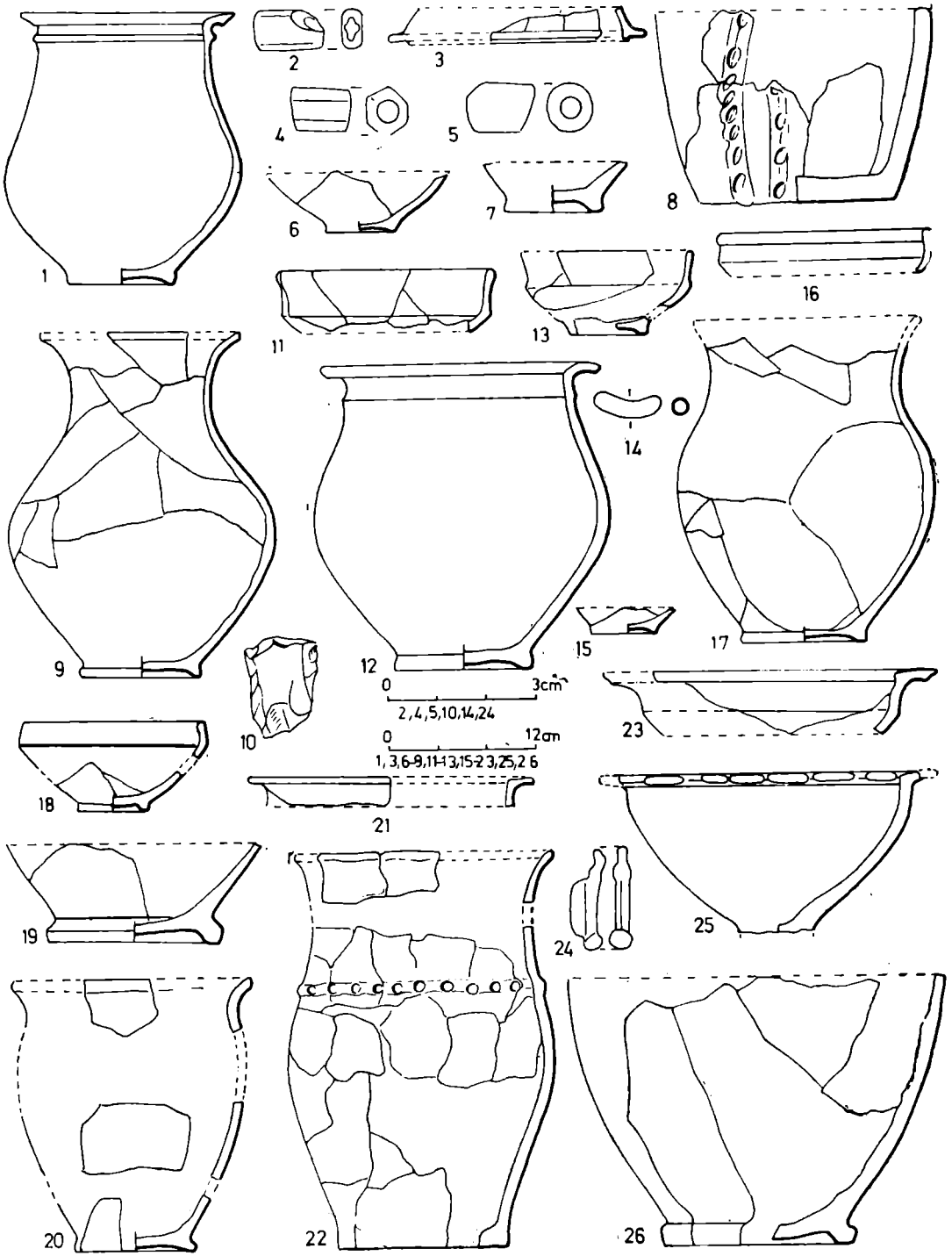


**Fig. 31**

Obiecte din mormintele 272 (2, 4, 5), 275 (16, 17), 279 (10 – 12, 15), 281 (7, 8), 282 (21, 22), 283 (23 – 26), 285 (18–20), 287 (9), 290 (3, 6, 13), 293 (1) şi 315 (14).

www.cimec.ro

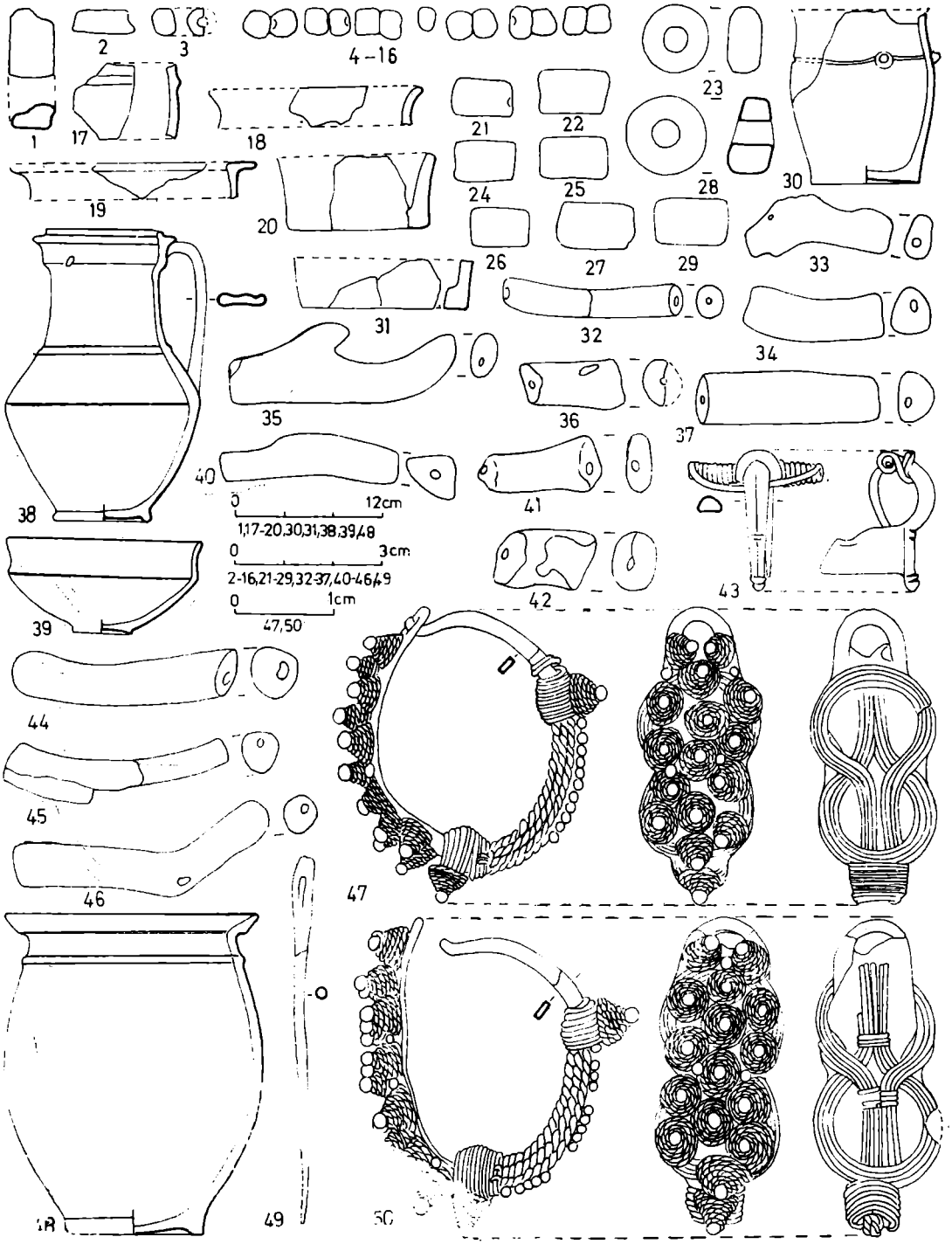


Fig. 32

Obiecte din mormintele 277 (1, 17 – 19, 31), 296 (32 – 37, 39 – 48, 50), 297 (38), 302 (49), 302 (49), 303 (2–16, 21–29), 322 (20) și 332 (20).

www.cimec.ro

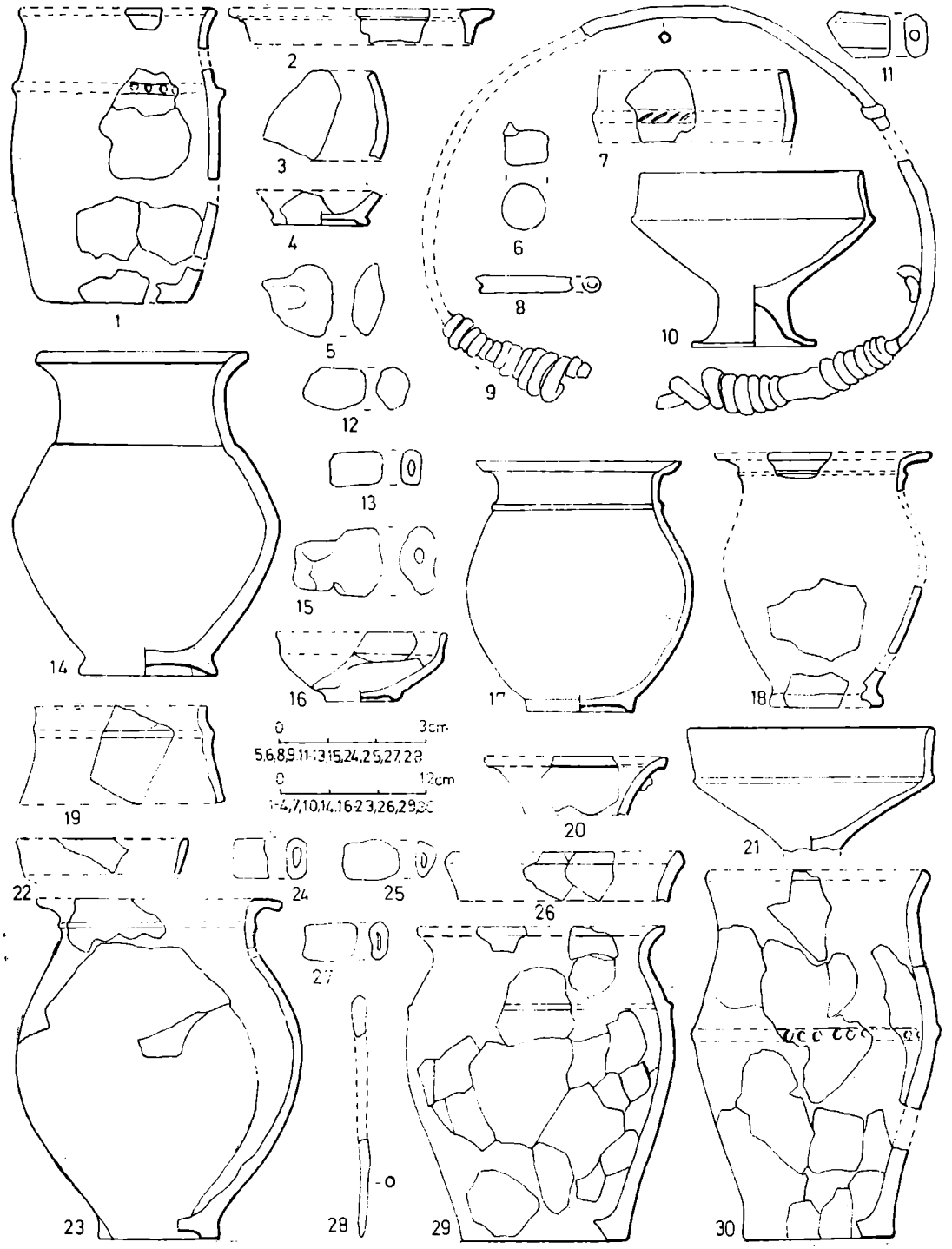


**Fig. 33**

Obiecte din mormintele 300 (17, 21), 305 (29), 306 (9 — 11, 18), 307 (1, 8), 310 (14 — 16), 311 (12, 13, 19, 20, 24— 28), 312 (30), 313 (22, 23) și 320 (2 — 7).

www.cimec.ro

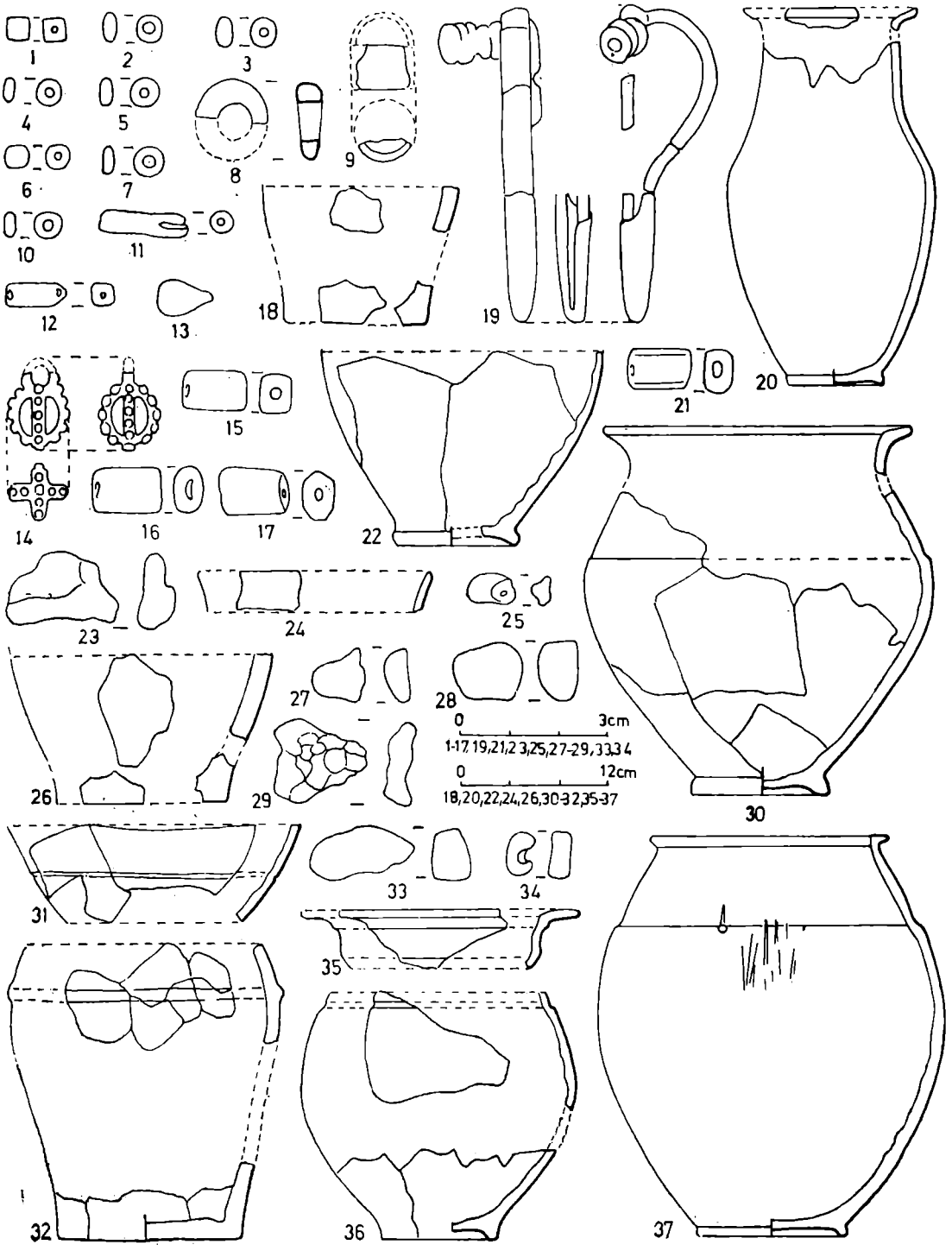


**Fig. 34**

Obiecte din mormintele 314 (22), 317 (35, 36), 321 (1 — 10), 321 (37), 325 (31—33), 326 (19, 20), 327 (23 — 29, 34), 329 (18), 333 (30) şi 338 (11 — 17, 21).

www.cimec.ro

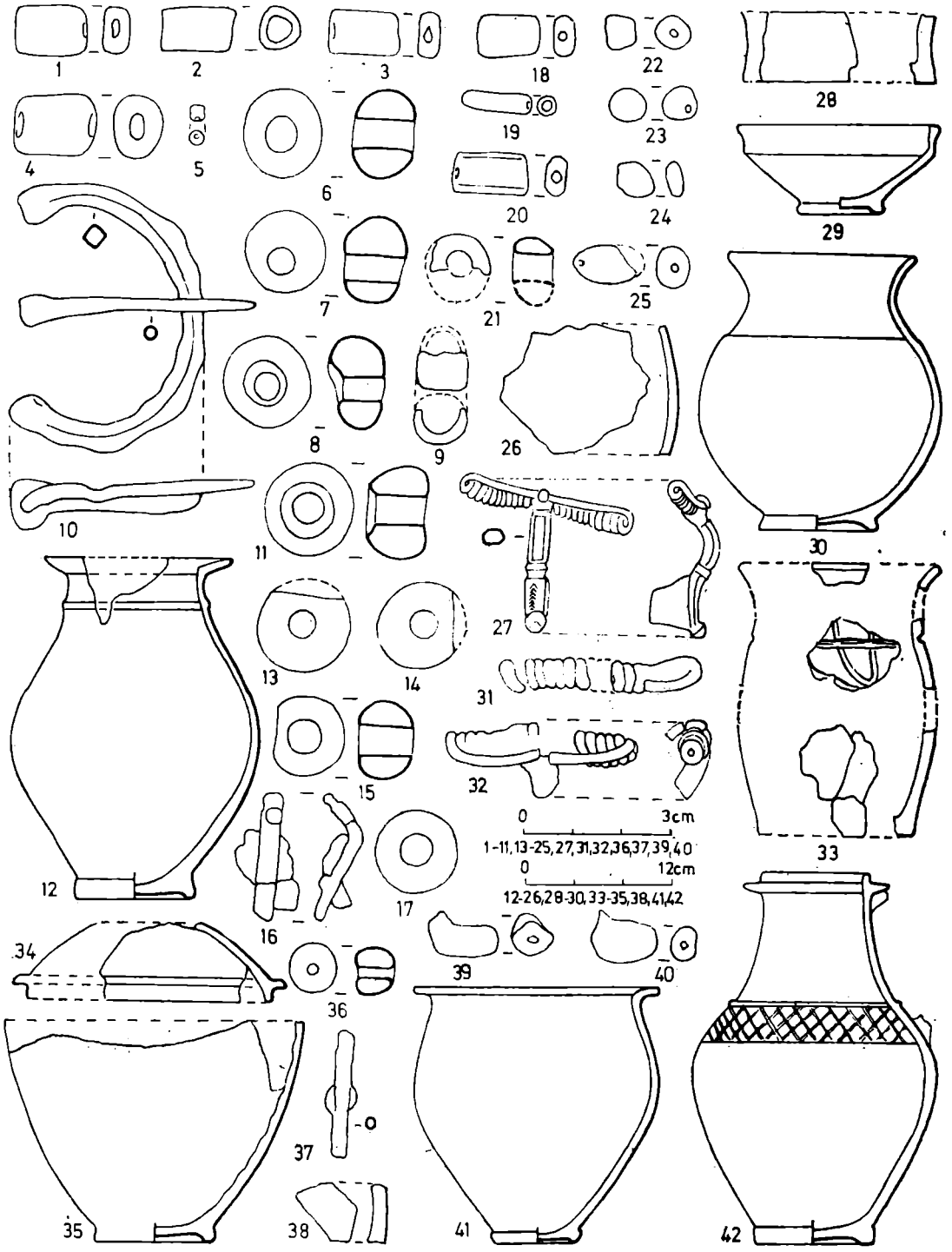


**Fig. 35**

Obiecte din mormintele 334 (21, 42), 335 (31 – 33), 336 (34, 35, 38), 337 (16, 36, 37, 41), 340 (22 – 27, 29, 30), 341 (28), 342 (1 – 15, 17), 345 (18 – 20) și 347 (38, 40).


www.cimec.ro

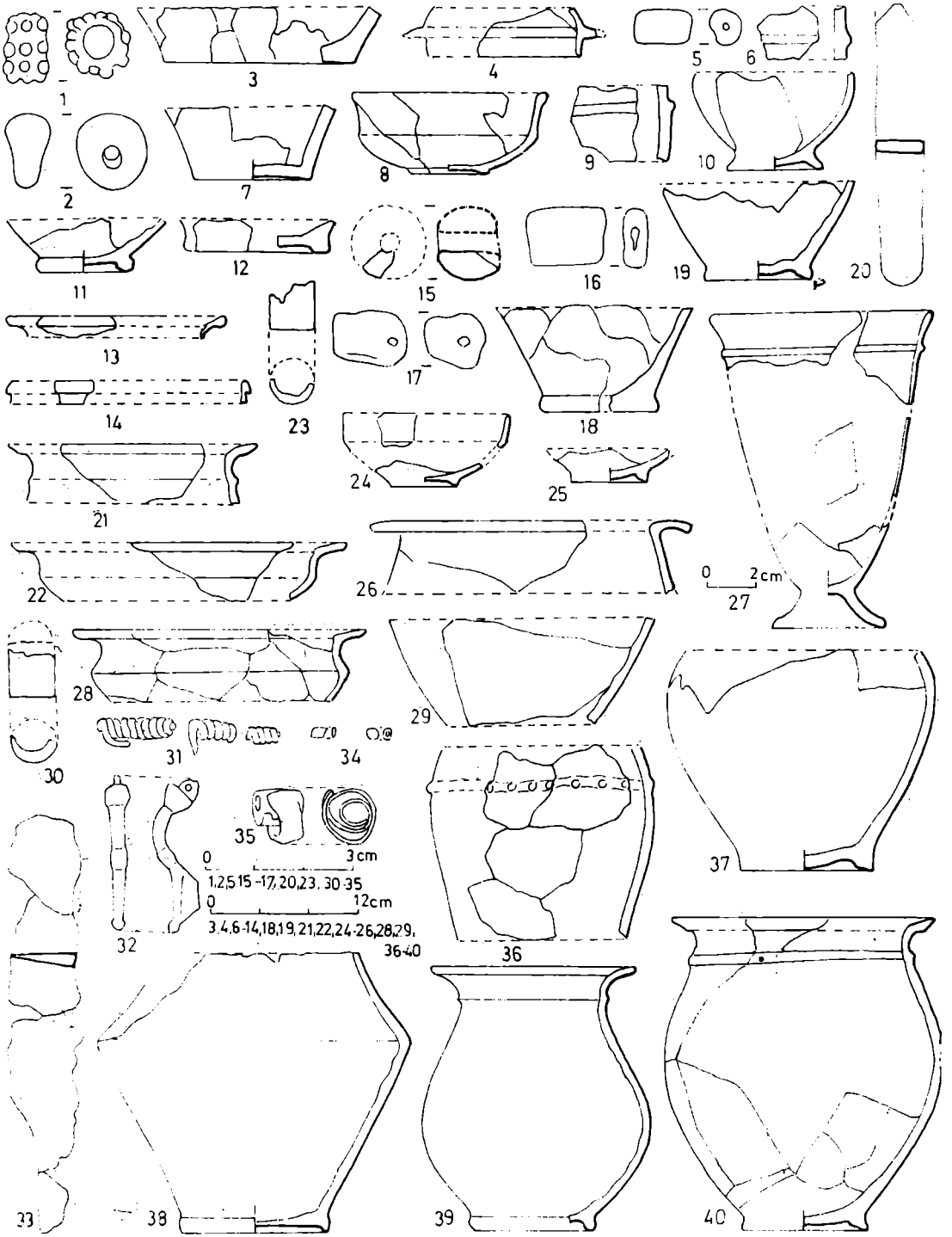


**Fig. 36**

Obiecte din mormintele 343 (20), 344 (36), 348 (8), 352 (21, 22), 353 (6), 354 (5, 27), 355 (3), 356 (4), 357 (29), 358 (1, 2), 359 (39), 360 (31, 35), 362 (11—14), 363 (28, 10), 364 (37), (365 (30—33), 366 (38), 367 (9, 19), 368 (23—26), 369 (15—18), 347 (7) și 397 (10).

www.cimec.ro

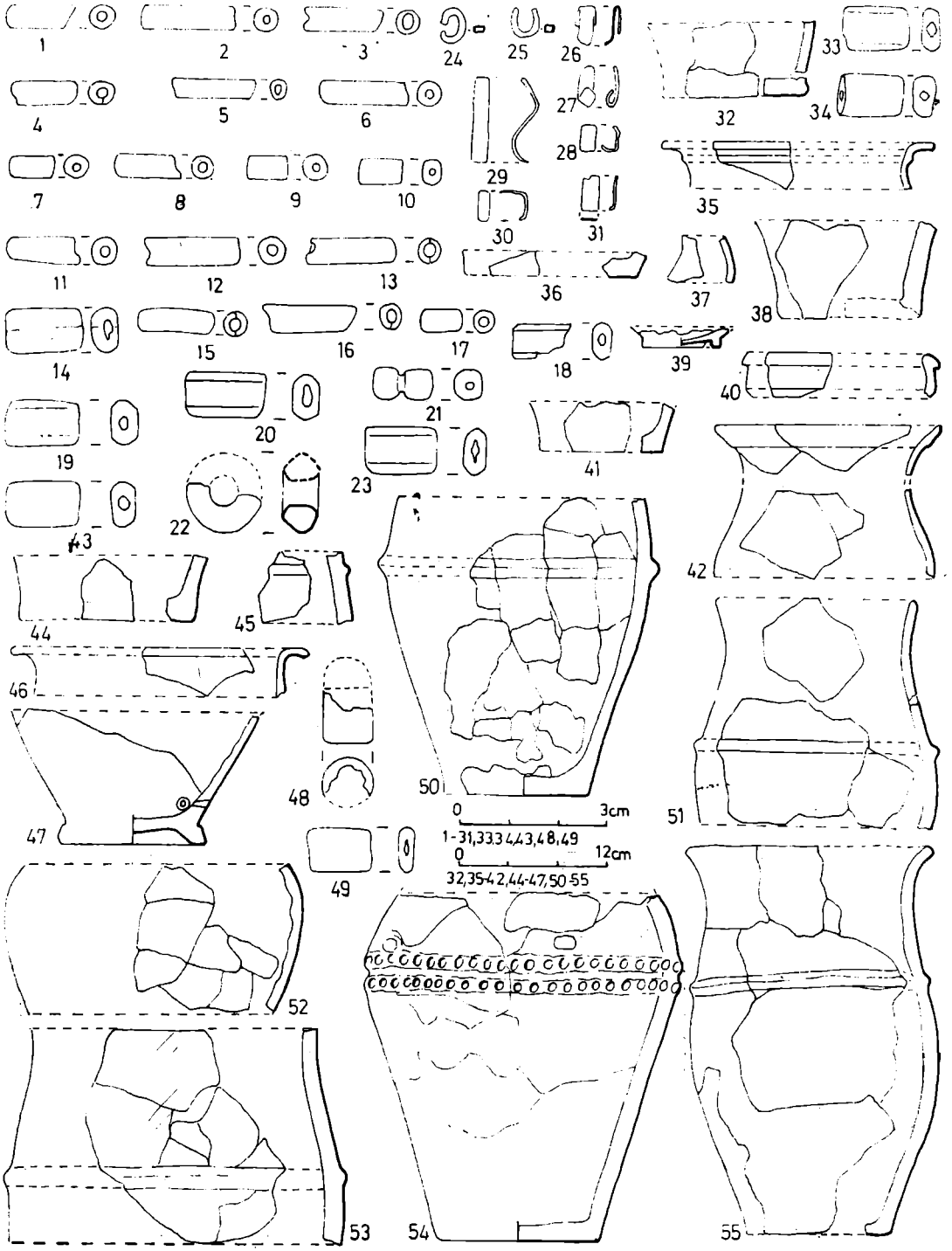


**Fig. 37**

Obiecte din mormintele 361 (24 – 32), 370 (50), 371 (1—23), 372 (52, 53), 373 (39—42), 375 (51), 377 (55), 379 (38), 381 (54), 382 (46, 47), 383 (43 — 45), 389 (48, 49), 394 (35 — 37) și 399 (33 — 34).

www.cimec.ro

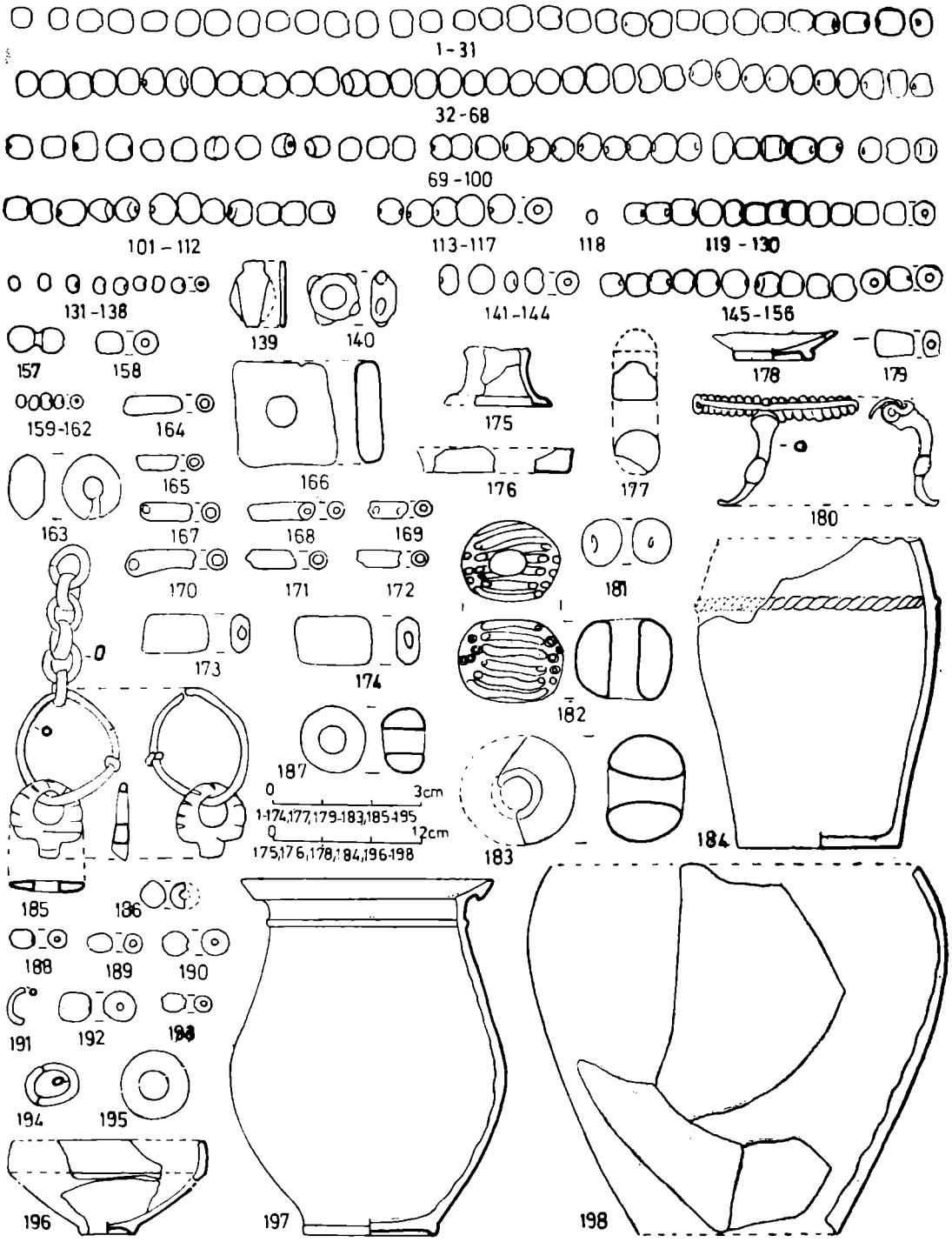


Fig. 38

Obiecte din mormintele 380 (1 — 162), 381 (177), 386 (196, 197), 391 (178—184), 392 (198), 393 (185—195), 395 (163—165, 167—174), 398 (175, 176) şi 407 (166).

www.cimec.ro

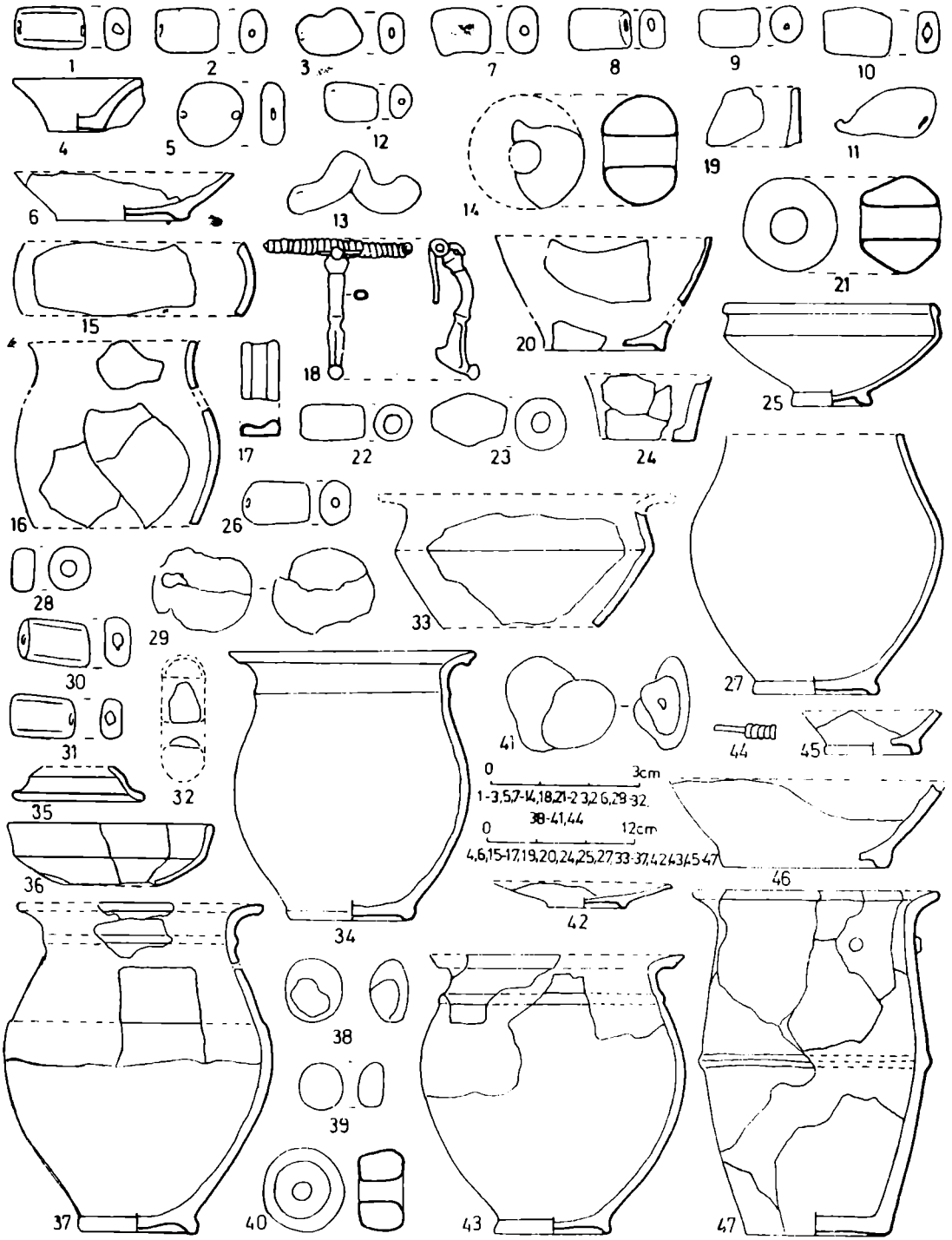


**Fig. 39**

Obiecte din mormintele 396 (1 — 6), 400 (28 — 32), 401 (45 — 47), 403 (38, 39), 404 (7 — 13), 406 (44), 408 (33, 34), 409 (35 — 37), 410 (42, 43), 411 (40), 412 (16, 17), 414 (25 — 27), 415 (41), 419 (18), 420 (19, 20), 421 (14), 431 (21), 448 (15), 460 (24) și 462 (22, 23).

www.cimec.ro

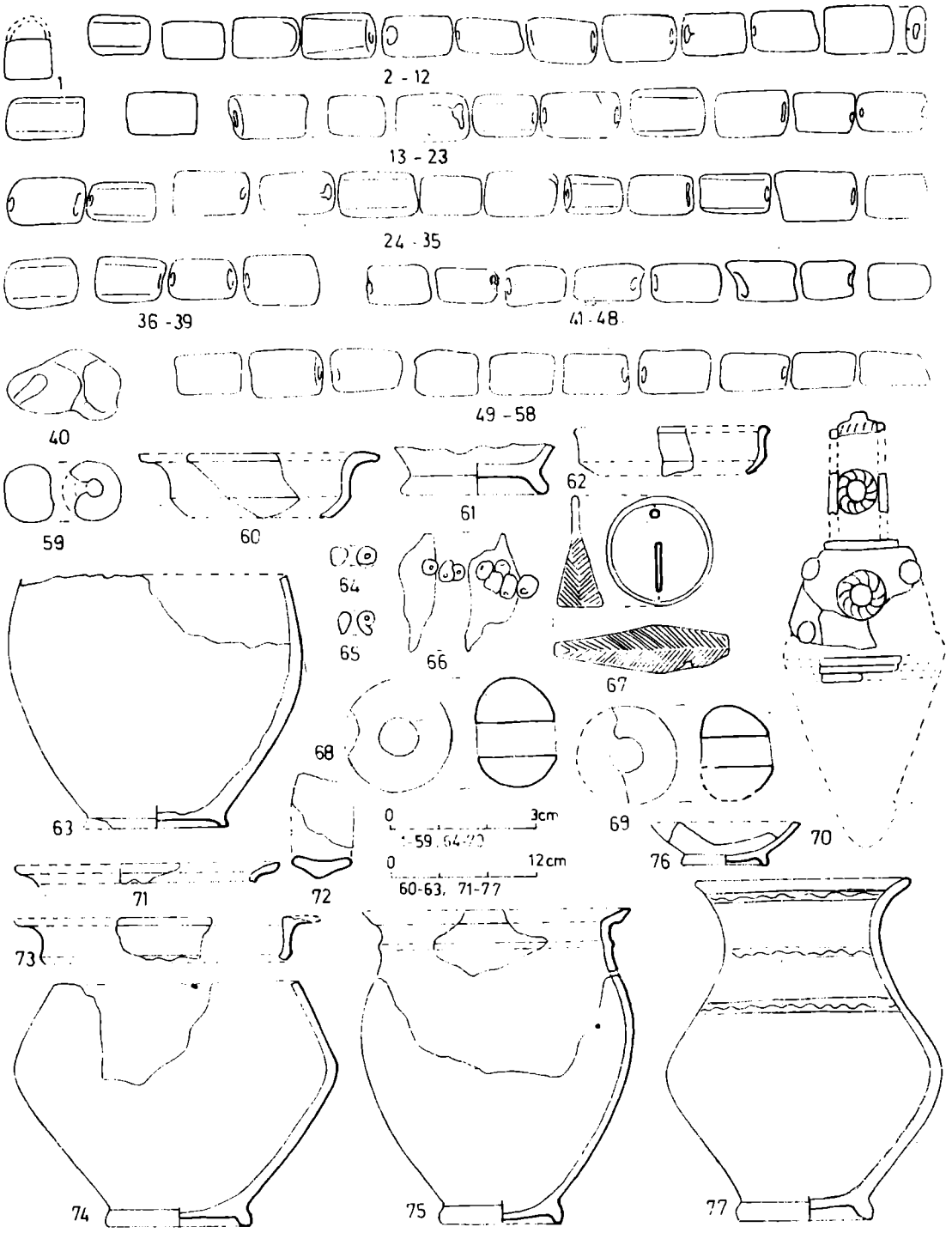


**Fig. 40**

Obiecte din mormintele 416 (41 — 59), 417 (1 — 40), 418 (75, 76), 423 (71 — 74), 424 (61, 62), 425 (64—70), 426 (63), 429 (77) și 436 (60).

www.cimec.ro

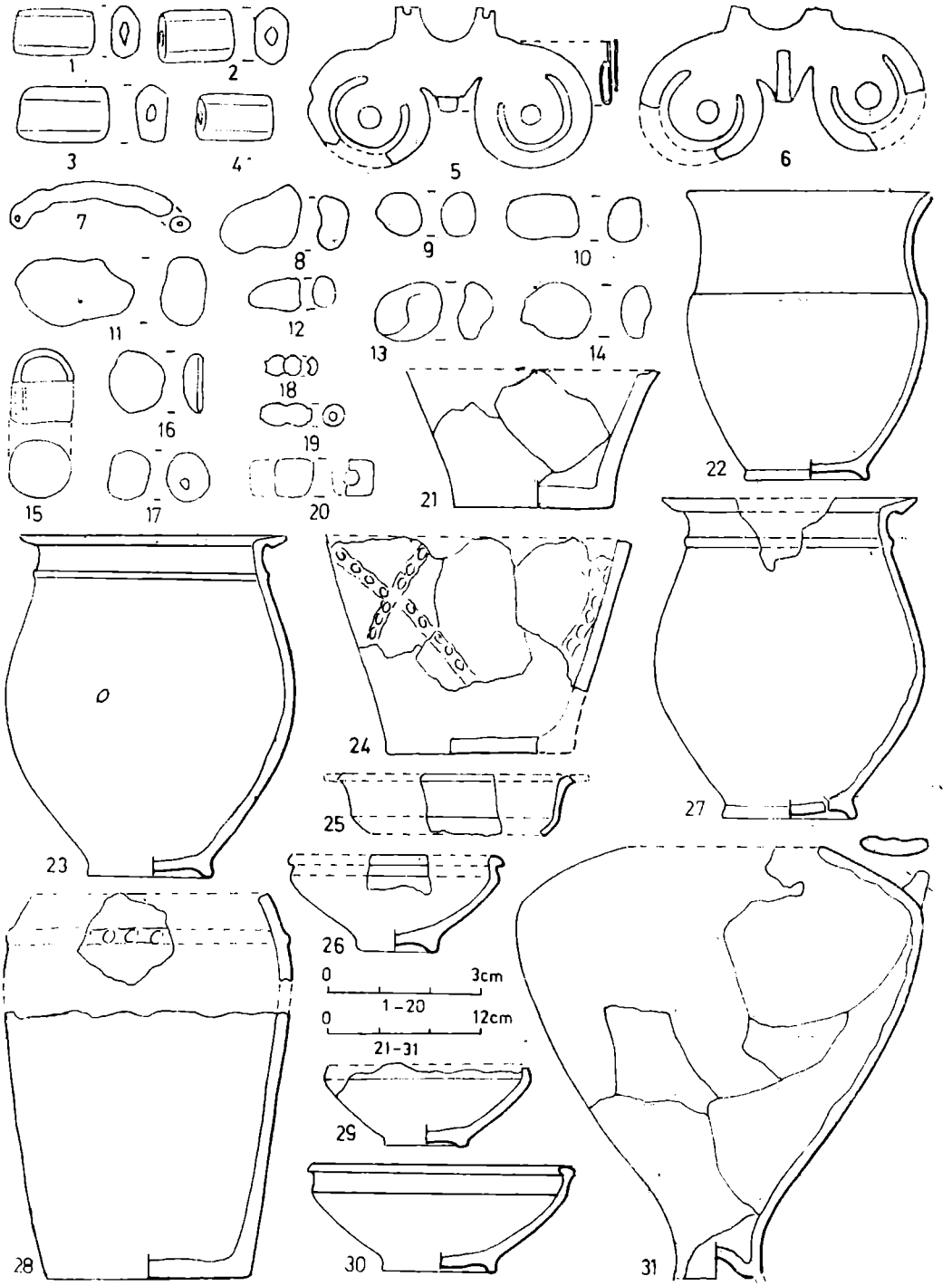


**Fig. 41**

Obiecte din mormintele 428 (24), 430 (22, 29, 30), 433 (31), 437 (28), 438 (25–27), 442 (18–20), 446 (15–17), 449 (7–14), 453 (1–6), 454 (23) şi 456 (21).

www.cimec.ro

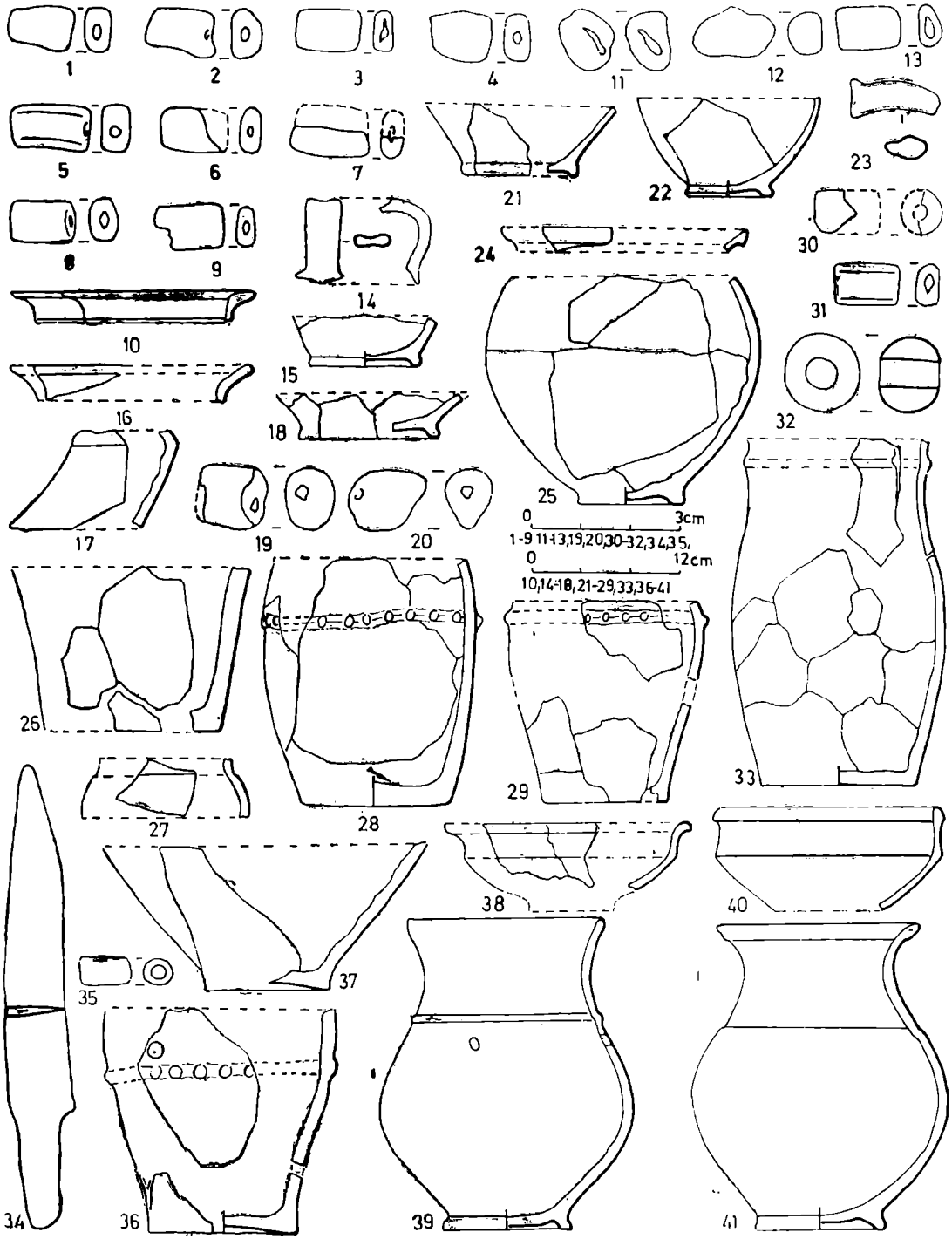


**Fig. 42**

**Obiecte din mormintele** 447 (23, 24), 450 (11 — 13), 451 (1 — 10, 37), 458 (29), 459 (38, 39), 461 (28), 463 (34 — 36), 466 (25, 27), 467 (40, 41), 468 (17, 18), 469 (30 — 33), 470 (14 — 16), 472 (26), 474 (19, 20) ș 475 (21, 22).

www.cimec.ro

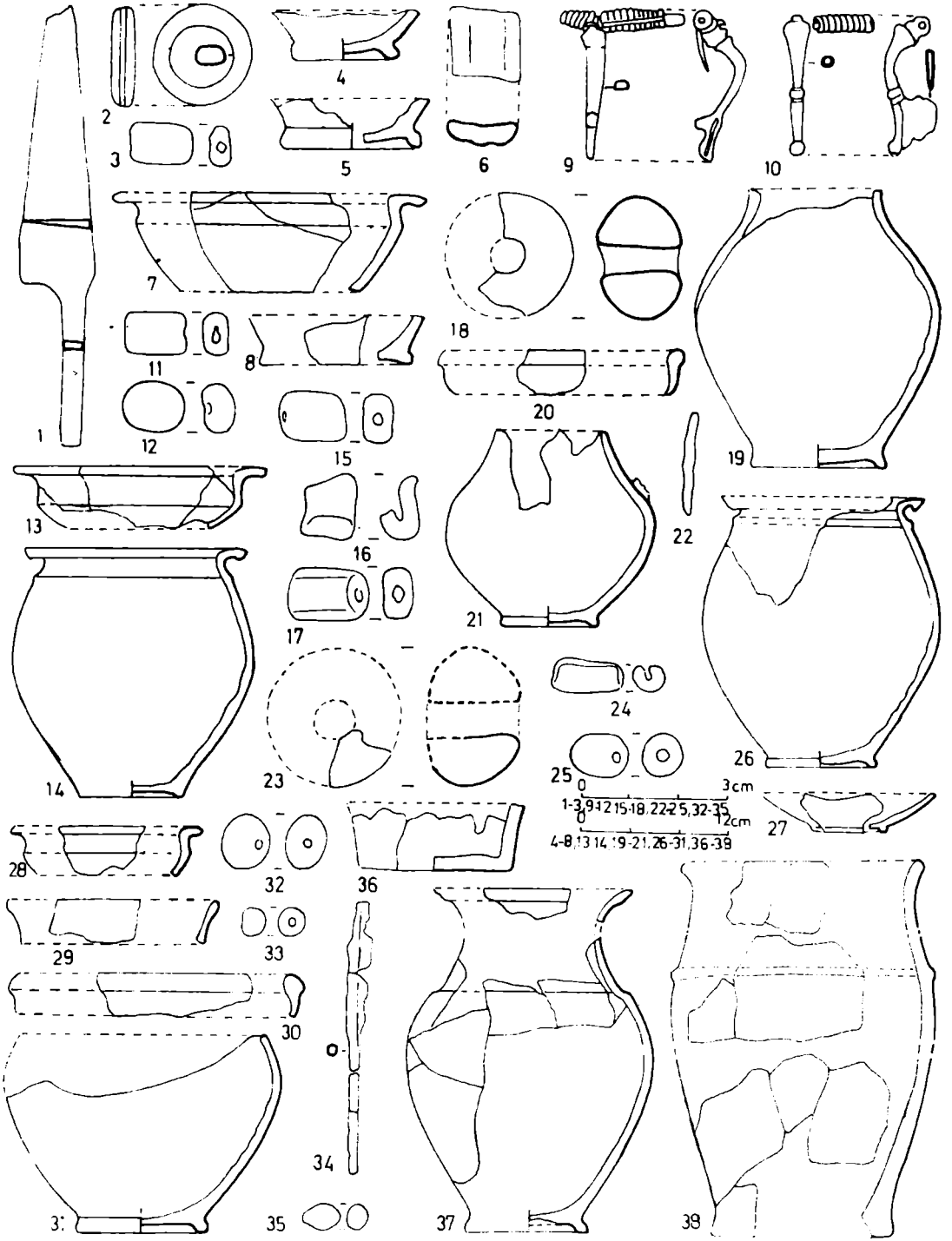


**Fig. 43**

Obiecte din mormintele 476 (36, 37), 478 (6 — 8), 480 (34, 35), 482 (28 — 31), 483 (10), 484 (2), 485 (38), 486 (20, 21), 489 (9, 22), 490 (3, 11 — 17, 23 — 25, 32, 33), 491 (4, 5), 495 (26, 27), 496 (18, 19) şi 501 (1).

www.cimec.ro

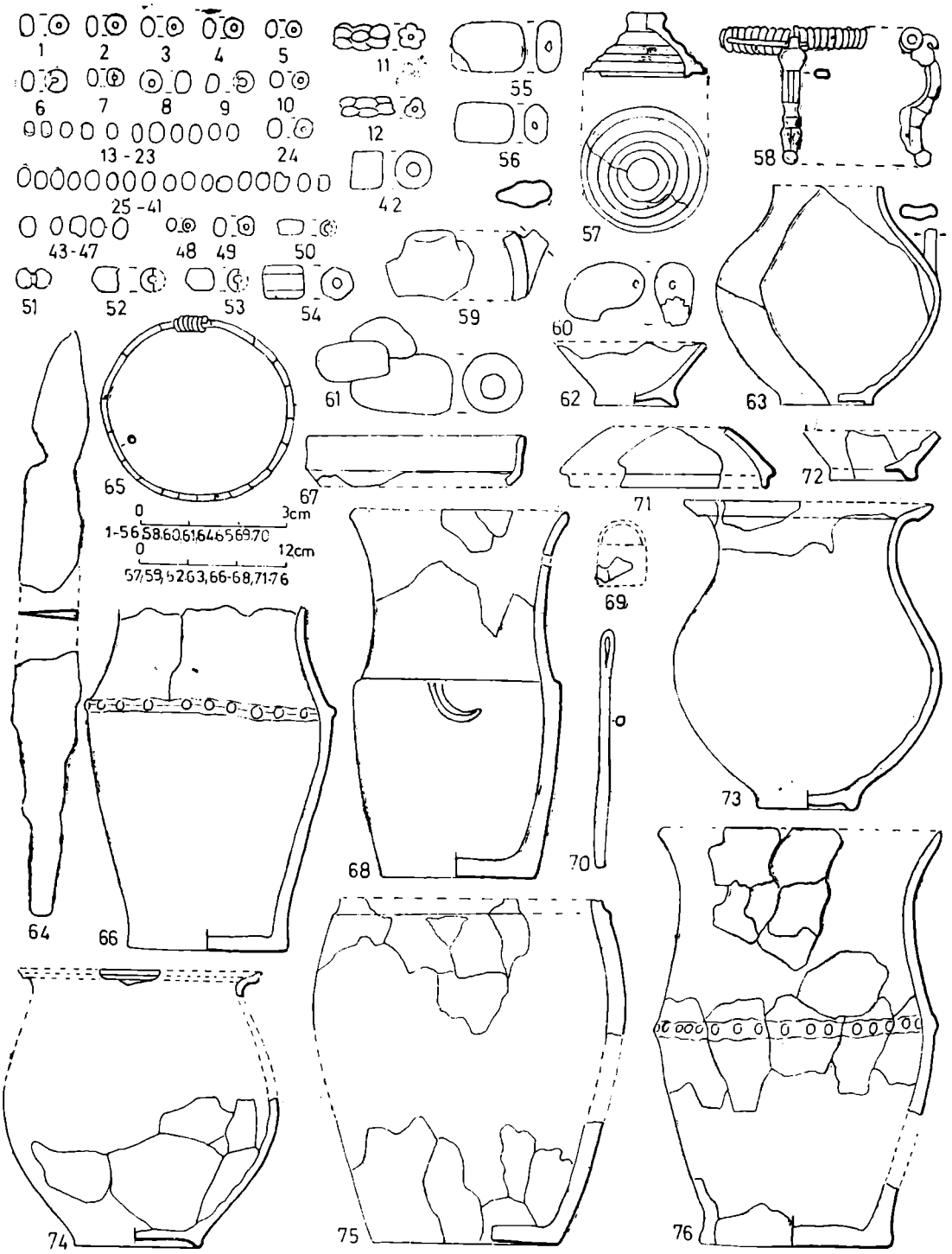


**Fig. 44**

Obiecte din mormintele 488 (70), 492 (1 — 54), 498 (63), 499 (74), 500 (55, 56, 60, 61), 506 (58), 507 (64, 65), 513 (59, 76), 515 (67, 68), 516 (57), 519 (66), 520 (71—73), 521 (62), 525 (75) și 526 (69).

www.cimec.ro

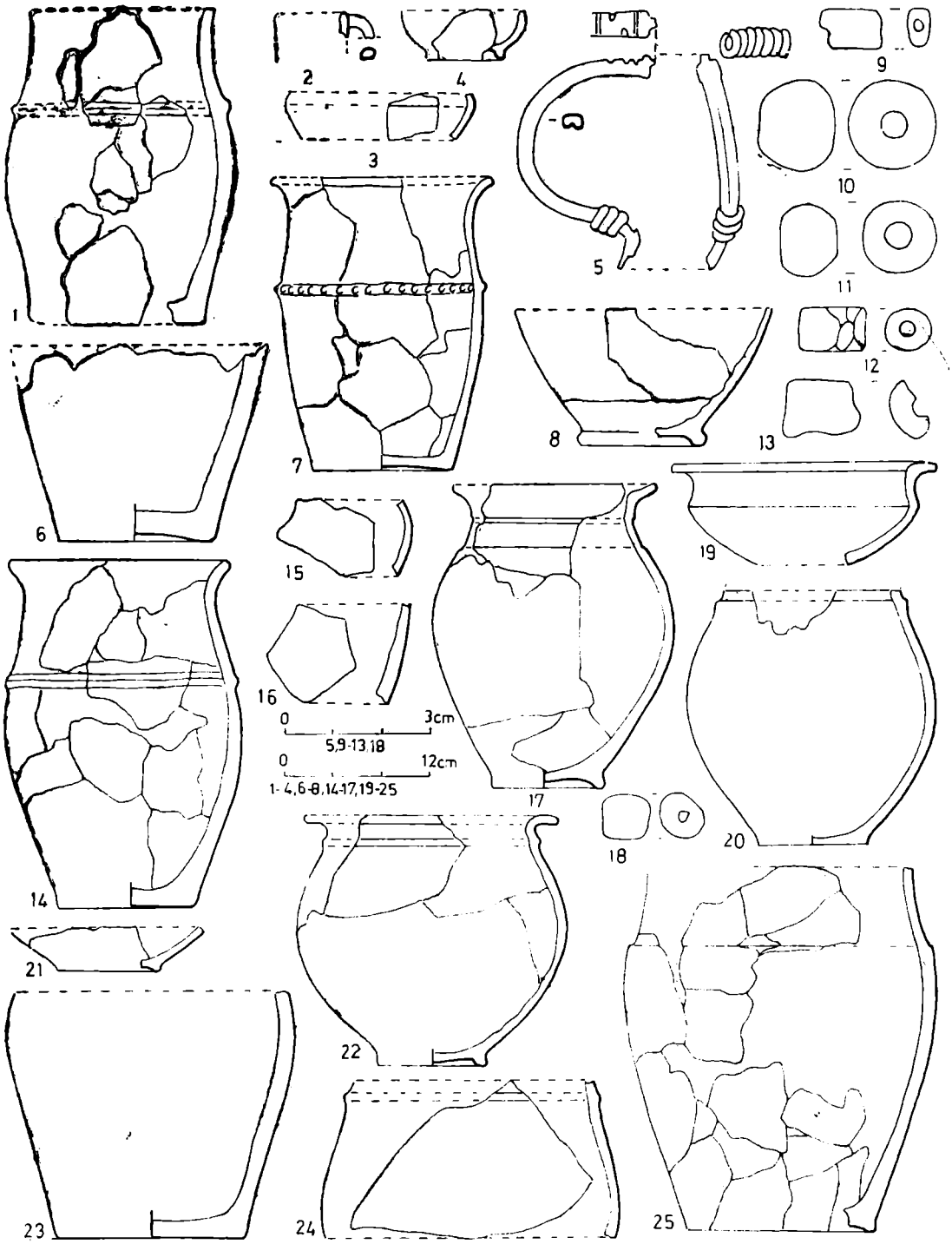


**Fig. 45**

Oblecte din mormintele 509 (7), 517 (6), 518 (2, 3), 527 (1), 528 (15, 16), 531 (25), 533 (19, 20), 534 (8), 535 (17), 536 (4), 538 (5), 541 (18), 543 (9 – 12), 544 (13), 545 (21, 22), 546 (24), 548 (23) și 557 (14).

www.cimec.ro

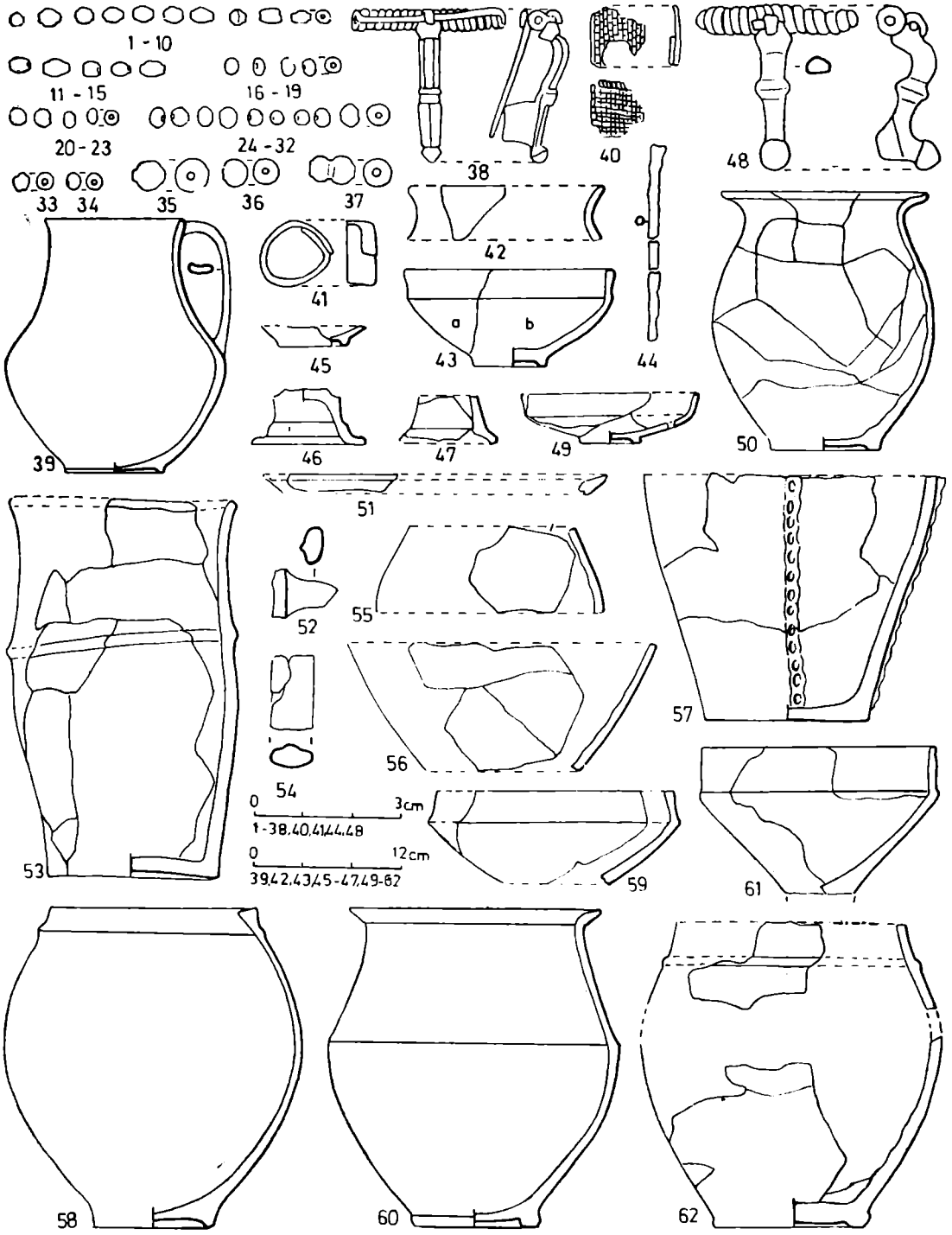


**Fig. 46**

Obiecte din mormintele 537 (45, 46), 540 (1 — 38), 547 (40 —44), 554 (48), 555 (43, 56), 556 (61, 62), 560 (59, 60), 561 (49, 50), 562 (55, 57), 564 (58), 565 (47, 51, 52), 566 (39) şi 568 (53, 54).

www.cimec.ro

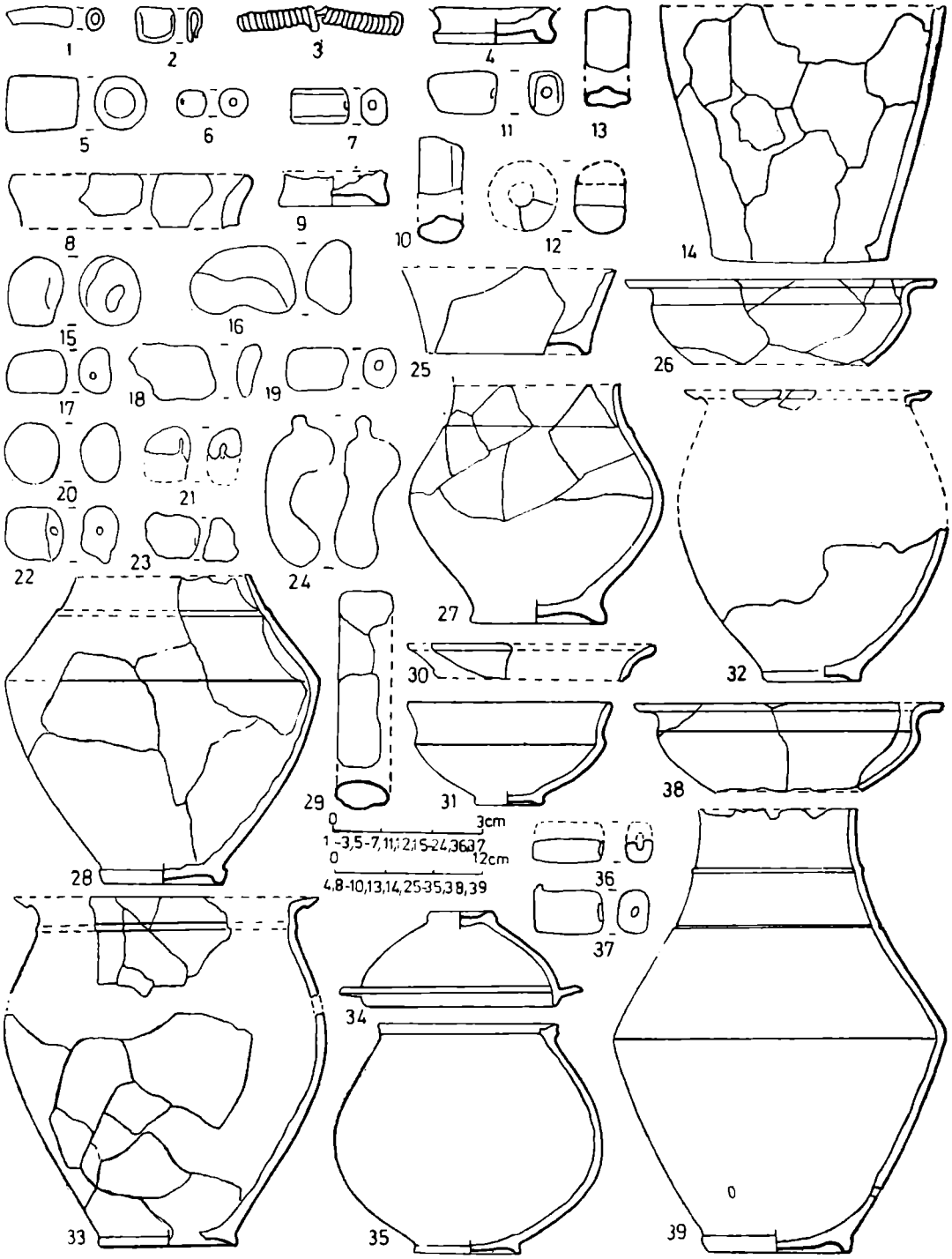


**Fig. 47**

Obiecte din mormintele 567 (10, 25), 569 (38, 39), 570 (34 — 37), 575 (30, 31), 578 (16 — 24, 28 — 29), 579 (1, 2, 5 —7, 580 (32), 582 (9), 583 (3), 584 (4), 585 (11, 12, 15, 26, 27), 586 (33), 587 (8) şi 590 (13, 14).

www.cimec.ro

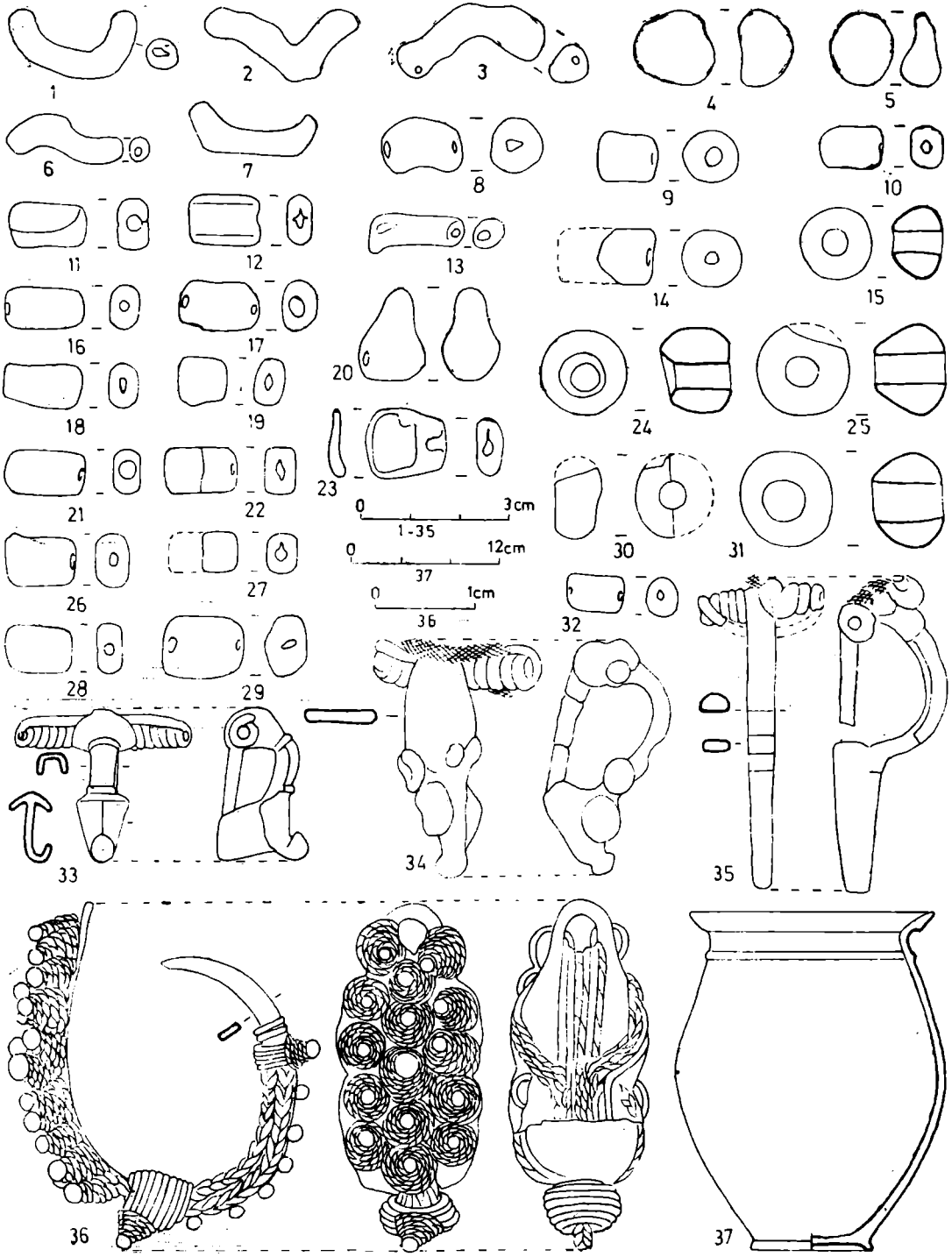


**Fig. 48**
Obiecte din mormîntul 574.

www.cimec.ro

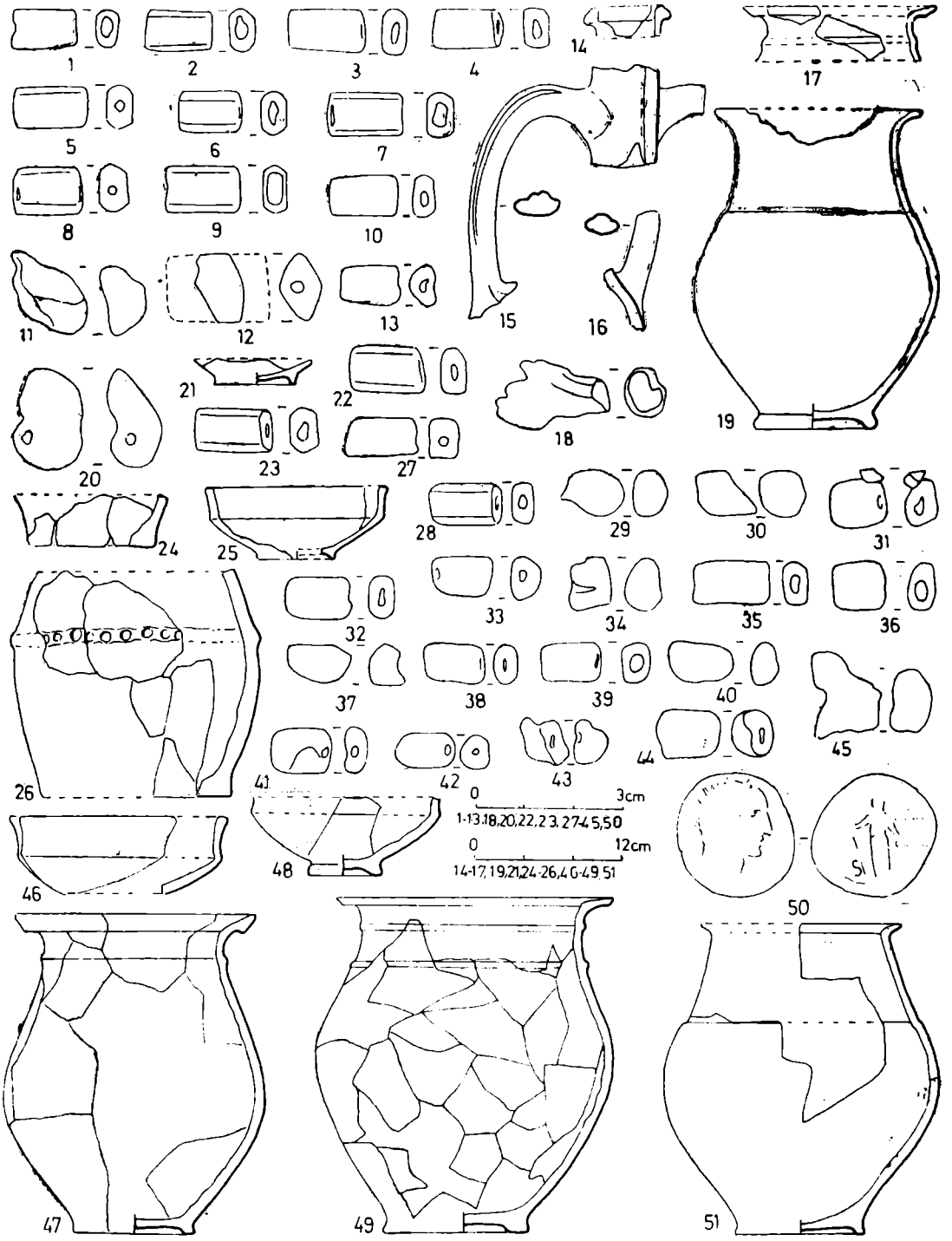


**Fig. 49**

Obiecte din mormintele 581 (14 — 17), 588 (18, 19), 589 (50, 51), 591 (21), 592 (1 — 10), 593 (25, 26), 594 (11 — 13 597 (20 — 23), 598 (27 — 45, 48, 49) și 599 (46, 47).

www.cimec.ro

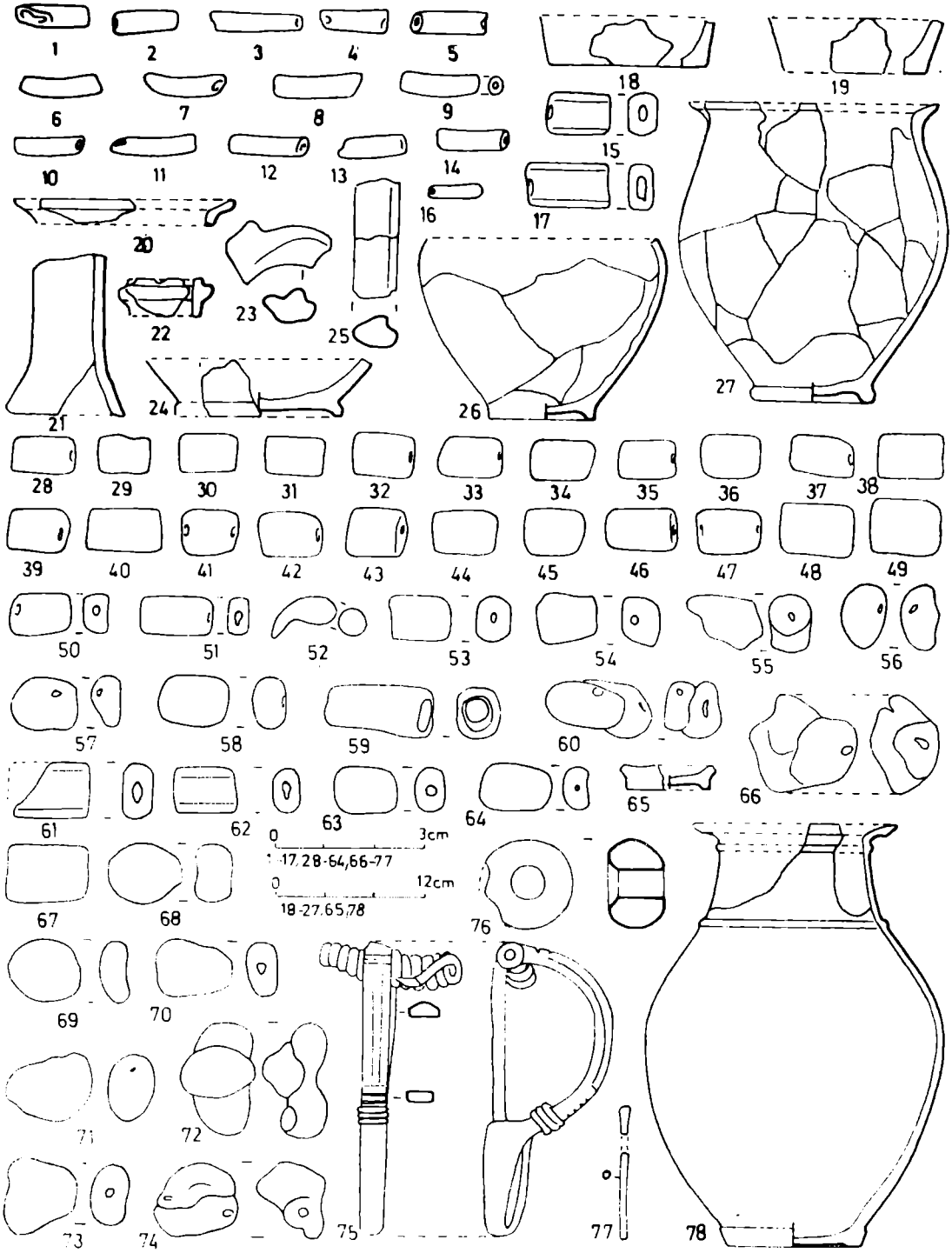


**Fig. 50**

Obiecte din mormintele 600 (27), 601(1 — 17), 602 (26), 604 (20 — 25), 606 (18), 607 (28 — 78) şi 608 (19).

www.cimec.ro

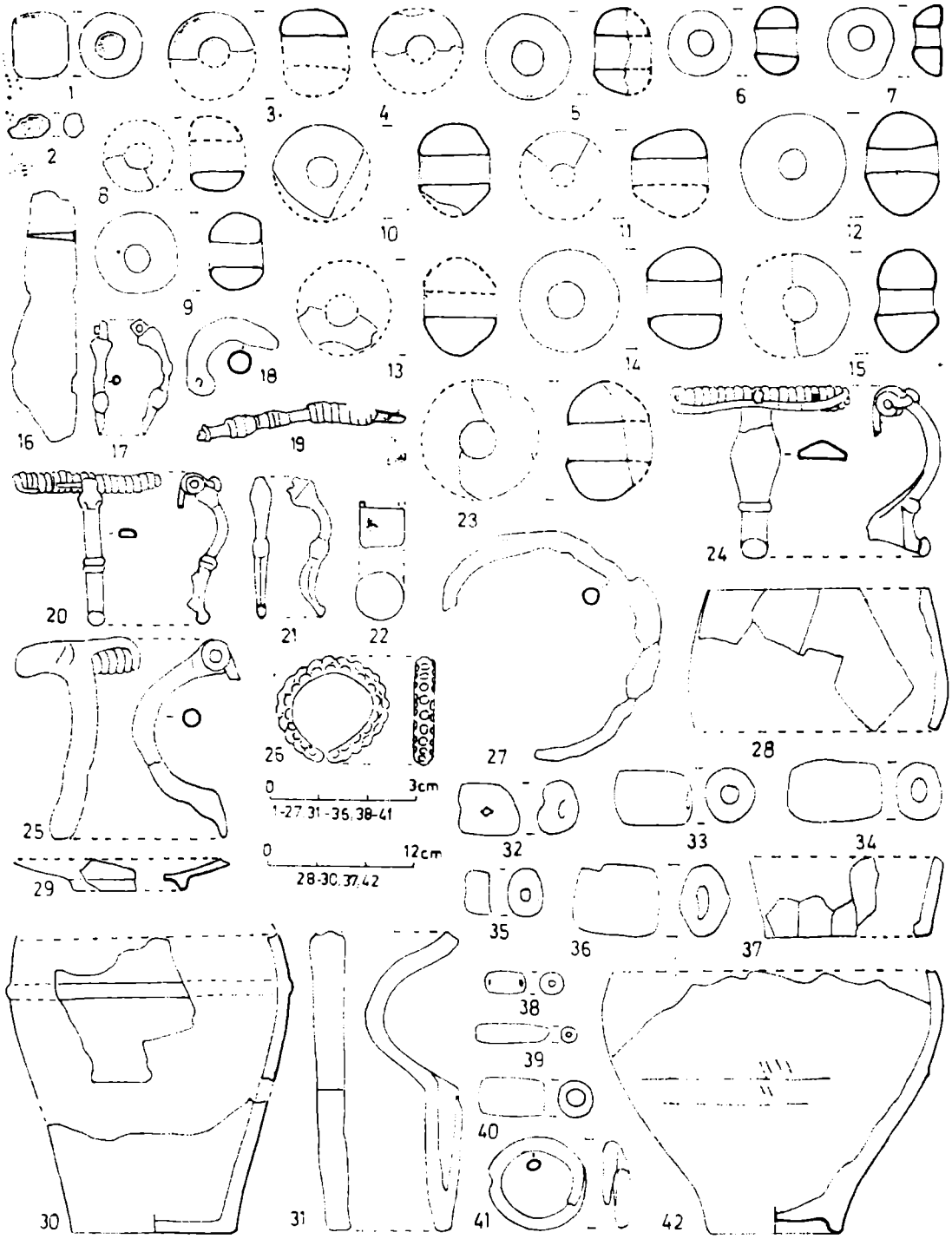


**Fig. 51**
**Obiecte din mormintele 596 (29 — 31), 603 (32 — 42) şi din strat (necropola I) (1 — 28).**

www.cimec.ro

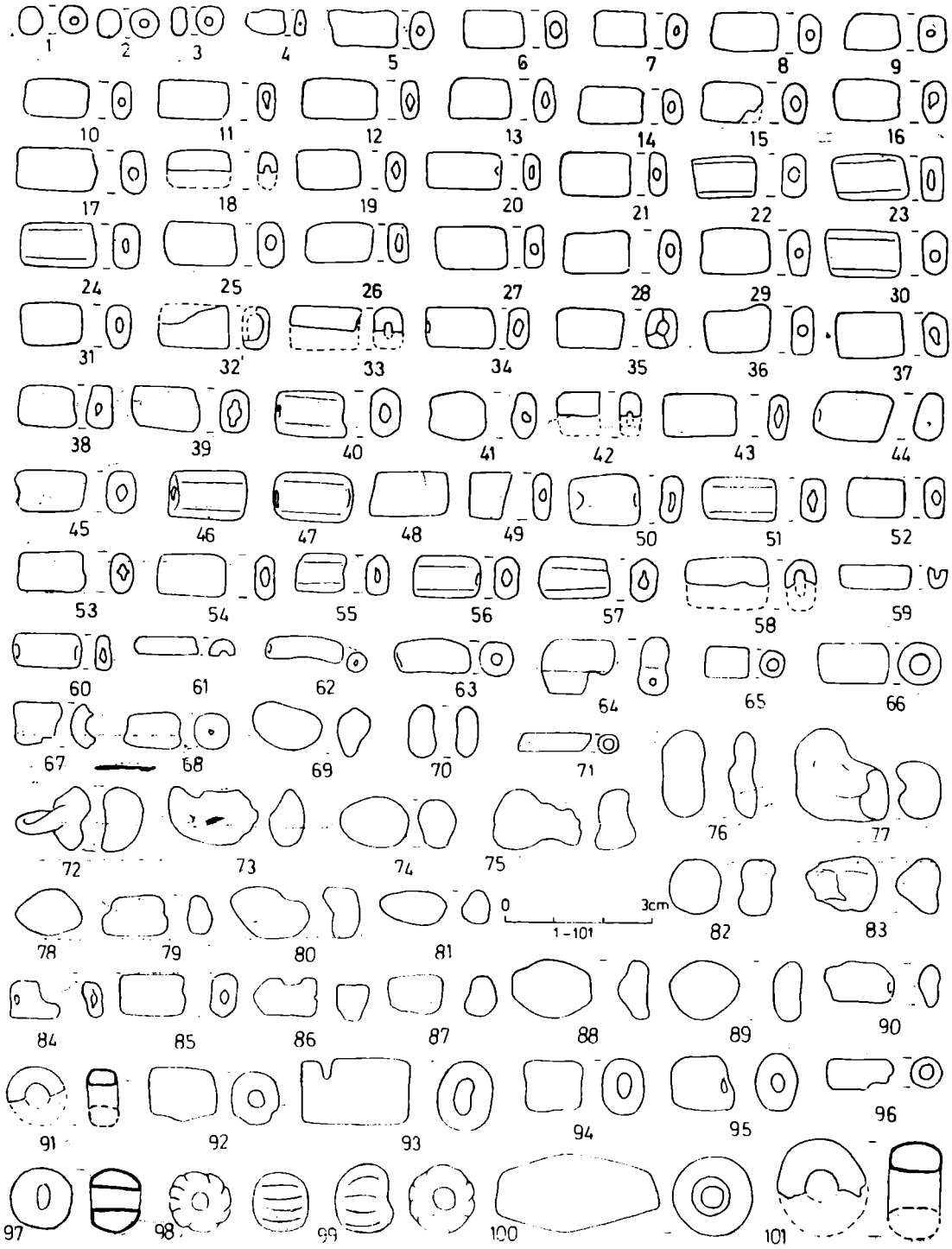


**Fig. 52**
Obiecte din strat (necropola I).

www.cimec.ro

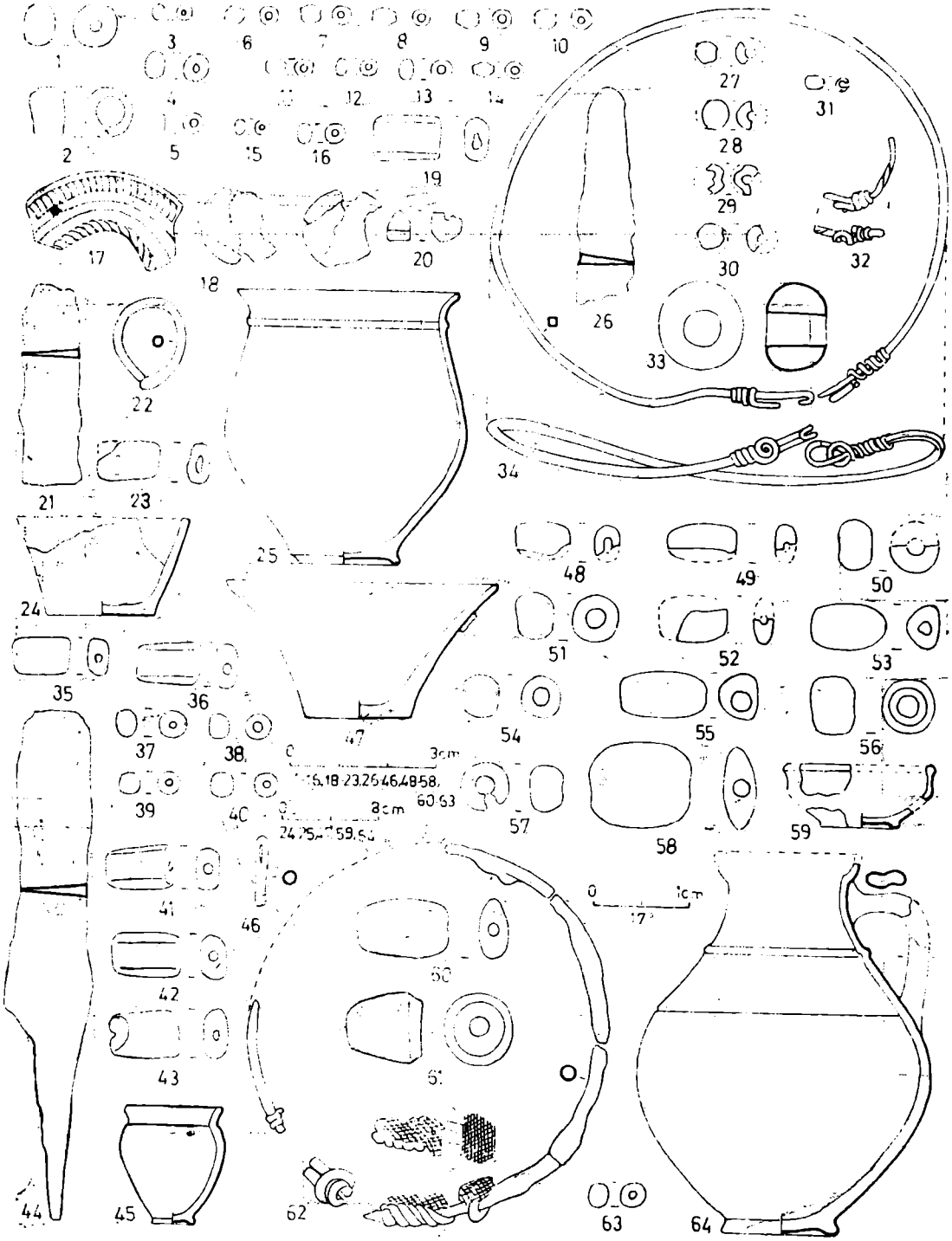

**Fig. 53**

Obiecte din mormintele 1 (63), 2 (48 — 62, 64), 9 (33), 10 (26 — 32, 34), 54 (6 — 16), 55 (23), 56 (19, 20), 57 (25, 47), 59 (1 — 5), 61 (46), 62 (44, 45), 63 (24), 64 (17), 67 (35 — 43), 68 (21) și din strat (necropola II (18, 22),

www.cimec.ro

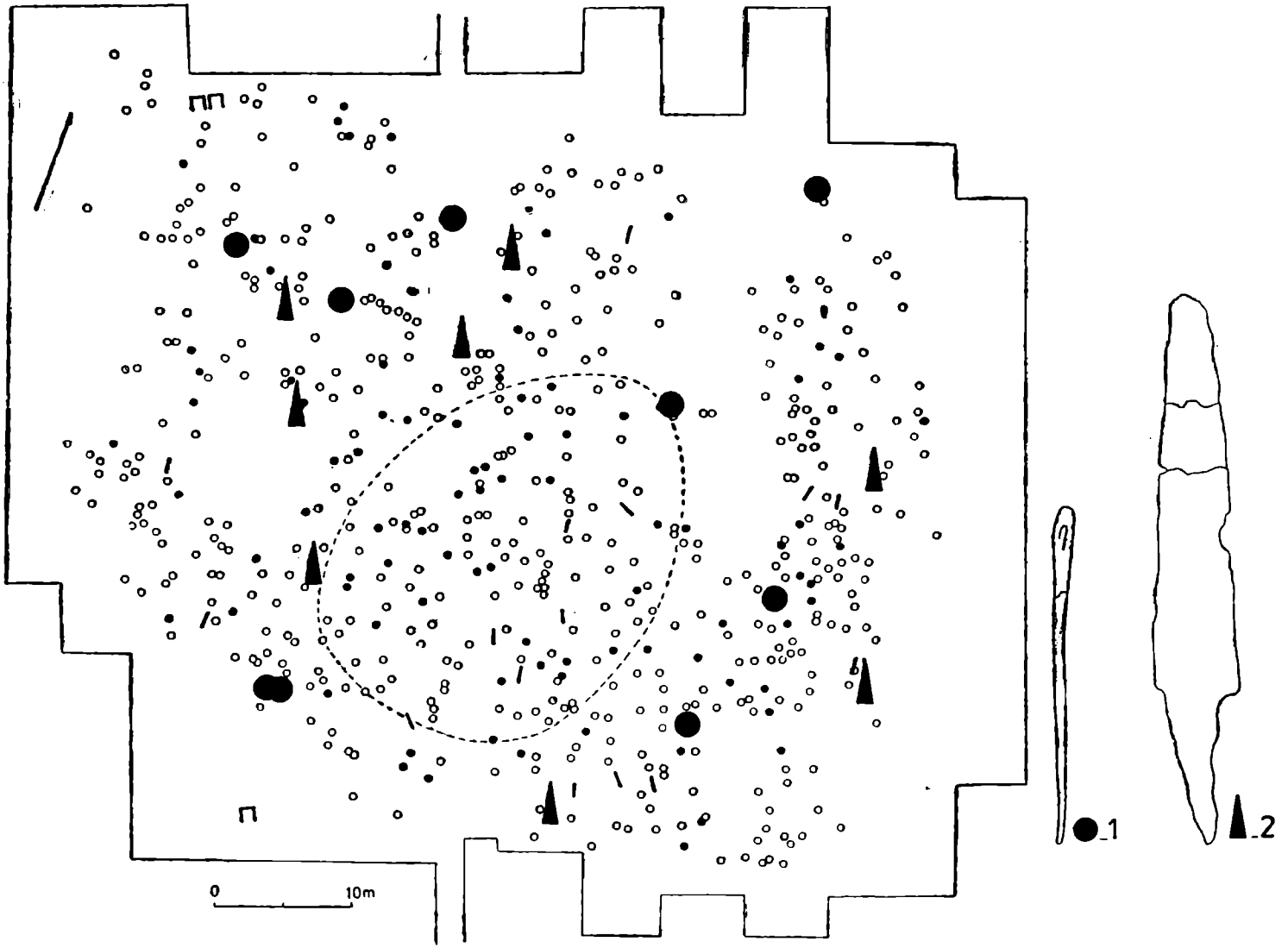


**Fig. 54**
Unelte de uz casnic : *1 — ace de cusut* ; *2 — cuțite*

www.cimec.ro

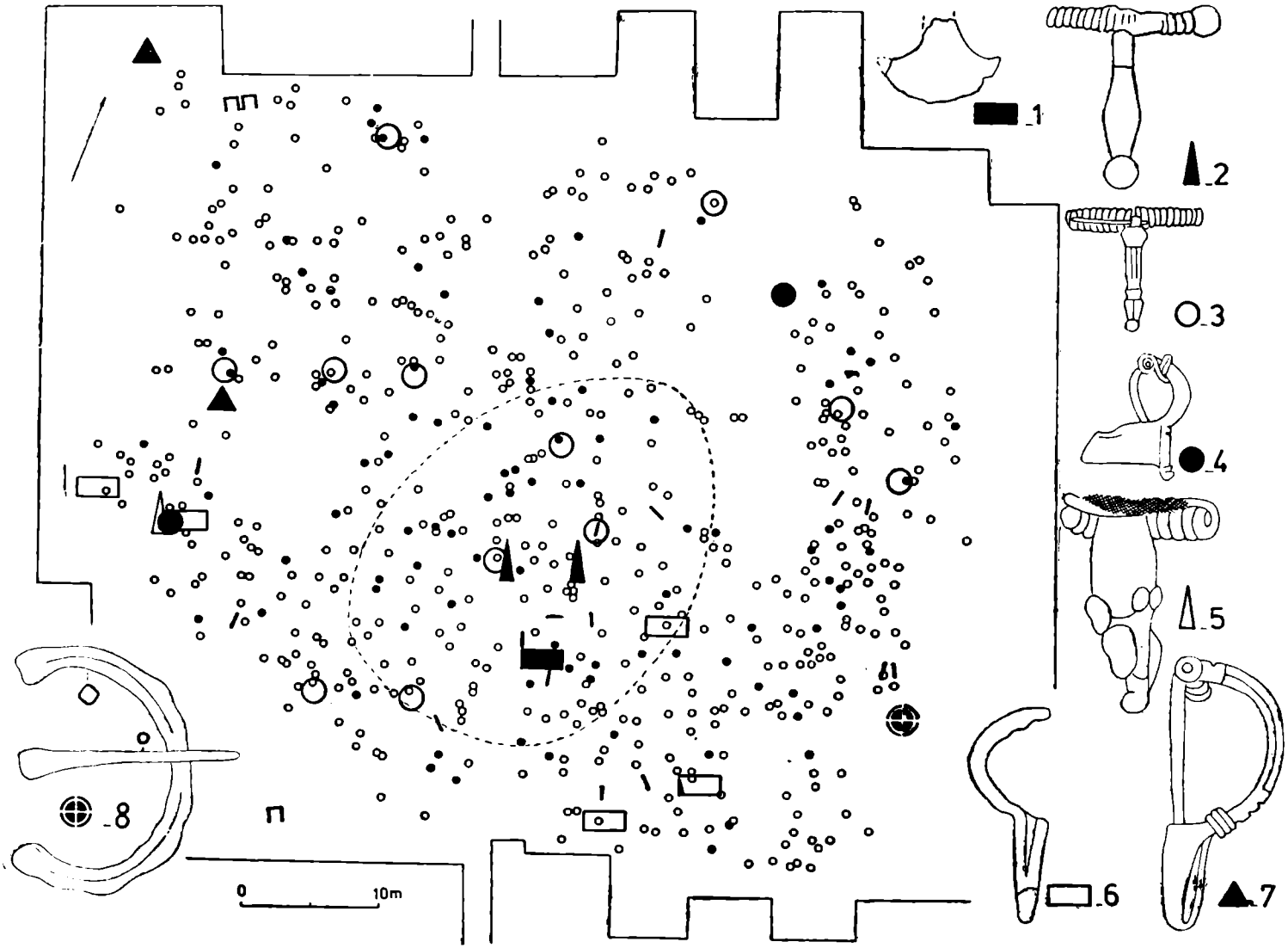


Fig. 55
Fibule aparţinind tipurilor 1 (1), 2 (2), 3 (3), 4 (4), 5 (5), 6 (6) şi 7(7)



www.cimec.ro

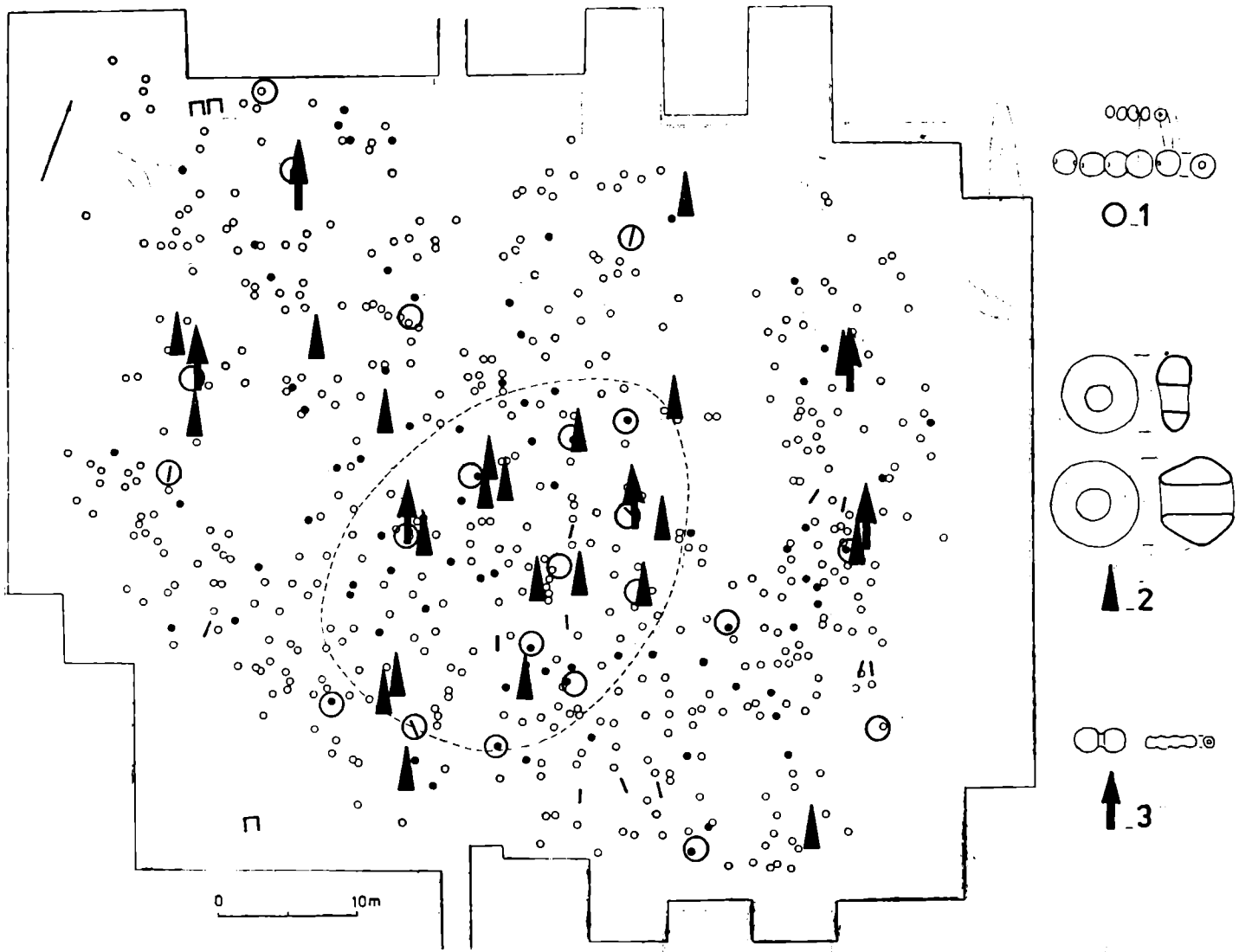


**Fig. 56**

Mărgele sferoidale : *1 — tip 1a* ; *2 — tip 1b*; *3 — tip 1 c*.

www.cimec.ro

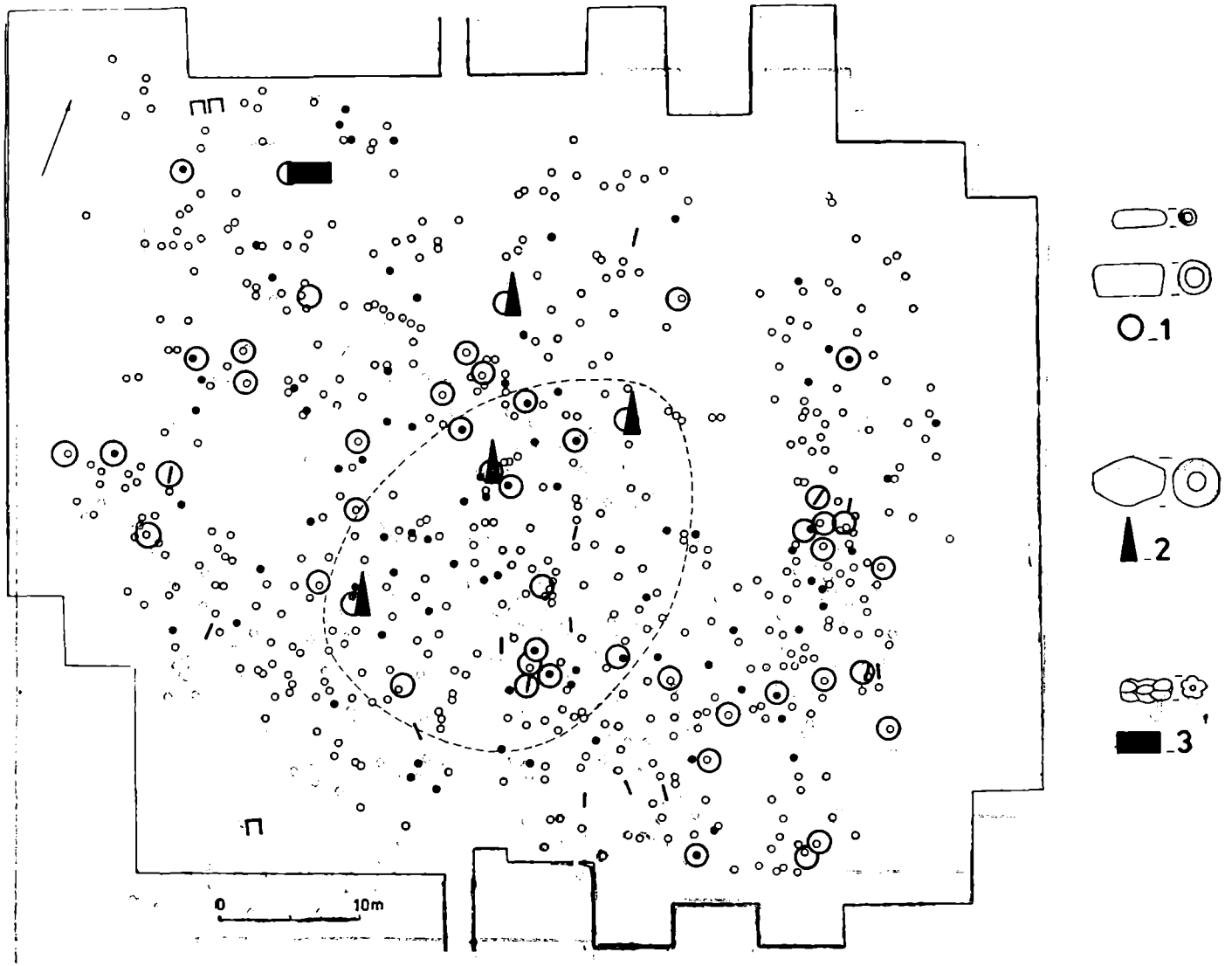


Fig. 57
Mărgele cilindrice (1) și bitronconice (2).



www.cimec.ro

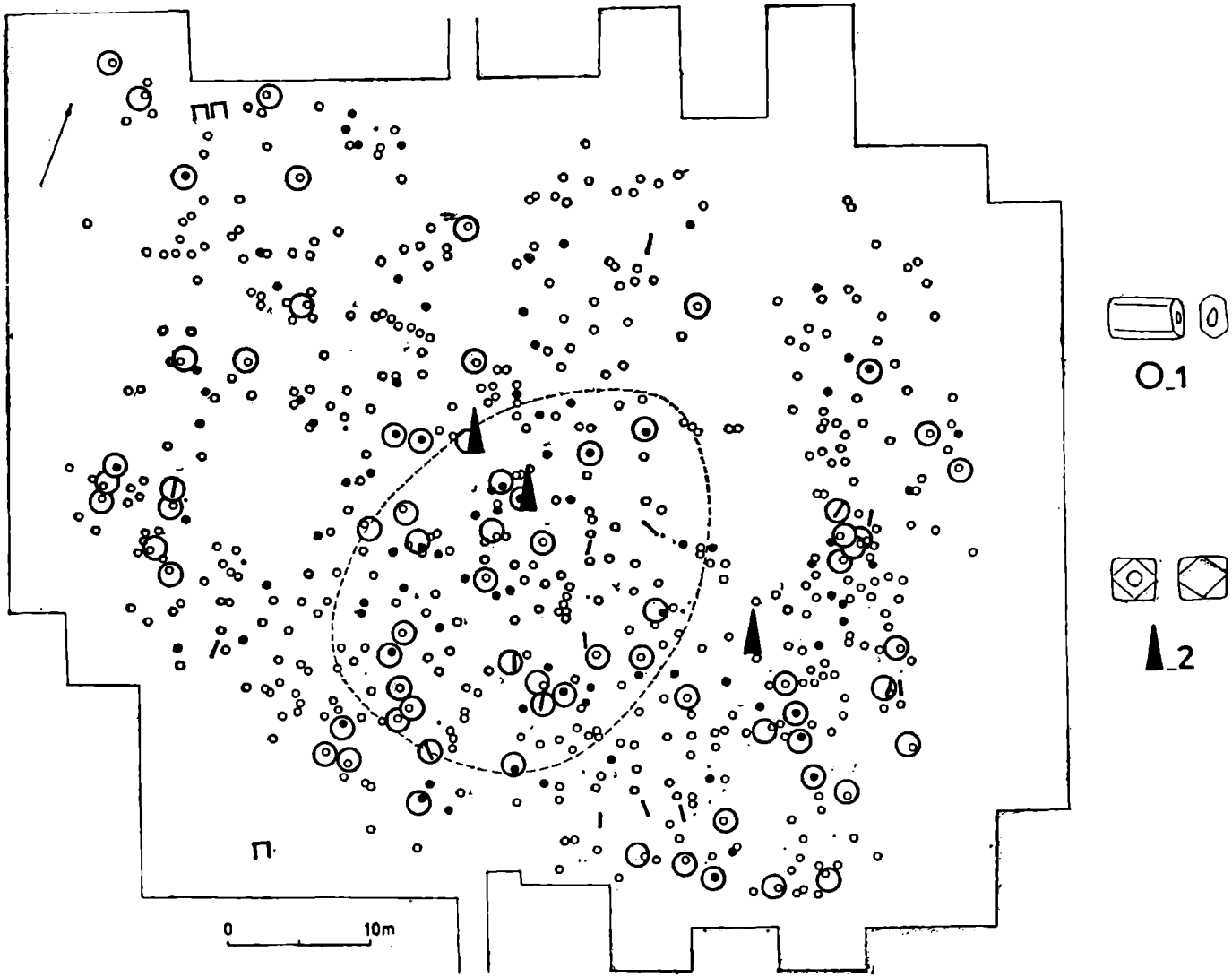


**Fig. 58**
Mărgele prismatice (1) şi cuboedrice (2).

www.cimec.ro

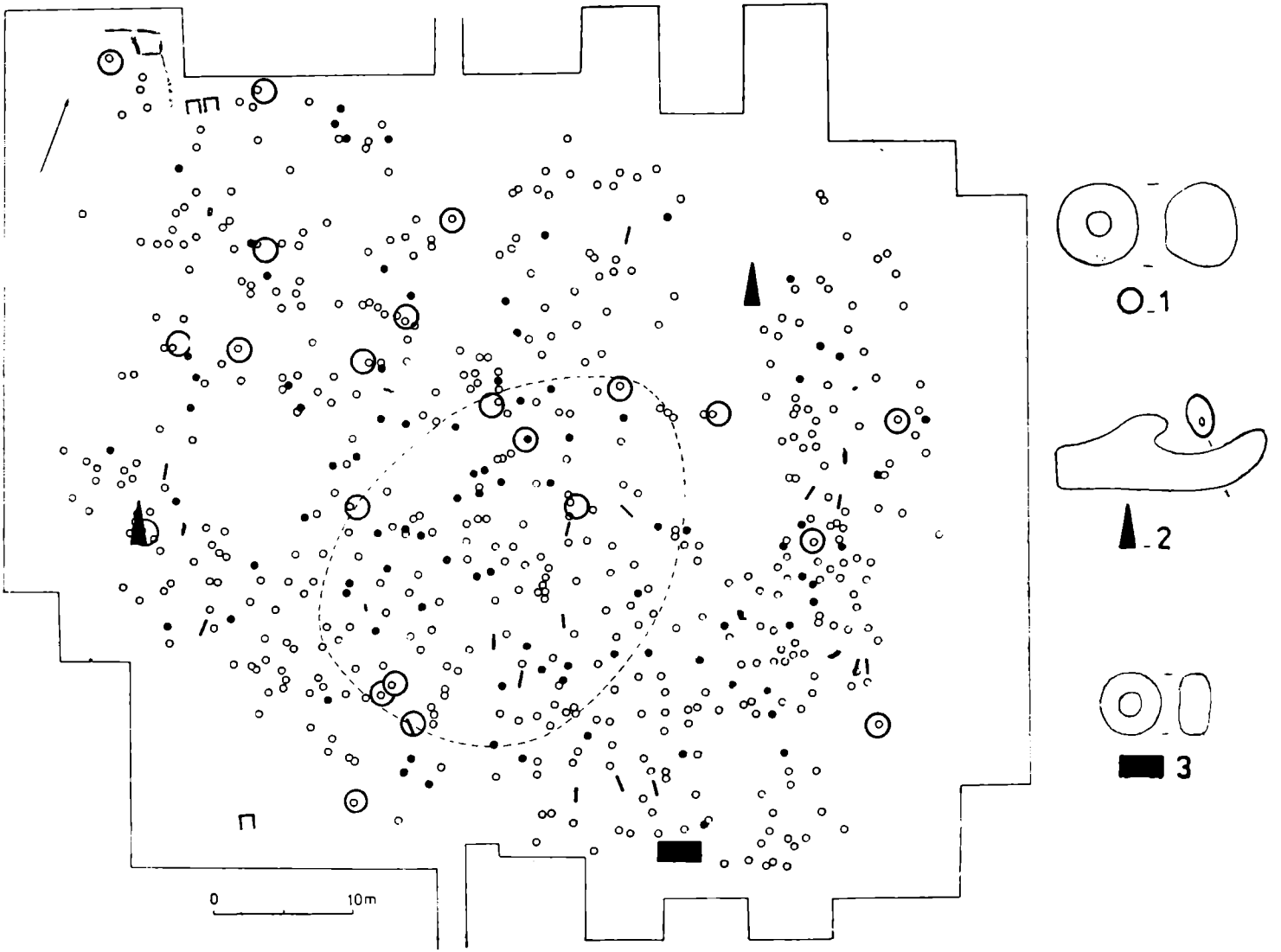


**Fig. 59**
Mărgele de calcedoniu (1), coral (2) și chihlimbar (3.)



www.cimec.ro

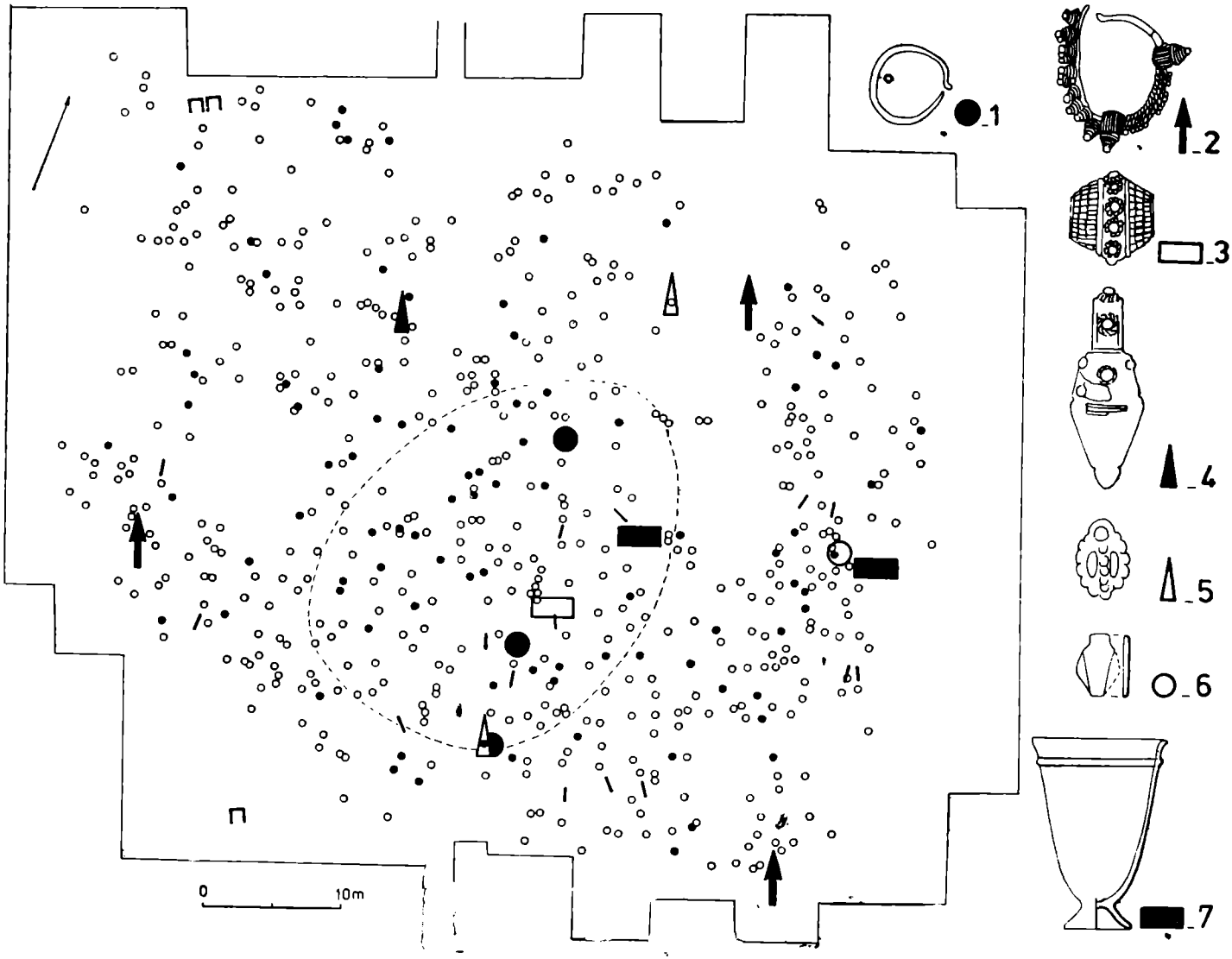


**Fig. 60**
Cercei de tip 1 (1) și 2 (2), pandantive de tip 1 (3), 2(4), 4 (5), 7 (6) și pahare de sticlă (7).

www.cimec.ro

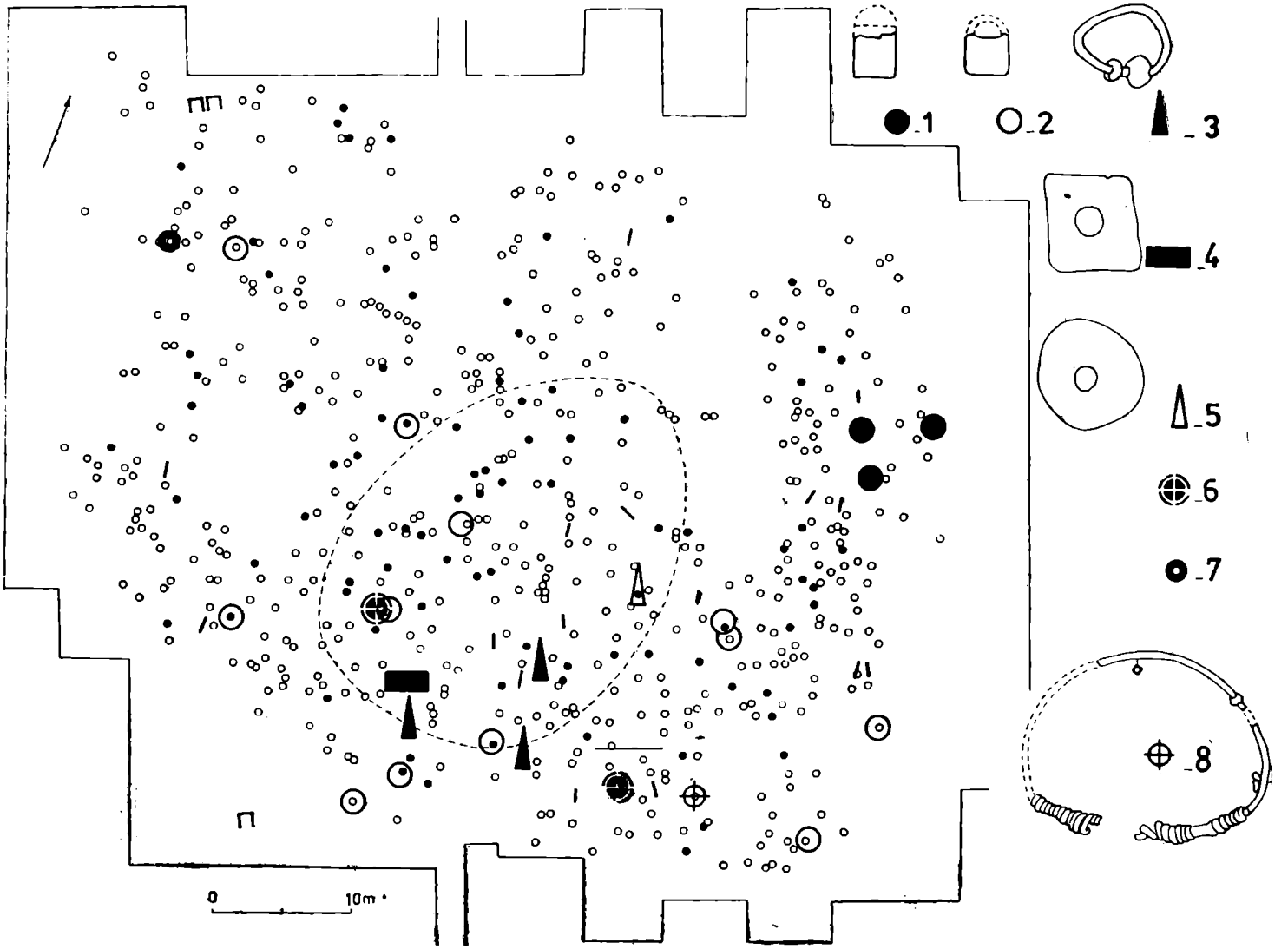


Fig. 61

Pandantive de tip 3a (1), 3b (2), 5 (3), 6 (4), 7 (5) şi cu monede de la Domitianus (6) şi Antoninus Pius (7) şi *torques* (8)



www.cimec.ro

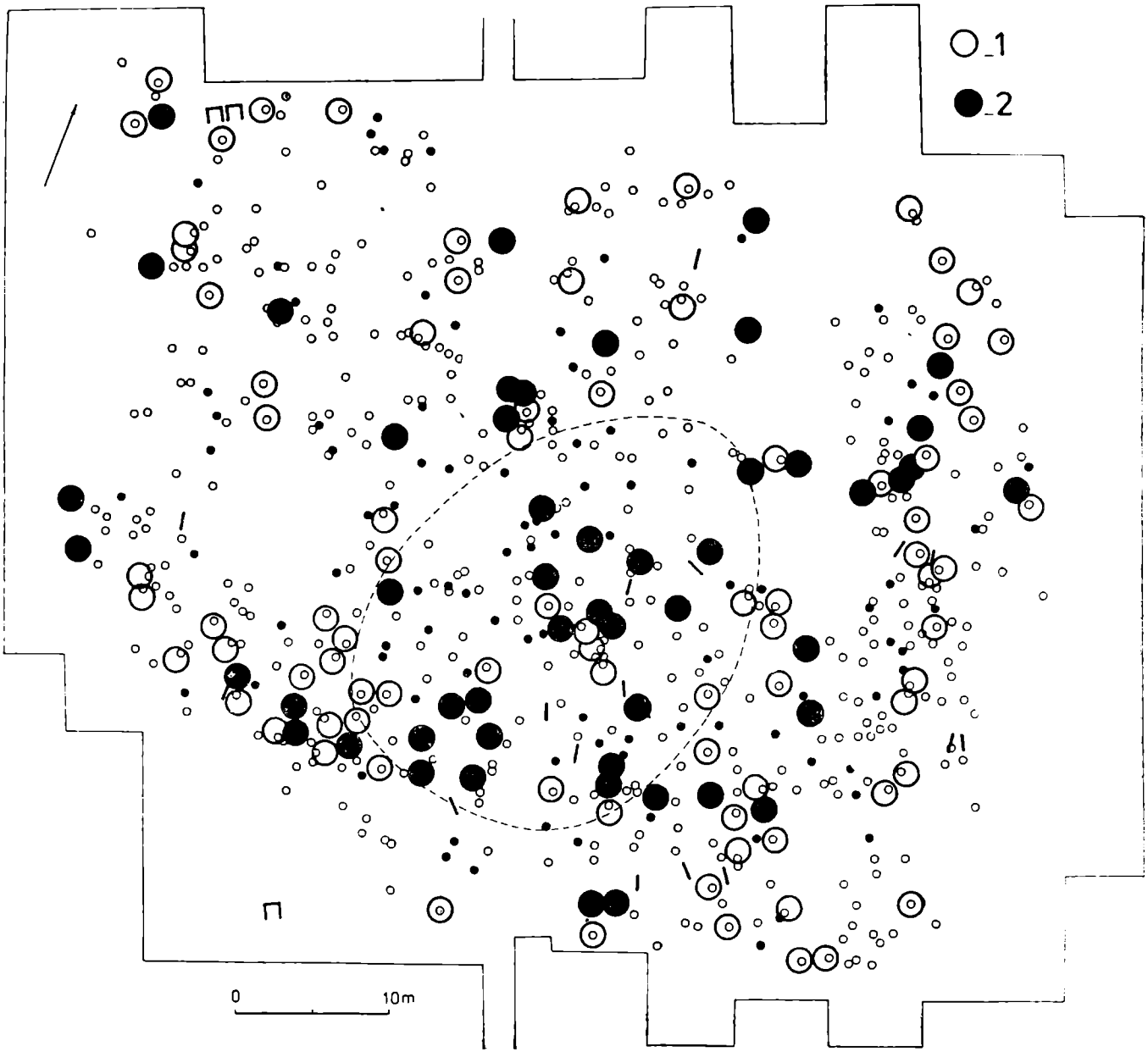


**Fig. 62**

Morminte cu ceramică lucrată cu mîna : *1, vase lucrate cu mîna ; 2 — vase lucrate cu mîna împreună cu vase lucrate la roată.*

www.cimec.ro

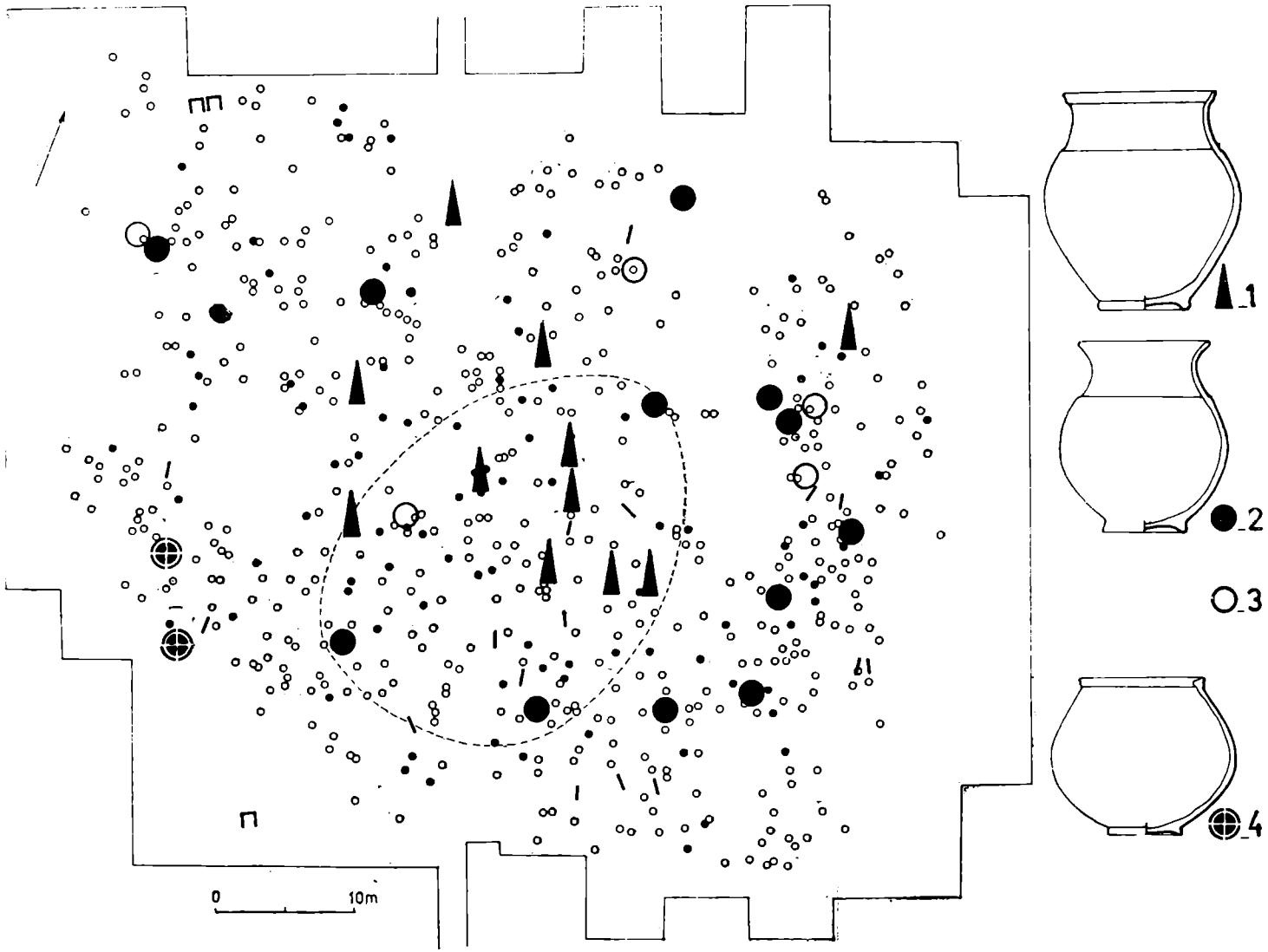


**Fig. 63**
Urne de tip 1a (1), 1b (2), 1a sau 1b (3) și 5 (4).



www.cimec.ro

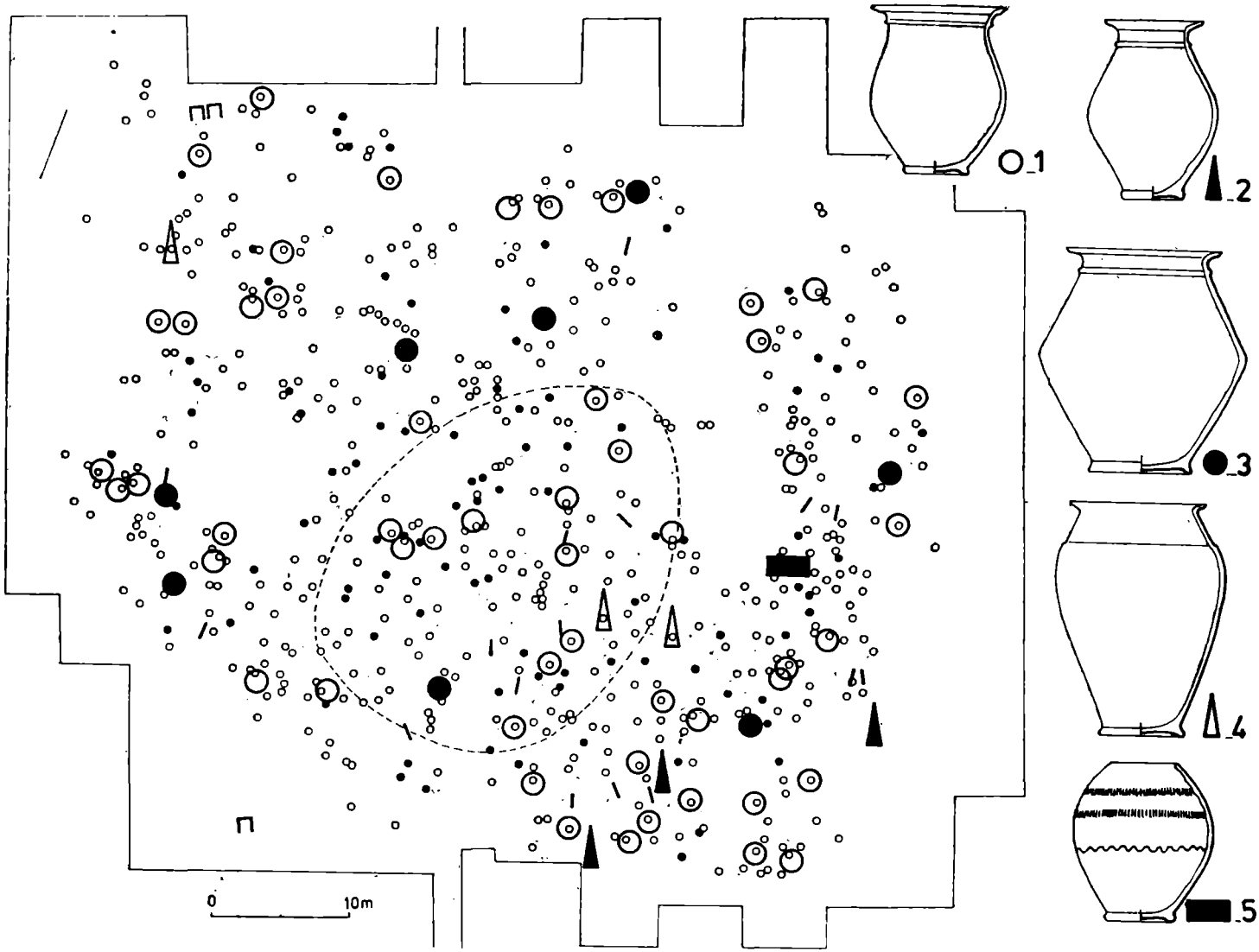


**Fig. 64**
Urne de tip 2a$^{x}_{-}$ (1), 2b (2), 3 (3), 4 (4) și 6 (5).

www.cimec.ro

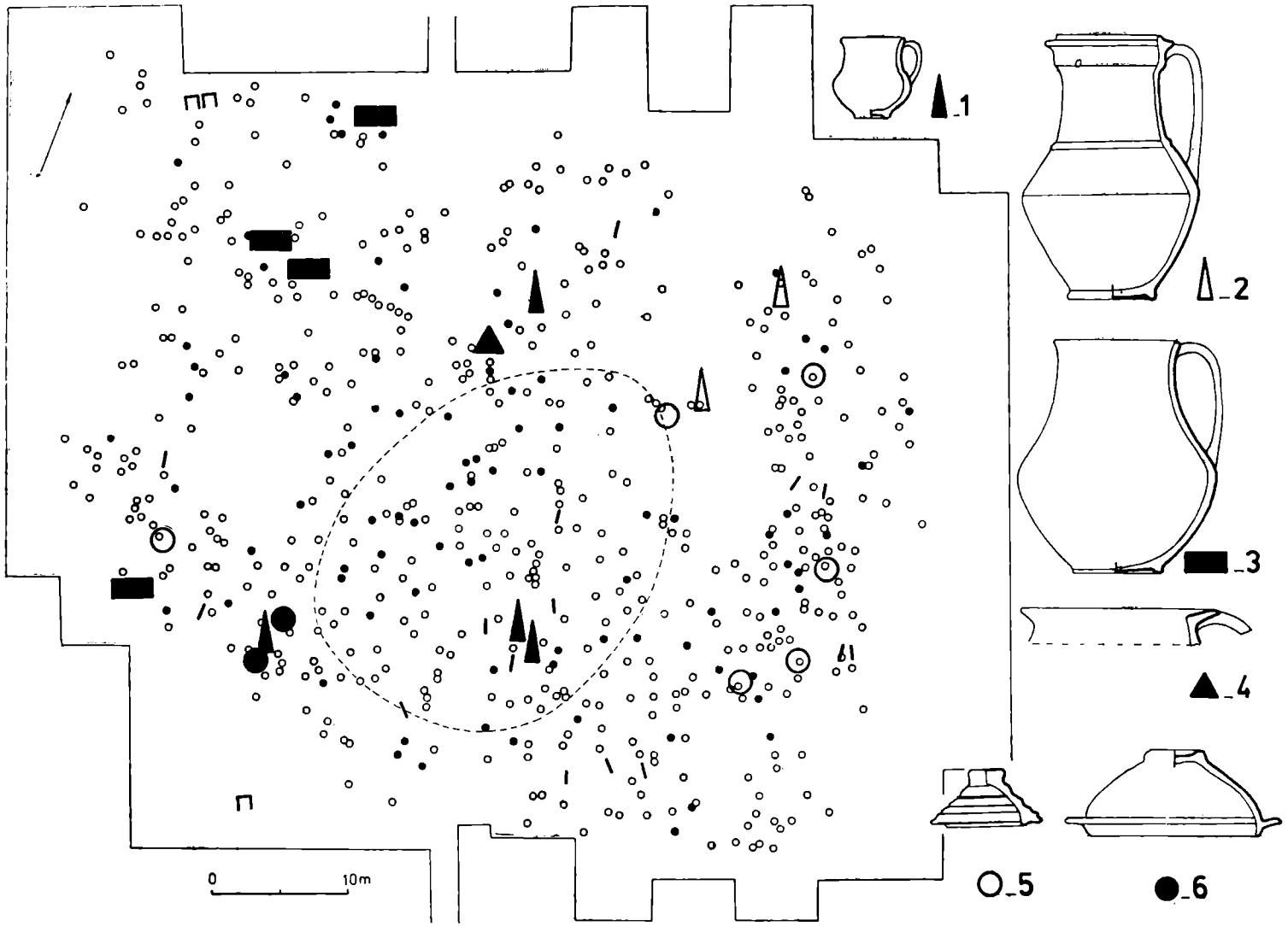


**Fig. 65**

Căni de tip 1 (1), 2 (2) și 3 (3), vase cu două torți (4) și capace de tip 1a (5) și 1b (6).



www.cimec.ro

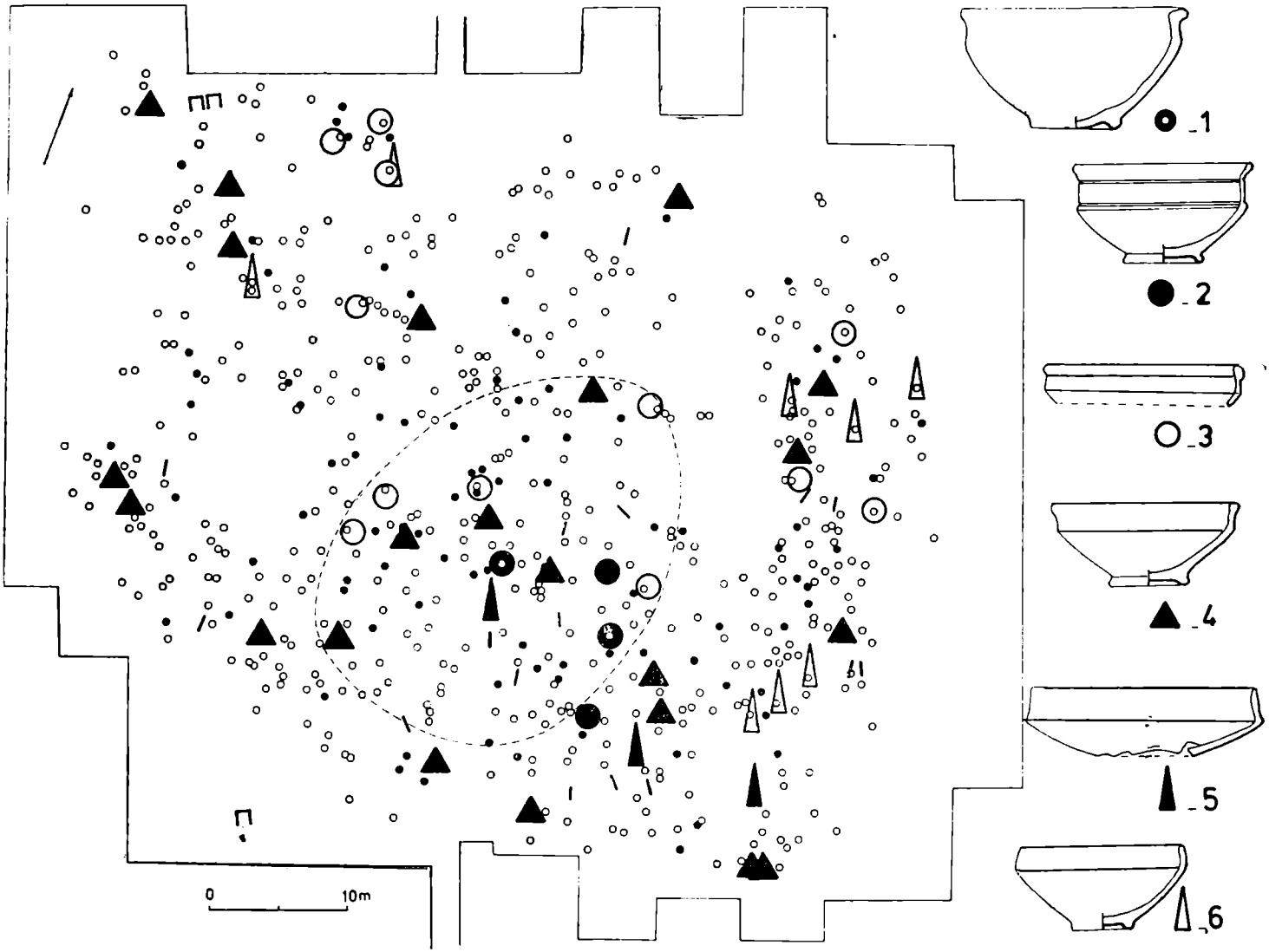


Fig. 66
Castrele de tip 1 (1), 2 (2), 3 (3) 4 (4), 5a (5) și 5b (6).

www.cimec.ro

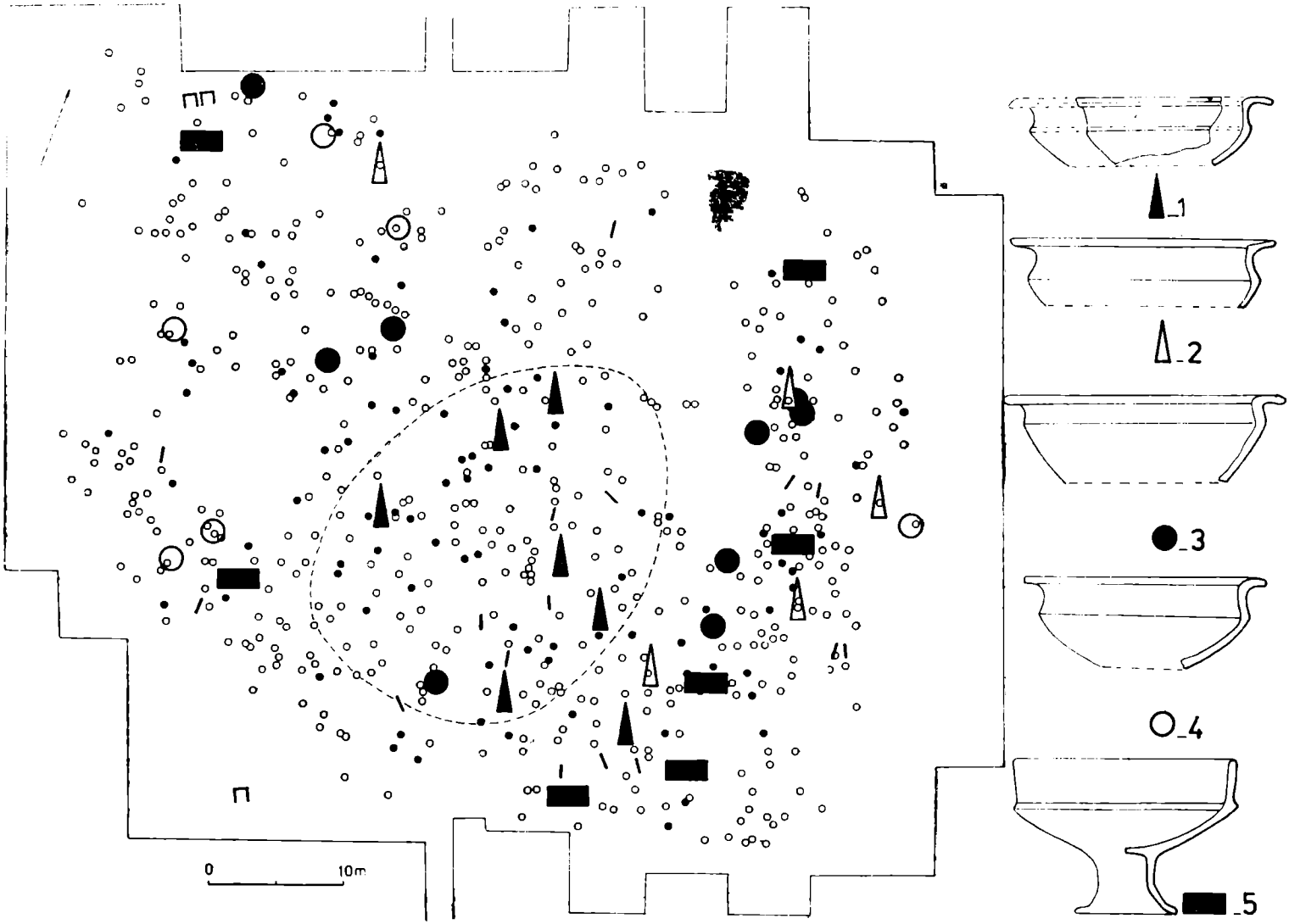


Fig. 67
Fructiere de tip 1a (1), 1b (2), 1c (3), 1d (4) şi 2 (5).



www.cimec.ro

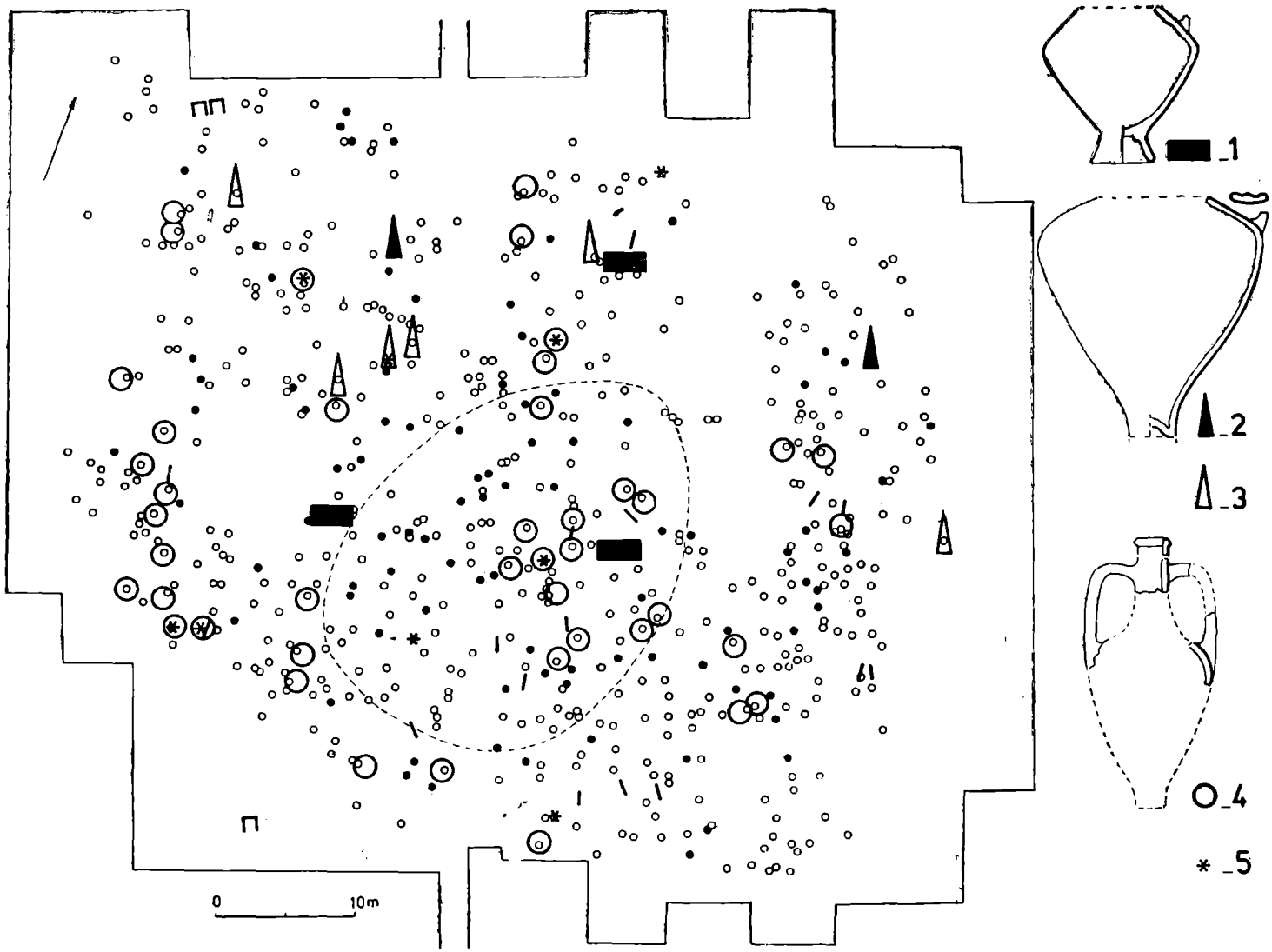


**Fig. 68**
Amfore de tip 1a (1), 1b (2), 1a sau 1b (3), 2 (4) și oase de animale (5).

www.cimec.ro

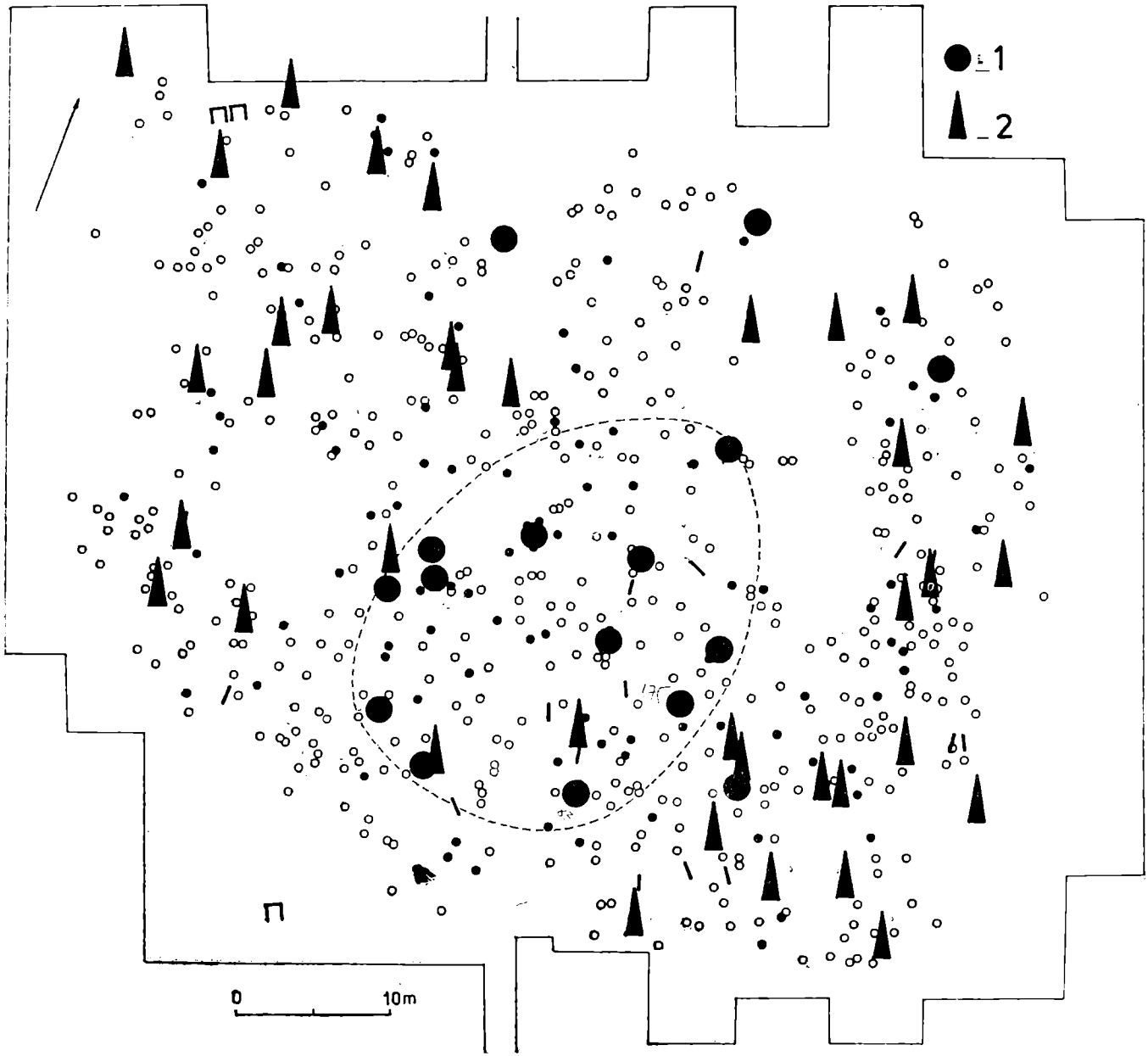


**Fig. 69**
Morminte de incineraţie din fazele I (1) şi II (2).

www.cimec.ro

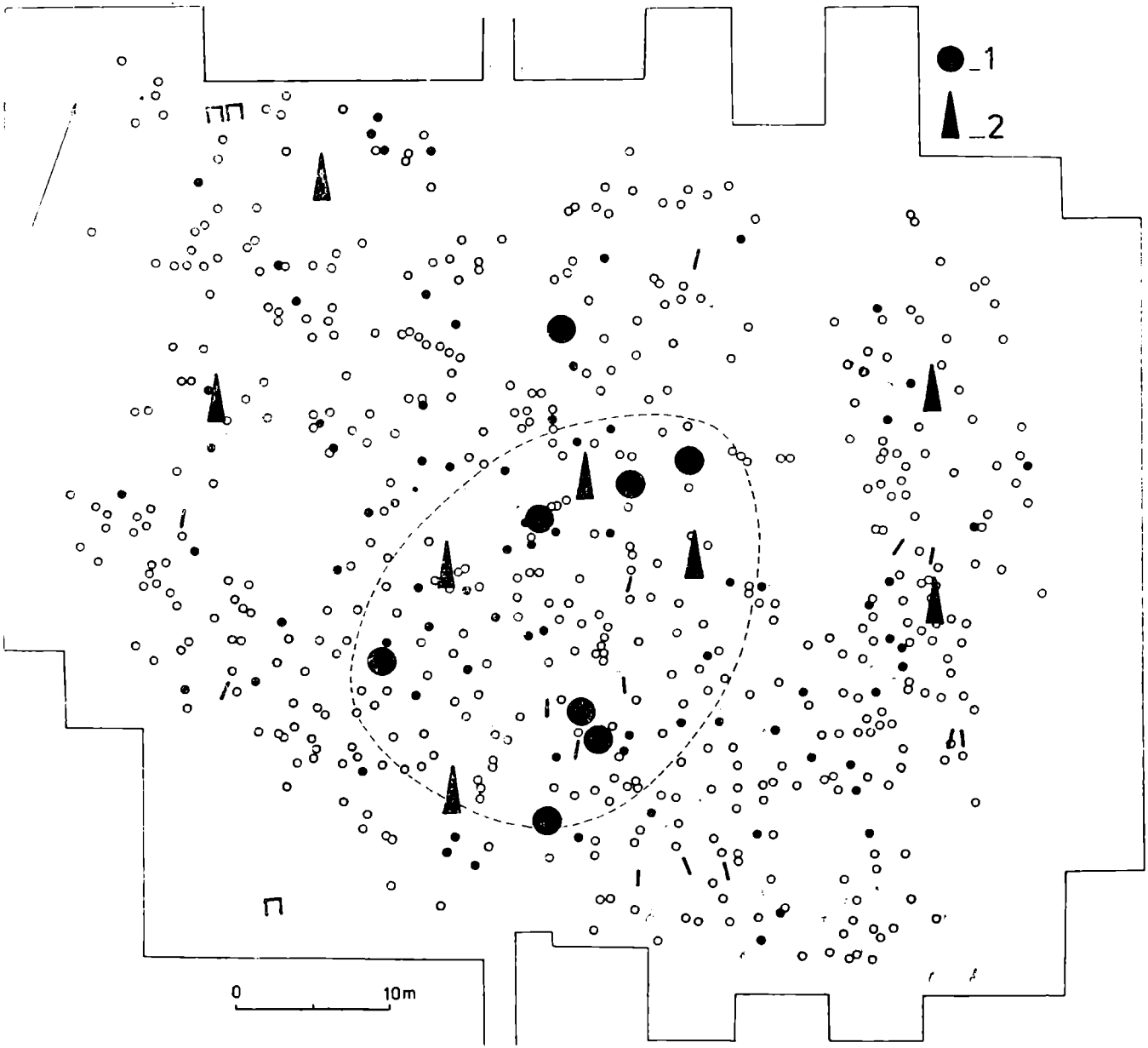


**Fig. 70**

Morminte de inhumație din fazele I (1) și II (2).

www.cimec.ro

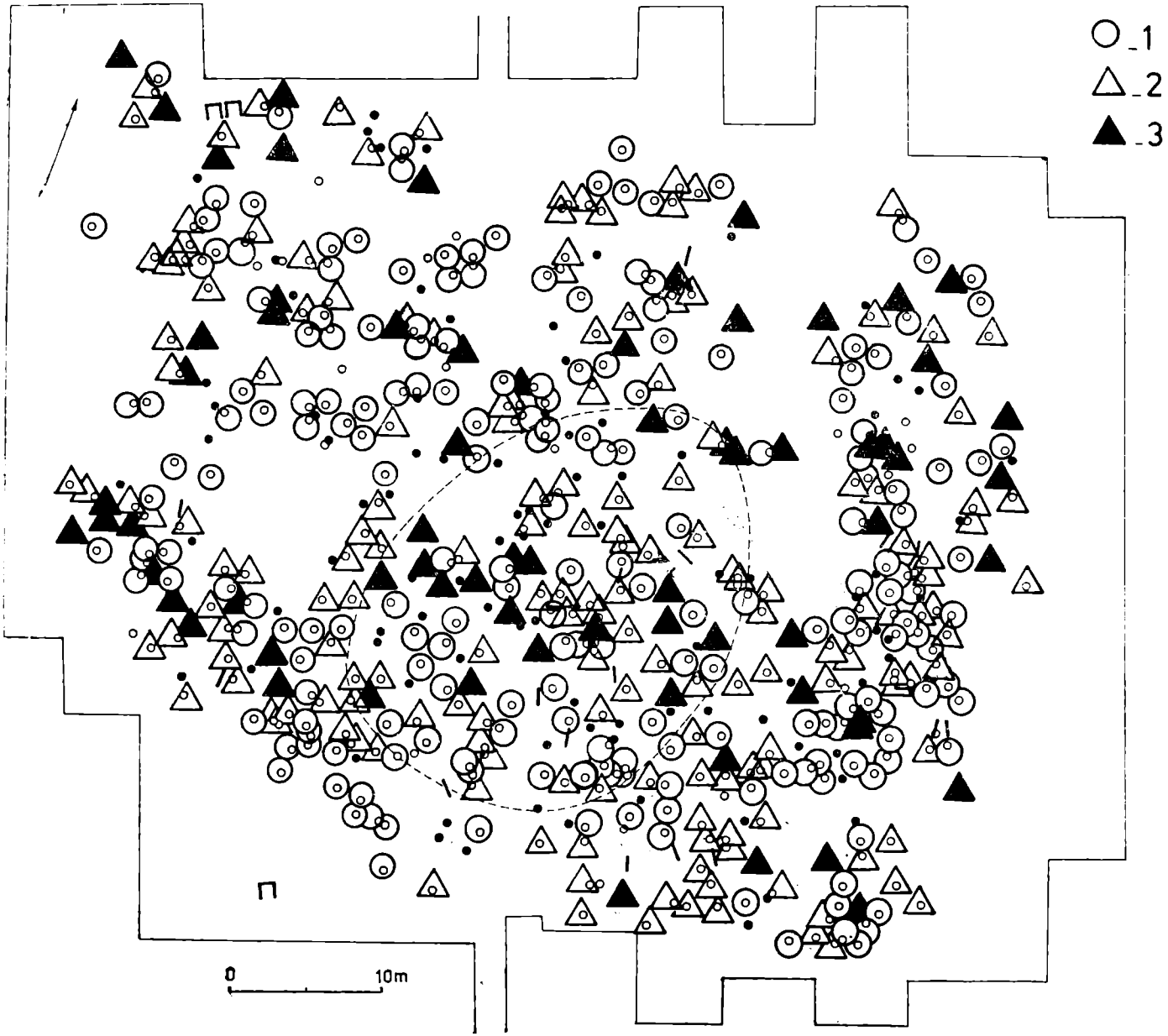


Fig. 71

Morminte de incinerație cu oasele calcinate puse în groapă (1), în urnă (2) și în urnă cu capac (3).



www.cimec.ro

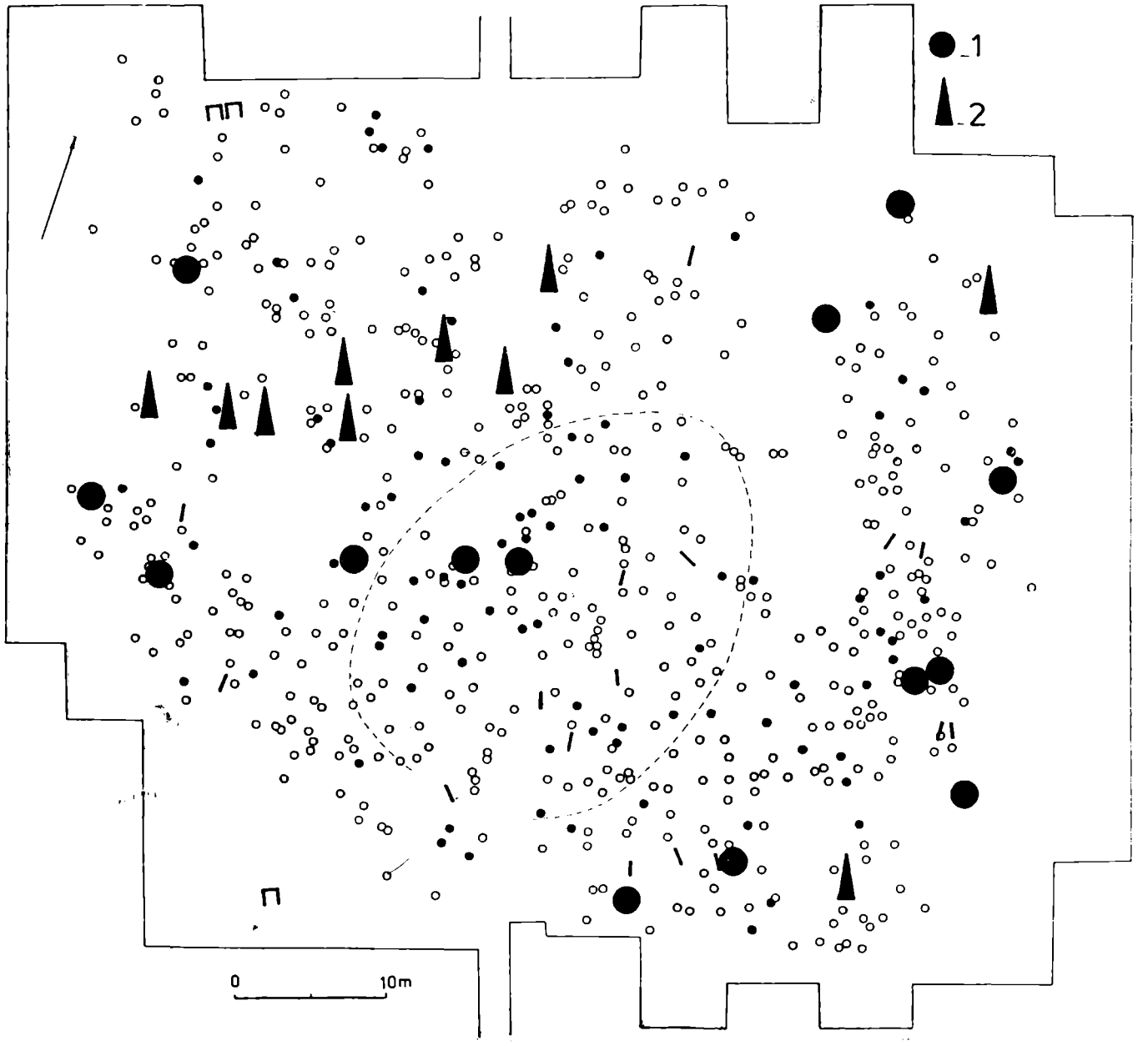


**Fig. 72**

Morminte de incinerație cu cantitate mai mare de oase calcinate în urnă (1) și în groapă (2).

www.cimec.ro

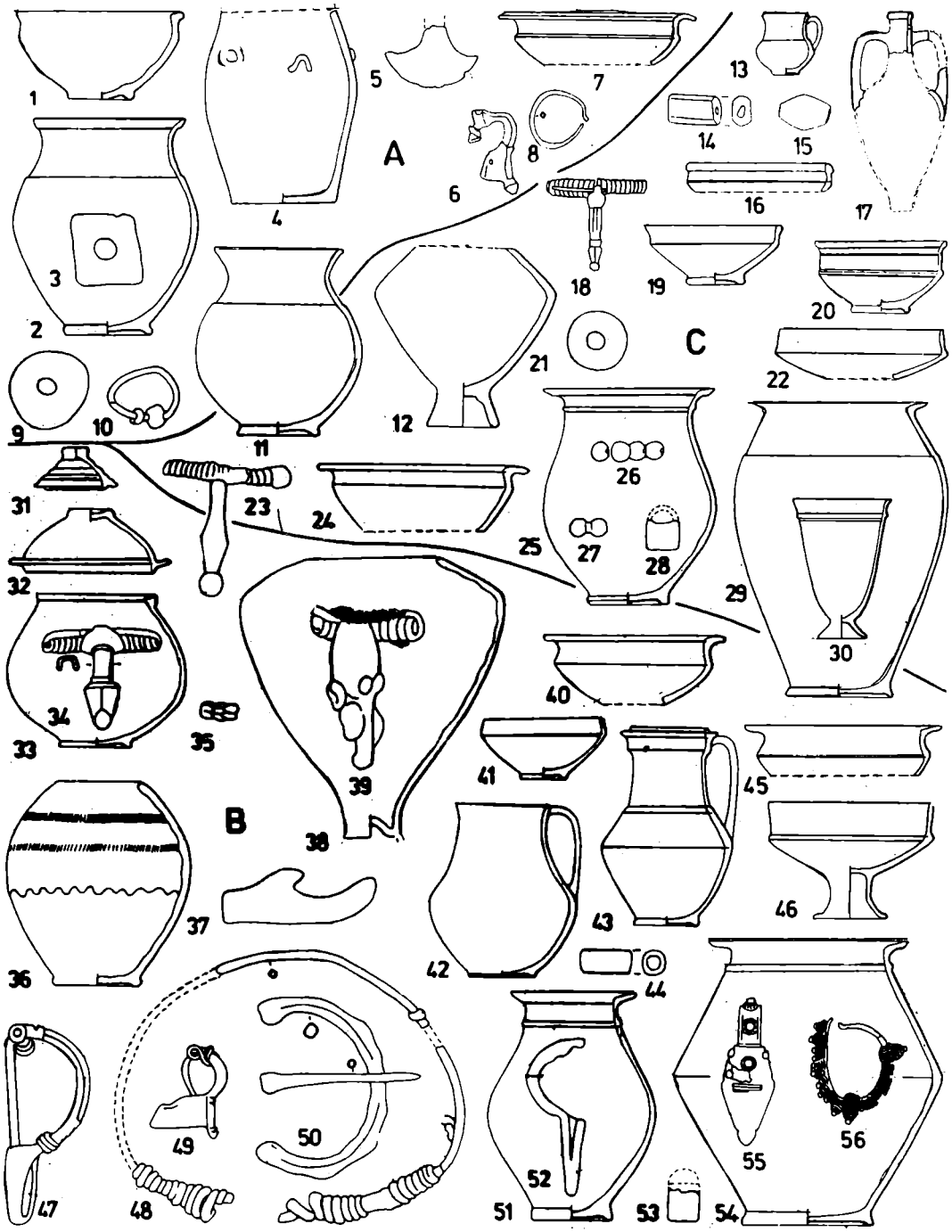


**Fig. 73**

Tipuri de vase și obiecte specifice fazelor I (A), II (B) și I—II (C) din mormintele 9 (21), 20 (4), 23 (22), 27 (7), 32 (28), 39 (44), 71 (23), 73 (46), 78 (10), 83 (8), 93 (6), 94 (5, 13), 95 (25), 116 (2), 135 (54), 175 (1), 176 (29), 177 (52), 180 (9), 183 (20), 203 (12), 263 (36), 275 (16), 285 (41), 296 (37, 49, 56), 297 (43), 306 (48), 340 (11, 19), 342 (50, 51), 354 (30), 363 (45), 365 (53), 380 (26, 27), 407 (3), 425 (55), 433 (38), 462 (15), 478 (24), 492 (35), 506 (18), 516 (31), 533 (10), 566 (42), 570 (32, 33), 574 (34, 39), 581 (17), 597 (14) și 607 (47).

www.cimec.ro

# INDICE GENERAL


**A**

Alba Iulia, 10
Alekseeva, E.M., 63
Antonescu, Iulian, 9, 61, 62, 64, 66, 68, 70, 72, 91, 92, 97
Antoninus Pius, 53, 66, 100

**B**

Babeş, Mircea, 68, 70, 73
Bacău, jud., 9, 59, 61, 77, 87—89, 91
Băiceni, 67
Beşleagă, Maria, 10
Beşleagă, Octav, 10
Bichir, Gh., 9, 61, 62, 64, 65, 67, 68, 70—73, 77, 82, 92, 93, 97, 98
Bojoi, I., 7
Bold, Em., 59, 88
Bolotnoe, 73
Boteşti, com., 7, 99
Botoşani, jud., 61
Bozieni, 59, 88
Brad, 77, 89
Bucureşti, 77, 10, 98
Butnăreşti, 61, 70, 95, 96

**C**

Carpaţi, 10, 60, 62, 95, 96
carpi, 97
carpo-daci, 9
Căpitanu, Viorel, 9, 59—62, 64—66, 69—73, 77, 87—89, 91—93
Chirica, Vasile, 10
Cigilik, V.M., 73
Costişa, cultură, 7
costoboci, 97
Criş, cultură, 7
Cucorăni, 61
Cucuteni, cultură, 7, 9

**D**

Dacia, provincie romană, 96, 104
daci liberi, passim
Daneţi, 61, 95
Dămieneşti, 61, 64—66, 70, 92, 94, 95
Dinu, Marin, 59, 88
Dobrogea, 68, 70, 98
Dochia, 61, 70
Domitianus, Titus Flavius, 25, 40, 66, 97, 100
Dumeştii Vechi, 67, 88
Dumitreştii Gălăţii, 60, 66, 69, 70, 73, 87, 89, 93, 94, 97

**E**

Enisala, 68, 73, 95, 96, 104

**G**

Gabăra, vezi Moldoveni
Gabăra — Porceşti, vezi Moldoveni
Gălăneşti, 9, 59—61, 64, 66, 70—73, 88, 89, 91, 93, 95, 96
Gălăneşti — Bărboasa, vezi Gălăneşti
Gdańsk, 63
Gura Nişcovului, 65

**H**

Hamcearca, 70

**I**

Iaşi, jud., 60, 87, 93, 97
Iaşi, oraş, 10
Ichim, Ioniţă, 7
Ioniţă, I., 9, 15, 31, 41, 55, 60, 66—70, 73, 80, 82, 87, 89, 93, 94, 97, 98
Iulia Domna, 58, 100

**K**

Kiev, 73
Kraków, 63

**L**

Locusteni, 59—61, 64, 65, 68, 69, 87—93, 95, 96, 98, 104
Łódź, 63

**M**

Mainz, 63
Mătasă, C., 61
Miriţoiu, N., 98
Mitrea, I., 61, 64—66, 70, 92, 94
Moesia, provincie romană, 96, 104
Moldova, provincie, 9, 82, 88, 93, 96, 97
Moldova, rîu, 7
Moldoveni, 8, 9, 59, 61, 62, 64, 65, 68, 70—72, 87—89, 91, 92, 95, 97, 98
Morintz, Sebastian, 61, 64, 65, 68, 70, 92, 93
Moskva, 63

**N**

Năneşti-Parincea, 62
Neagu, I.L., 71, 79, 87
Neamţ, jud., 7
Negri, com., 77, 89
Noua, cultură, 7, 99

**O**

Obreja, 89, 92, 93, 95, 96, 104
Oltenia, 61, 68, 96, 98
Onceşti — Cioara, 61, 64, 65, 70 71, 91—93
Onceşti, com., 9

**P**

Pădureni, 8, 61, 64, 65, 67, 68, 70, 71, 92, 93, 95—97
Petrescu-Dîmboviţa, Mircea, 59, 88
Piatra Neamţ — Dărmăneşti, 61
Piatra Neamţ, oraş, 10
Podişul Central Moldovenesc, 59, 88
Podişul Moldovenesc, 7
Poiana, 77
Poiana — Dulceşti, 61, 67, 71, 72, 77
Poieneşti, 8, 9, 59—62, 64—73, 79, 82, 87, 88, 90—93, 95—98
Popilian, G., 59—61, 64, 65, 68, 69, 87—93
Praga, 9, 98
Protase, D., 60, 62, 64, 65, 68, 69, 87—89, 91—94
Przeworsk, cultură, 62

**R**

Răcătău, 77
Roman, oraş, 7, 10, 59, 61, 71, 73, 88, 89, 92
România, 73

**S**

Sanie Şeiva, 25
sarmaţi, 9, 82, 95, 98
Săbăoani, 61, 64, 95
Săuceşti, 61, 64—66, 70, 72, 73, 87, 89, 91—93, 95
Scorpan, C., 61, 62, 70
Septimius Severus, 58, 66, 83, 100
Sîntana de Mureş — Černjachov, cultură, 73
Sohodor, 61, 69, 70
Soporu de Cîmpie, 60, 61, 65, 68, 69, 87—89, 91—96, 104
Stawiarska, Teresa, 63
Stînca, 68
Svešnikov, I.K., 73

**T**

Tempelmann-Maczyńska, Magdalena, 63
Teodor, Silvia, 61
Transilvania, 68, 89, 92, 96, 98

**U**

Ursachi, V., 7, 9, 15, 31, 41, 55, 61, 73, 77, 82, 89, 92, 98

**V**

Valea Mare, pîrîu
Văleni, passim
Virtişcoi, 61, 71, 79, 87, 96, 97
Vulpe, Ec., 77
Vulpe, Radu, 9, 59—62, 64—73, 77, 79, 87, 88, 90—93, 97

**W**

Wrocław, 63

**Z**

Zamoşteanu, I., 61
Zamoşteanu, M., 61
Zvenigorod, 73


www.cimec.ro

www.cimec.ro

JUNIMEA
IAŞI • ROMÂNIA

# VĂLENI

## o mare necropolă a dacilor liberi

„Apartenenţa etnică a populaţiei care şi-a înmormîntat semenii la Văleni, ţinînd seama de toate analogiile pentru rituri şi ritualuri funerare, pentru obiceiurile de port, ca şi pentru tipologia marii majorităţi a inventarului, înainte de toate a ceramicii, consemnate deja în capitolele anterioare, nu poate fi decît dacică. De altfel, încă de la semnalarea primelor descoperiri de acest fel din Moldova, dar mai ales începînd cu cercetările de la Poieneşti, efectuate de Radu Vulpe, necropolele de tipul acelora de la Văleni au fost atribuite fără excepţie dacilor liberi."

LEI 30

www.cimec.ro